Unser Kunden-Service	S. 16		Kompetenzfelder Reparaturservice Ersatzteilservice Festool Online www.festool.de **Tools for Profit-Kundenclub**	S. 4 S. 17 S. 20 S. 22 S. 400
Bohren/Schrauben	S. 26		Akkubohrschrauber Zubehör Bit-Programm ***Nova**drive*®	S. 28 S. 37 S. 40
Handkreissägen	S. 48		Tauchsägen Pendelhaubensägen Baustofftrennsäge Sägeblätter	S. 50 S. 61 S. 63 S. 66
Stichsägen	S. 72		*TRION*® Stichsägenblätter	S. 74 S. 84
Zug-Kappsägen/Leistensäge	S. 86		*PRECISIO*® *PALLAS*® *SYMMETRIC*®	S. 88 S. 100 S. 102
Fräsen	S. 112		Oberfräsen Kantenfräsen Kittfräse Plattenfräse Fräswerkzeuge	S. 114 S. 130 S. 137 S. 140 S. 142
Hobeln	S. 166		Elektrohobel Hobelmesser	S. 168 S. 178
Oberflächenbearbeitung	S. 180		Schleifmittel Linearschleifer *DUPLEX*® *ROTEX*® Exzenterschleifer Rutscher Bandschleifer und Bandfeile Rotationsschleifer und -polierer	S. 188 S. 196 S. 204 S. 212 S. 220 S. 236 S. 246
Saugen	S. 264		*CT MINI* *CLEANTEC*® Absaugmobile SR-Sauger	S. 266 S. 270 S. 284
System Basis Plus	S. 294		Basis 1 A: Stationäre Zug-Kappsäge Basis 2 A: Tischsäge Basis 4: Stationäre Stichsäge Basis 5 A: Stationäre Fräse Basis 6 A: Stationäre Fräse Compact B 120: Stationärer Bandschleifer	S. 300 S. 302 S. 304 S. 306 S. 308 S. 309
Führungssystem/Multifunktionstisch	S. 322		Führungssystem Multifunktionstisch	S. 324 S. 332
Rühren/Sanieren	S. 336		Rührwerk und Mischcenter Sanierungsfräse Teppichentferner	S. 338 S. 346 S. 348
Druckluftwerkzeuge	S. 354		DL-Schleifgeräte Schleifmittel	S. 356 S. 368
Arbeitsplatzorganisation	S. 370		Systainer plug-it Absaugarme	S. 372 S. 386 S. 390

Nur ein Unternehmen, das Visionen hat, hat auch eine Zukunft.

Festool hat seine wichtigsten Ziele in zehn Kompetenzfeldern definiert, die für Handwerker Bedeutung haben:

Spezialisierung: Für jede Anwendung das richtige Werkzeug.
Innovation: Immer auf dem neuesten Stand.
Wirtschaftlichkeit: Wir helfen Zeit und Kosten reduzieren, damit das Ergebnis im Handwerk stimmt.
Systemgedanke: Alles paßt zusammen und ist durchdacht.
Umwelt: Wir tragen Verantwortung für die nächsten Generationen.
Ergonomie: Wir wissen, was es heißt, stundenlang mit demselben Gerät zu arbeiten.
Sicherheit: Keine Selbstverständlichkeit, sondern dauernde Herausforderung.
Lebensdauer: Hier entscheidet sich die Wirtschaftlichkeit wirklich.
Service: Dienst am Kunden – Ihr Problem ist unsere Chance.
Fortbildung: Wir helfen dem Handwerk, mit der Technik schrittzuhalten.

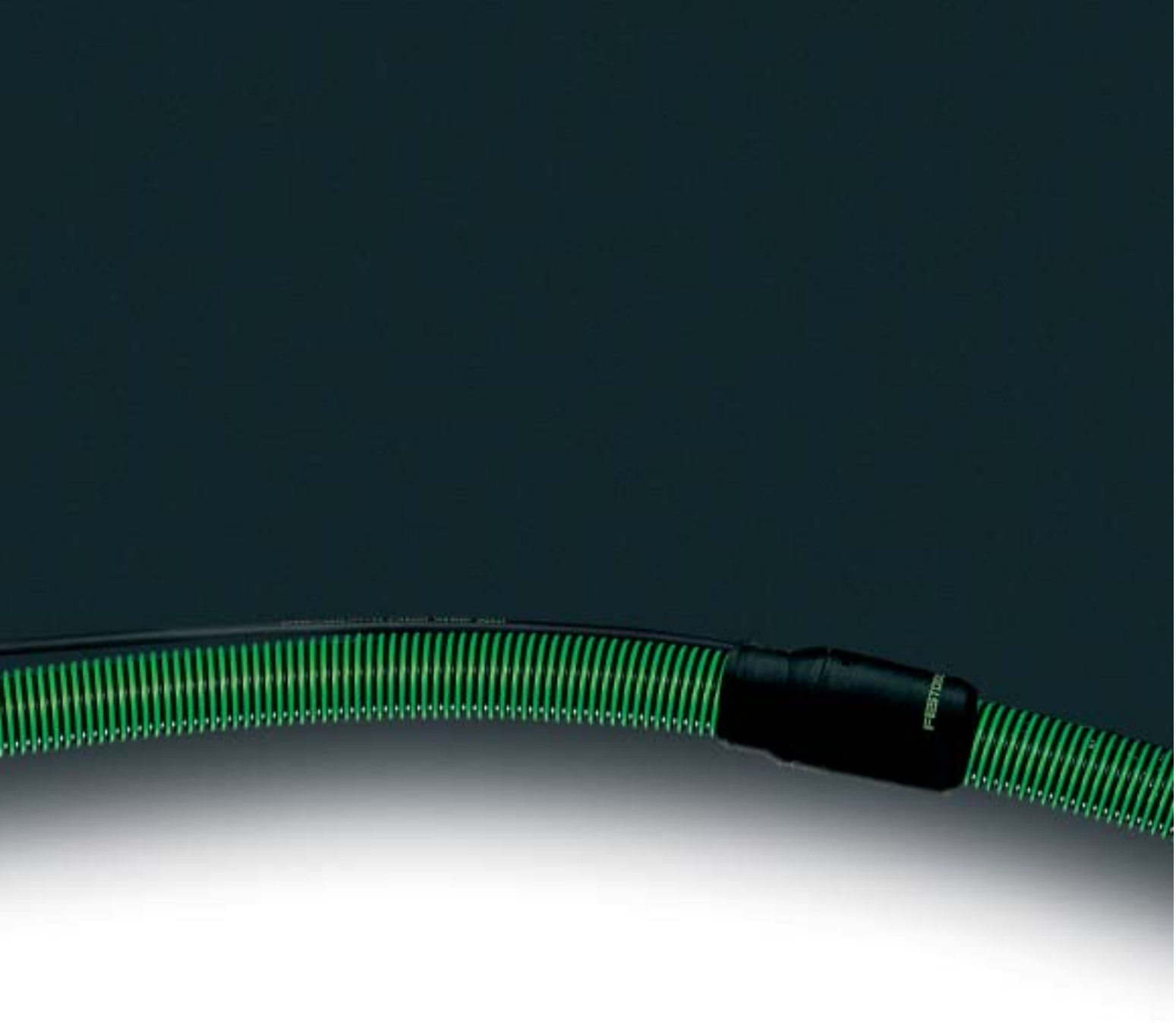

Die Summe dieser Qualitäten macht Festool einzigartig. Alles, was wir für Sie tun, muß sich an diesen Zeilen messen lassen. Und wir arbeiten ständig gemeinsam daran, diese für die Praxis umzusetzen.

Was wir unter den Festool Kompetenzfeldern verstehen – und welchen Nutzen Sie ganz konkret davon haben –, erklären wir Ihnen auf den folgenden Seiten.

Spezialisierung

Spezialist wird man nicht über Nacht. Sondern nach 75 Jahren Erfahrung.

Festool denkt in Problemlösungen. Und Problemlösungen für Profis erfordern Spezialisierung. Dabei hat Spezialisierung für Festool eine doppelte Bedeutung – und für Sie **einen doppelten Nutzen**.

Denn erstens spezialisiert sich Festool seit über 75 Jahren wie kaum ein anderer Werkzeughersteller auf die **Bedürfnisse des Handwerks**. Weil wir Ihr Handwerk genau kennen, mit allen seinen Arbeiten, Situationen und Problemen, können wir die entsprechenden Lösungen dafür entwickeln und fertigen: Werkzeuge für höchste Ansprüche.

Und zweitens bietet Festool Ihnen heute eine Produktvielfalt, die allen Anforderungen in der täglichen Praxis gerecht wird. Und zwar mit einer Reihe von **Speziallösungen für alle wesentlichen Anwendungen** – ob Sägen, Hobeln, Schleifen, Fräsen oder Absaugen. Damit Ihnen als Profi nicht nur die Wahl der richtigen Marke leicht fällt, sondern auch die Wahl des professionellen Werkzeugs.

Das Ergebnis dieser Spezialisierung ist ein entscheidendes Plus anwendungsorientierter Technik und umfangreicher Ausstattungsdetails, die zu **perfekten Arbeitsergebnissen** führen und Ihnen die Arbeit erleichtern.

Hier nur drei Beispiele für die Spezialisierung von Festool:

- Der mobile, 20 kg leichte Multifunktionstisch MFT. Für professionelles Arbeiten in der Werkstatt wie auf der Baustelle durch vielseitige Spann- und Befestigungstechnik plus Winkelanschlag.
- Die 34 kg leichte Montagesäge PRECISIO mit fest montierten Klappbeinen für exaktes, professionelles Arbeiten auch außerhalb der Werkstatt.
- Das Oberflächenbearbeitungs-Programm von Festool bietet für jede Anwendung vom Spezialisten für starken Abrieb bis zum Experten für feinstes Finishing das jeweils optimale Schleif- oder Polierwerkzeug.

Innovation

Die Arbeiten von morgen erledigt man nicht mit den Lösungen von gestern.

Tradition ist gut. Tradition plus Innovation ist besser. Das ist der Grund, warum Festool seit über 75 Jahren in der Werkzeugtechnik Geschichte schreibt – und zwar immer mit Blick auf die Zukunft.

Festool entwickelt kontinuierlich innovative Techniken und setzt sie in Werkzeuge um, die immer wieder neue Maßstäbe setzen und zu zukunftsweisenden **Lösungen für professionelle Ansprüche** werden.

Innovativ wie Festool Werkzeuge selbst sind die fortschrittlichen Methoden und hochentwickelten Technologien, die wir bei ihrer Entwicklung und Fertigung einsetzen. So ermöglicht zum Beispiel die computergestützte Konstruktion Darstellungen und Simulationen für gemeinsame Optimierungen mit den Endanwendern – und zwar bereits in der Entwicklungsphase.

In der Vergangenheit haben wir mit zahlreichen Patenten, Entwicklungen, Techniken und Geräten immer wieder **Maßstäbe für die gesamte Branche** gesetzt. Aber nicht genug: Wir setzen uns immer wieder von neuem mit dem Erreichten konstruktiv auseinander, um neue Ideen in immer bessere, leistungsfähigere, langlebigere, ergonomischere, sicherere und wirtschaftlichere Geräte umzusetzen. Und diese Entwicklung geht ständig weiter.

Hier nur drei Beispiele für die Innovationen von Festool:

- Der Duplex ist weltweit der erste echte Linearschleifer, der unter Profi-Bedingungen eingesetzt werden kann und Schleifarbeiten auch an so komplizierten Stellen wie Nut- und Federverbindungen, Falzen und Profilen ermöglicht.
- Die Festool Führungsschiene ist ein Beispiel dafür, daß Festool auch beim Zubehör zukunftsweisende Lösungen bietet: Sie hat das Sägen und Fräsen revolutioniert – mit perfekten Ergebnissen, sowohl bei schnurgeraden Schnitten als auch beim Fräsen in beliebigem Winkel.
- Das FastFix-Konzept ermöglicht dank dem Schnellwechsler einen werkzeuglosen Wechsel zwischen den verschiedenen Vorsatzgeräten. So arbeiten Sie bei jedem Anwendungsfall mit dem richtigen Vorsatz.

Wirtschaftlichkeit

Mit Festool können Sie alles machen. Vor allem mehr Profit.

Festool überzeugt nicht nur in der Werkstatt und auf der Baustelle, sondern auch in der Buchhaltung. Denn Festool konzipiert und konstruiert Werkzeuge nach dem Prinzip **„perfekt in der Technik und überragend in der Wirtschaftlichkeit"**: Darum schneiden sie von der Werkstattlogistik über Rüstzeiten und Verbrauchsmaterial bis zur Lebensdauer bestens ab.

Wer die Gesamtkosten eines Werkzeugs ermitteln will, der muß mit mehr als nur dem Anschaffungspreis rechnen: Wie hoch sind die Kosten für die Werkstatt- und Baustellenlogistik? Wie zahlen sich **kürzere Arbeitszeiten** aus? Wie hoch ist die Zeitersparnis beim Umrüsten? Was sparen Sie durch den reduzierten Verbrauch an Verbrauchsmaterial? Und wieviel gewinnen Sie dadurch, daß Sie nicht in eine Neuanschaffung investieren müssen, da Ihr Gerät eine hohe Lebensdauer hat?

Unterm Strich zahlt sich die **hohe Qualität und lange Lebensdauer** von Festool Werkzeugen für Profis aus – so rechnet sich Ihre Investition in Festool in kürzester Zeit. Denn die Kosten für längere Arbeitszeit, aufwendige Werkstatt- und Baustellenlogistik, erhöhten Materialverbrauch und kürzerer Lebensdauer steht in keinem Verhältnis zu den höheren Anschaffungskosten.

Dazu kommt, daß durch die Präzision von Festool Werkzeugen aufwendige und kostspielige Nacharbeiten entfallen.

Hier nur drei Beispiele für die Wirtschaftlichkeit von Festool:

- Der Rotex ist drei Geräte in einem: Dieser Exzenterschleifer mit zuschaltbarer Kreisbewegung ermöglicht hohen Abrieb, bewirkt perfekte Arbeitsergebnisse und spart Zeit sowie Kosten.
- Die 3fache Sägeblattführung der Pendelstichsäge für hohe Zuverlässigkeit und exakte Arbeitsergebnisse ohne Nachbearbeitung durch winkelgerechte, ausrißfreie Schnitte.
- Die MMC-Elektronik mit Multi Material Control und 7 Regel- sowie Kontrollfunktionen sorgt für materialgerechtes Arbeiten bei jedem Werkstoff oder Werkstück und überdies für eine unschlagbare Lebensdauer.

Lebensdauer

Viele Werkzeuge sehen schnell alt aus. Unsere Werkzeuge bleiben lange jung.

Damit Ihr Betrieb nie außer Betrieb ist, brauchen Sie Werkzeuge, die lange halten und so wenig wie möglich zur Reparatur müssen. **Qualitätssicherung auf höchstem Niveau** ist die Voraussetzung für die sprichwörtliche Langlebigkeit und Zuverlässigkeit von Festool Werkzeugen. Festool setzt in Sachen Langlebigkeit nicht nur Maßstäbe, sondern auch Zeichen:

Erstens durch die **hohe Robustheit** und den **geringen Verschleiß** von Festool Geräten. Elektro- und Druckluftwerkzeuge von Festool erzielen regelmäßig Bestnoten in Vergleichstests. Dafür gibt es viele Gründe: ihre niedrige Vibration, ihr ausgeglichener Wärmehaushalt, die Verwendung hochwertigster Materialien – alles trägt zur hohen Lebensdauer bei.

Zweitens durch die Garantie, die Festool Ihnen bietet: Nur wer sich voll und ganz der Qualität verschreibt und auch dort, wo andere gerne sparen, auf **der besten Lösung** besteht, kann Ihnen auch **3 Jahre Garantie** bieten.

Hier nur drei Beispiele für die Langlebigkeit von Festool:

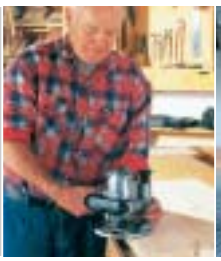

- Welchen Zeitraum das neue Gewährleistungsrecht auch regelt – mit Festool sind Sie garantiert sicher dran. Festool gewährt bei sachgemäßer Behandlung (innerhalb der EU gemäß Betriebsanleitung) 2 Jahre Garantie ab Kaufdatum. Diese Garantie verlängert sich automatisch um ein weiteres Jahr auf insgesamt 3 Jahre, wenn Sie die jedem Neugerät beiliegende Garantiekarte ausfüllen und innerhalb 30 Tagen nach Kaufdatum an Festool senden. Drei Jahre Garantie – das bedeutet vor allem drei Jahre Sicherheit.
- Viele Festool Werkzeuge sind sogar noch nach 20 Jahren täglich voll im Einsatz.
- Nicht nur Festool Werkzeuge wurden auf Qualität getestet, auch alles, was dazugehört: wie zum Beispiel die Absaugschläuche auf Biegen und Brechen.

Umwelt

Machen Sie sich keine Gedanken um die Umwelt. Die haben wir uns schon gemacht.

Ökonomie und Ökologie haben für Festool mehr gemeinsam als nur eine Silbe. Festool übernimmt Verantwortung für die Umwelt – und zwar auf ganzer Linie: Festool Werkzeuge zeichnen sich in jeder Hinsicht durch ihre **positive Öko-Bilanz** aus.

Der Systainer erspart Verpackungsmaterial: Um die Müllberge nicht in den Himmel wachsen zu lassen, liefert Festool nahezu alle Geräte **im umweltfreundlichen Systainer**. Im Fall einer Reparatur werden sie einfach in den postzugelassenen Systainer gepackt und von uns abgeholt. Das erspart Ihnen aufwendige Verpackungsarbeit und der Umwelt jede Menge unnötigen Verpackungsmüll.

Die hohe Lebensdauer von Festool Werkzeugen schont die Ressourcen: Die überragende Lebensdauer und der niedrige Verschleiß unserer Geräte ist **der beste Umweltschutz**. Weil dadurch weniger Rohstoffe in der Produktion verbraucht werden.

Altgeräte werden entsorgt sowie recycelt. Wenn Festool Geräte nach Jahren ausgedient haben, werden sie von uns kostenlos zurückgenommen, **umweltgerecht entsorgt und recycelt**. In einer Behindertenwerkstatt werden alte Geräte zerlegt und die Komponenten nach verschiedenen Materialien getrennt.

Hier nur drei Beispiele für das Engagement von Festool:

- Schonung von Rohstoffen durch Langlebigkeit: Viele Festool Geräte sind auch nach 20 Jahren und täglichem Gebrauch noch voll im Einsatz.
- Umweltfreundliche Systainer-Verpackung: wiederverwendbare Verpackung und sichere Unterbringung zugleich.
- Umweltgerechtes Recycling: Umweltschutz hört bei Festool nicht am Werkstor auf. Altgeräte werden zerlegt, nach Materialien sortiert, wo möglich, recycelt bzw. umweltgerecht entsorgt. Das gilt selbstverständlich auch für Akkus.

Ergonomie

Das Werkzeug muß sich dem Menschen anpassen. Und nicht umgekehrt.

Das Wort „Ergonomie˝ kommt aus dem Griechischen und bedeutet nichts anderes als die „Lehre von der Arbeit˝. Und damit haben wir uns ebenso eingehend wie umfassend beschäftigt. Denn das ist die Voraussetzung dafür, Arbeitsgeräte zu entwickeln und zu konstruieren, die Ihnen die Arbeit im harten Einsatz in der Praxis Tag für Tag erleichtern.

„Handwerk˝ nehmen unsere Entwicklungsingenieure und Anwendungstechniker wortwörtlich: Darum sind Festool Werkzeuge exakt an die menschliche Hand und ihre Bewegungsabläufe anpaßt. Dadurch können Sie selbst bei langanhaltenden Einsätzen Ihre Festool Maschine **exakt führen** und kontinuierlich **ermüdungsfrei arbeiten**.

Von den Erkenntnissen, die wir in Jahrzehnten aus zahlreichen Untersuchungen unterschiedlichster spezieller Anwendungssituationen gewonnen haben, profitieren Sie heute, wenn Sie ein Festool Werkzeug in die Hand nehmen.

Hier nur drei Beispiele für die Ergonomie von Festool:

- Der Festool Akkubohrschrauber CDD 12 zeichnet sich durch seine kompakte, kürzeste Bauform bei gleichzeitig extrem starker Leistung aus. Damit wird ermüdungsfreies Arbeiten auch an schwer zugänglichen Stellen möglich.
- Der Festool Einhandhobel EHL 65 EB wiegt nur 2,4 kg und ist kinderleicht zu führen: Einpassarbeiten sind dadurch mit nur einer Hand zu erledigen.
- Der Festool Exzenterschleifer ES 150 ist mit nur 1,8 kg bis zu einem Drittel leichter als vergleichbare Geräte.

Systemkonzept

Arbeiten mit System ist bei uns kein Zufall. Sondern Prinzip.

Wo Sie alles aus einer Hand bekommen, können Sie sich Ihre Vorteile an fünf Fingern ausrechnen: Denn Festool liefert mehr als nur Werkzeuge – nämlich **ganzheitliche Arbeitssysteme** mit allen dazugehörigen und optimal aufeinander abgestimmten Komponenten. Perfekt wird das Arbeiten mit Festool erst durch das durchdachte, umfangreiche Systemzubehör. Speziell entwickelt und hundertprozentig ausgelegt auf das jeweilige Festool Werkzeug, garantiert es ein **optimales Zusammenwirken** und eine hohe Lebensdauer.

Mit System arbeiten bedeutet aber auch: weniger arbeiten – und trotzdem mehr leisten. So zieht sich der Systemgedanke durch alle Entwicklungen von Festool: von den Spezial- und Allroundwerkzeugen, die sich in ihren Anwendungen ergänzen, über die damit verbundene wirkungsvolle Staubabsaugung bis zum darauf abgestimmten Zubehör und Verbrauchsmaterial.

Und so macht das Systemkonzept sämtliche Arbeitsprozesse, vom Sägen, Fräsen, Hobeln und Bohren bis zum Schleifen und Polieren, nicht **nur leichter, sondern vor allem effizienter**.

Hier nur drei Beispiele für das Systemkonzept von Festool:

- CLEANTEC Absaugmobile sind gleichzeitig Werkzeugwagen: Die großen Ablageflächen und geräumigen Staufächer bringen mehr Ordnung in die Arbeit – und durch die großen Rollen ist das Absaugmobil auf schwierigen Untergründen leicht zu bewegen.
- Festool fertigt Schleifteller und Schleifmittel selbst: Das garantiert die optimale, hundertprozentige Abstimmung auf die dazugehörigen Festool Schleifwerkzeuge.
- Sägeblätter, Fräsersystem, Schleifmittel – Festool bietet ausnahmslos Zubehör, das konsequent bis ins Detail auf dem Systemkonzept basiert.

Sicherheit hat bei Festool viele Extras. Die aber nicht extra kosten.

Festool Werkzeuge sind für die Praxis entwickelt. Und damit meinen wir nicht die Ihres Arztes. Sondern Ihre Werkstatt und die Baustelle. Der Schutz und die **Erhaltung der menschlichen Arbeitskraft** nimmt für Festool einen besonders hohen Stellenwert ein.

Darum investiert Festool in Ihre Gesundheit am Arbeitsplatz: Festool Werkzeuge erfüllen deshalb nicht nur die wesentlichen Vorschriften der Berufsgenossenschaften, sondern verfügen über eine Reihe von Techniken, die ein **zusätzliches Plus an Sicherheit** bedeuten: vom Vibrations-Stop, der Ihre Gelenke schont, bis zur automatischen Absenkung der Leerlaufdrehzahl auf die Lastdrehzahl bei Festool Sägen, Oberfräsen und Hobeln, wodurch Ihr Gehör entlastet wird.

Aus diesem Grund gehen Sie mit Festool **auf Nummer sicher** – mit dem Wissen, den Risiken und Nebenwirkungen für Ihre Gesundheit und der Ihrer Mitarbeiter verantwortungsbewußt vorzubeugen.

Hier nur drei Beispiele für die Sicherheitstechnik von Festool:

- Die patentierte SSB Sicherheits-Schnell-Bremse bei allen Festool Handkreissägen, Oberfräsen und Hobeln: Dadurch wird das Werkzeug innerhalb von nur ca. 2 Sekunden nach dem Ausschalten zuverlässig gestoppt.
- Das patentierte Festool Führungssystem gibt Ihnen zusätzliche Sicherheit: Denn dadurch ist das Handling beim Eintauchen sicher.
- Die Antistatik-Funktion der Festool Absauggeräte: Sie garantiert Schutz vor Stromschlägen und vor einer Selbstentzündung des Staubes.

Service

Unser Service kennt keine Grenzen.
Und unsere Kundennähe keine Entfernungen.

Service muß nicht nur auf dem Papier überzeugen, sondern auch in der Praxis – dann, wenn man ihn dringend braucht. Festool Maschinen sind Profigeräte und müssen deshalb bei der Anschaffung schnell verfügbar und im Falle einer Reparatur so schnell wie möglich wieder einsatzbereit sein.

Darum liefert Ihnen Festool alle Werkzeuge, Ersatzteile und Verbrauchsmaterialien ab Lager, und damit in kürzester Zeit. **Und zwar weltweit.** Bei Reparaturen sorgt der schnelle Festool Kundendienst dafür, daß keine Maschine länger als 48 Stunden in den fachkundigen Händen unserer Reparaturspezialisten bleibt.

Aber Festool bietet Ihnen einen Service, der weit über Geräte, Zubehör und Verbrauchsmaterialien hinausgeht: vom Festool Info-Service, der Ihnen **regelmäßig aktuelle Informationen** zusendet, bis zur Anwendungsdatenbank im Internet unter **www.festool.com**, die Sie über alle Fragen rund um Werkzeuge und Anwendungen informiert.

Hier nur drei Beispiele für die Serviceleistungen von Festool:

- Ersatzteilgarantie für 7 Jahre nach Auslauf der Produktion für jede einzelne Maschinentype. Das bedeutet für Sie: Sicherheit für ein langes Werkzeugleben. Und meistens haben wir auch noch die wichtigsten Teile für Maschinen, die 10 Jahre und mehr auf dem Buckel haben, für Sie vorrätig.
- Damit Sie Ihre Anschaffung nicht auf die lange Bank schieben müssen, bietet Ihnen der Festool Finanzierungsservice günstige Finanzierungsmöglichkeiten zu attraktiven Konditionen. Ihr Festool Fachhändler berät Sie gerne im Detail.
- Unter www.festool.com zeigen wir Ihnen über 50 Anwendungsbeispiele von A wie Acryl bis Z wie zementgebundene Spanplatte, praxisorientierte Problemlösungen, geeignetes Werkzeug und passendes Zubehör.

Fortbildung

Man lernt nie aus:
Schulungen für die Handwerkspraxis.

Festool Werkzeuge entsprechen den neuesten ergonomischen und arbeitsorganisatorischen Erkenntnissen. In Festool Seminaren, aber auch in Fortbildungsmaßnahmen in Zusammenarbeit mit Berufsbildungseinrichtungen geben wir dieses Wissen an Sie weiter – für effizientes und wirtschaftlich erfolgreiches Arbeiten.

Höchste Ansprüche stellen wir natürlich auch an die Festool Seminare: Didaktisch und anwendungstechnisch geschulte, erfahrene Trainer und optimal ausgerüstete Trainingsräume sichern das hohe Niveau der Seminare, die entsprechend dem Teilnehmerprofil (Händler, Multiplikatoren oder Endanwender) und Thema praxisorientiert konzipiert werden.

In Festool Seminaren steht der praktische Schulungsteil im Vordergrund neben der Theorie – denn aktive Teilnahme sichert den Lernerfolg. Die Schulungsunterlagen nehmen die Teilnehmer selbstverständlich mit nach Hause, genauso wie das Zertifikat über die erfolgreiche Teilnahme.

Dritter Baustein unserer erfolgreichen Seminare ist der Raum für Kommunikation: Zum Fachsimpeln zwischen den Seminarblöcken für den Erfahrungsaustausch oder den zwanglosen Plausch – damit Sie alles in guter Erinnerung behalten.

Grundelemente der Festool Seminare:

- Theorie: Der theoretische Teil besteht aus Materialkunde, Gerätekunde, Anwendungstechnik. Die einzelnen Themenblöcke werden dabei auf Grundlage der Seminarmappe ausführlich behandelt.
- Praxis: alltagsnahe Umsetzung der Lerninhalte, in kleinen Lerngruppen wird in der optimal ausgestatten Trainingswerkstatt gewährleistet.
- Kommunikation: Zeit zwischen den Seminarblöcken, um Erfahrungen auszutauschen und Kontakte zu knüpfen.

Festool Kunden-Service
Die Festool Qualität.

Von Festool erwarten Sie mehr als Werkzeug – nämlich ganzheitliche Arbeitssysteme. Auch unser Service-Konzept bietet Ihnen Leistungen, die rund ums Gerät systematisch ineinandergreifen: vom Qualitätsmanagement über die Garantie-Leistung bis zur schnellen Reparatur.

Zertifizierung

Zertifikat für Qualität.

Unsere Produkte müssen den höchsten Qualitätsansprüchen genügen. Um diesen Anspruch einzulösen, gibt es bei Festool **Qualitätsmanagement-Prozesse,** die alle Bereiche des Unternehmens umfassen:

Ein qualitätsorientiertes Management, abgesicherte Qualitätsplanungs- und Prüfprozesse, sowie funktionierende Regelkreise zur Kommunikation und Information. Denn die Herstellung von hochwertigen Profi-Werkzeugen hängt nicht nur von der Professionalität und dem Know-how der Produktionsabteilung ab: Die gesamten Unternehmensprozesse müssen darauf ausgerichtet sein.

Das Managementsystem und die Betriebsorganisation unserer Werke werden regelmäßig in einem unabhängigen Audit darauf geprüft, ob sie diesen hohen professionellen Anspruch erfüllen. Mit überragendem Erfolg: Die **Zertifizierung nach DIN EN ISO 9001** wird seit Jahren ohne jede Abweichung bestätigt. Für uns und für Sie bedeutet das größtmögliche Sicherheit in Sachen Qualität und Service-Orientierung. Ein neuer Beweis für unsere hohen Qualitäts-Standards: Die Produktionsstätte Neidlingen hat die vom Verlag Moderne Industrie vergebene Auszeichnung für „Hervorragende Produktionsprozesse" erhalten.

ZERTIFIKAT

DQS Deutsche Gesellschaft zur Zertifizierung von Managementsystemen mbH

FESTOOL

Qualitätsmanagementsystem

DIN EN ISO 9001

IQNet

1+2 Garantie

Mit Garantie besser.

Unsere Gewißheit bezüglich der Qualität unserer Produkte geben wir an unsere Kunden weiter. Für **alle Elektro- und Druckluftgeräte** gewährt Festool natürlich die gesetzlich verankerte Gewährleistung auf Material- und Fertigungsfehler. Diese Garantie verlängert sich automatisch auf **insgesamt 3 Jahre,** wenn Sie die jedem Neugerät beiliegende 1+2 Garantiekarte einsenden. Die genauen Bedingungen für die 1+2 Garantie sowie die Gebrauchs-, Wartungs- und Pflegehinweise finden Sie in der Betriebsanleitung oder den jedem Produkt beigefügten Unterlagen.

So einfach verschaffen Sie sich drei Jahre garantierte Sicherheit für ihr Gerät:

- 1+2 Garantiekarte vollständig ausfüllen
- und innerhalb 30 Tage nach Kauf an Festool senden.

GARANTIA
GUARANTEE FESTOOL 1+2 GARANZIA
GARANTIE

Festool Kunden-Service
Der Festool Reparatur-Service.

FESTOOL

48-Stunden-Service

Die Reparatur-Profis.

Manchmal wird sogar bei einem Festool Gerät eine Reparatur notwendig. Unser Kundendienst hat dann die Aufgabe, die Ausfallzeiten beim Kunden so gering wie möglich zu halten: **Innerhalb von 48 Stunden** nach Eingang bei uns ist Ihr Gerät wieder voll funktionsfähig und auf dem Weg zurück.

Für die Abwicklung Ihres Reparaturauftrages haben Sie bei Festool **zwei Möglichkeiten:**

1. Abgabe beim Fachhändler oder

2. Direkteinsendung zum Festool Kundendienst.

1. Abgabe beim Fachhändler

Dies kann für Sie **der bequemste Weg** sein. Ihr Fachhändler erledigt für Sie die sichere Verpackung, z.B. im speziellen Reparatursystainer, und füllt mit Ihnen zusammen einen Reparaturauftrag aus, der uns über den Schaden und den gewünschten Reparaturumfang eingehend informiert. Nach erfolgter Reparatur holen Sie die Maschine einfach wieder bei Ihrem Fachhändler ab.

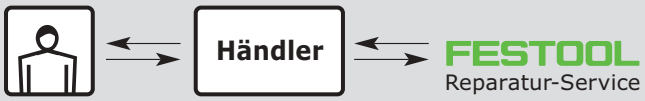

oder

2. Direkteinsendung zum Festool Kundendienst

Dies kann für Sie **der schnellste Weg** sein. Dank der Postzulassung des Systainers können Sie Festool Geräte zur Reparatur direkt im Originalsystainer an Festool schicken. Das ist sicher, einfach und funktioniert ohne weitere Umverpackung. Natürlich können Maschinen auch im Karton verpackt werden.

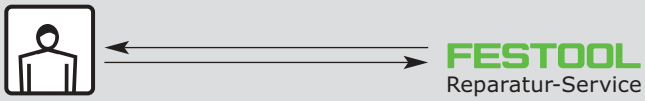

Abholservice

Machen Sie's sich einfach.

Noch bequemer geht's mit dem Festool Abholservice: Um Ihnen Wege zu ersparen und die Transportzeiten zu verkürzen, bieten wir in immer mehr Ländern einen Abholservice für Reparaturen an, der **rasch** und für Sie **kostengünstig** die Maschinen bei Ihnen abholt und nach erfolgter Reparatur wieder zu Ihnen zurückbringt.

Fragen Sie Ihren Fachhändler oder den Festool Kundendienst speziell nach dem Abholservice für Reparaturen. **Im Garantiefall werden die Transportkosten komplett von uns übernommen,** bei einer Reparatur gegen Berechnung bezahlen Sie nur die Transportkosten für einen Weg.

Geht Ihr Abholauftrag bis um 14 Uhr bei dem von uns beauftragten Paketdienst ein, wird das defekte Gerät am nächsten Werktag abgeholt.

Kostenvoranschlag/Reparaturkosten

Genau gerechnet.

Im Garantiefall sind Reparaturen durch den Festool Kundendienst natürlich kostenlos. Bei allen anderen Reparaturen sollen Sie in jedem Fall über die Wirtschaftlichkeit einer Reparatur selbst entscheiden können. Ab einer gewissen Höhe der Reparaturkosten (ca. 50% des Neupreises) erhalten Sie deshalb von uns **automatisch einen detaillierten Kostenvoranschlag.** Falls Sie dies wünschen und uns dies zuvor mitteilen, erstellen wir Ihnen natürlich auch für kleinere Reparaturen einen Kostenvoranschlag. Dieser Service der Befundung Ihrer Maschine und der **Erstellung eines individuellen Kostenvoranschlages ist für Sie kostenlos.**

Eine individuelle Reparatur durch den Festool Kundendienst lohnt sich für Ihr hochwertiges Gerät fast immer. Falls Sie trotzdem auf die Reparatur verzichten und wir Ihnen das defekte Gerät zurücksenden sollen, muss das Gerät aus sicherheitstechnischen Bestimmungen leider demontiert bleiben.

Unsere Reparaturpreise setzen sich aus Lohnkosten, Materialkosten sowie Verpackungs- und Transportkosten zusammen zzgl. der gesetzlichen Mehrwertsteuer. Diese Positionen werden in der Rechnung getrennt aufgeführt, so daß Sie einen genauen Überblick über das Preis-Leistungs-Verhältnis erhalten.

Produktsicherheit

Kostenlose Sicherheitsprüfung.

Nur einwandfrei **elektrisch sichere Maschinen** verlassen unseren Kundendienst. Jede Maschine wird bei uns nach Abschluss der Reparatur mittels Hochspannungsprüfgeräten bezüglich ihrer elektrischen Sicherheit überprüft.

Ausschließlich im zentralen TTS-Kundendienst Wendlingen erhalten Sie als sichtbares Zeichen dafür eine **Prüfplakette,** auf der das Datum der Prüfung gekennzeichnet ist. Diese für Sie kostenlose Prüfung und Prüfplakette ist von der Berufsgenossenschaft anerkannt und erhöht für Sie und Ihre Mitarbeiter die persönliche Sicherheit.

Entsorgung

Wirtschaftlich bis ins Letzte.

Festool Geräte tun jahrelang unermüdlich ihre Arbeit. Schon deswegen sind sie ein aktiver Beitrag zum Schutz von Ressourcen und zur Müllvermeidung. Aber irgendwann ist auch für ein Festool Gerät Schluss und dann kümmern wir uns um die **ordnungsgemäße Entsorgung.**

Wir nehmen Ihre Altgeräte und verbrauchten Akkus kostenlos zurück und führen sie dem **Recycling** zu. Dort werden diese zerlegt und nach Materialien sortiert. Soviel wie möglich wird in den Materialzyklus zurückgeführt.

Die richtige Adresse für Ihren Reparatur-Service[1]:

TTS Tooltechnic Systems AG & Co.KG
Kundendienst
Wertstraße 22
D-73240 Wendlingen

Telefon 0 70 24 / 8 04-300
Telefax 0 70 24 / 8 04-298

E-mail: service-de@tooltechnicsystems.com

oder im Internet unter www.festool.com

[1] Für Österreich siehe Umschlag S. 410.

Festool Kunden-Service
Der Festool Ersatzteil-Service.

Ersatzteilgarantie

Mindestens 7 Jahre.

Festool Geräte sind äußerst langlebig. Deshalb garantieren wir Ihnen für jede einzelne Maschinentype eine **Ersatzteilverfügbarkeit für mindestens 7 Jahre** nach Auslauf der Produktion. Selbst bei noch älteren Maschinen können wir Ihnen meist mit den wichtigsten Teilen weiterhelfen. Ihr Fachhändler verfügt stets über den aktuellen Festool Ersatzteilkatalog. Bei allen Fragen rund um das Thema Ersatzteile berät und unterstützt Sie gerne Ihr Fachhändler.

GARANTIE SUR LE PIECES DETACHEES
SPARE PART GUARANTEE
FESTOOL
7
GARANTIA PARA PIEZAS DE RECAMBIO
ERSATZTEILGARANTIE

Ersatzteilbestellung

Kompetent durch den Fachhändler.

Bitte nehmen Sie Ihre Ersatzteilbestellung ausschließlich über Ihren Festool Fachhändler vor. Für die korrekte Identifizierung der passenden Teile benötigt dieser den **Maschinentyp und die B-Nummer** (Grundgeräte-Nummer) des Gerätes. Diese Angaben finden Sie auf dem **Leistungsschild** der Maschine. Damit ist sichergestellt, daß Sie auch bei technischen Weiterentwicklungen immer die passenden Ersatzteile zu Ihrer Maschine bekommen.

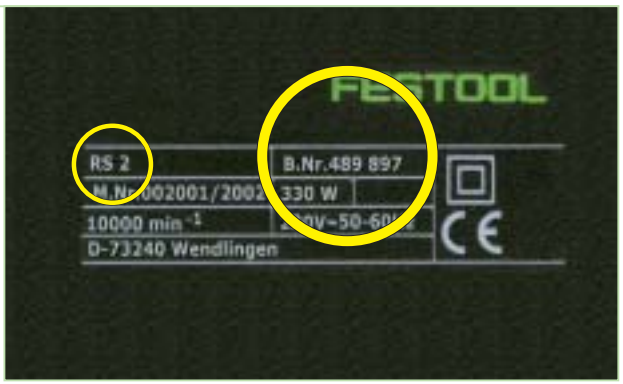

Explosionszeichnung

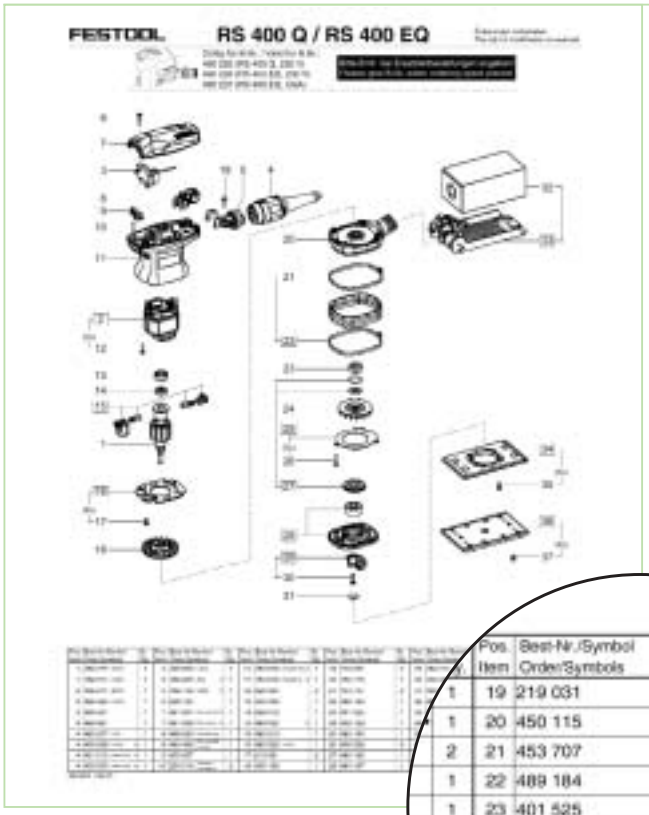

		Pos. Item	Best-Nr./Symbol Order/Symbols	St. Qty.	Pos. Item	Best-Nr. Order/Symbols
	1	19	219 031	2	29	489 214
•	1	20	450 115	1	30	400 290
	2	21	453 707	2	31	400 585
	1	22	489 184	1	32	489 128 (Bx)
	1	23	401 525	1	33	489 129
•	1	24	450 129	1	34	489 215
	1	25	489 185	1	35	228 738
	1	26	400 528	3	36	489 252
	2	27	489 186	1	37	400 212
		28	489 187	1		

Ersatzteile selbst bestimmen.

Jeder Festool Maschine, die bei uns das Werk verläßt, liegt eine übersichtliche Explosionszeichnung bei.

Alle Ersatzteile sind mit einer Positions-Nummer gekennzeichnet, mit der die jeweilige Festool Ersatzteil-Nummer in der dazugehörigen Tabelle leicht bestimmt werden kann. Mit dieser Nummer können Sie sichergehen, daß Sie **ausschließlich Original-Ersatzteile** erhalten, die bei einer Reparatur die **maximale Zuverlässigkeit und Lebensdauer** garantieren.

Festool Produkte werden aus hochwertigen, qualifizierten und freigegebenen Teilen gefertigt. Deshalb sollten auch im Falle einer Reparatur nur diese Original-Ersatzteile verwendet werden.

Die richtige Adresse für Ihren Ersatzteil-Service[1]:

Ersatzteile bestellen Sie über Ihren Festool Fachhändler in Ihrer Nähe.
Die aktuelle Händlerliste finden Sie unter www.festool.com oder Sie fragen uns direkt unter:

Telefon 0 70 24 / 8 04-0

nach dem nächstgelegenen Fachhändler.

[1] Für Österreich siehe Umschlag S. 410.

Festool Online
Der direkte Weg zu Ihrem Vorteil.

Schnelle Informationsübermittlung – das war Jahrhunderte lang nur mit Gedrucktem zu realisieren. Mit dem Internet haben Kommunikation und Information eine neue Qualität erreicht. Auf **www.festool.de** schöpfen wir diese neuen Möglichkeiten voll aus, um Ihnen ein weiteres Werkzeug für Ihren geschäftlichen Erfolg in die Hand zu geben. Natürlich in der bekannten Festool Qualität: innovativ, nutzenorientiert und gerade auf Ihre Interessen zugeschnitten. Probieren Sie's aus, wir freuen uns auf Ihren Besuch!

Die Homepage

Für Sucher und Finder.

www.festool.de bietet Ihnen so viele Möglichkeiten, daß Herumstöbern auf eigene Faust sich lohnt: Sie finden **detaillierte Produktdarstellungen,** die durch Multimedia-Effekte wie Illustrationen und Animationen ergänzt werden. Außerdem werden **Neuheiten und Tips,** wie Sie täglich wirtschaftlicher mit Festool Geräten arbeiten, vorgestellt. **Umfangreiche Informationen** über die Service-Leistungen von Festool finden Sie selbstverständlich auf unserer Seite genauso wie einen praktischen und ausführlichen **Download-Bereich.** Und noch vieles mehr. Das Ganze natürlich benutzerfreundlich aufbereitet und übersichtlich gegliedert.

Kurz gesagt: Unsere Homepage ist Ihr ganz persönlicher Zugang zu Festool. Ohne Bürozeiten und Ladenschluß. Sie können uns besuchen, wann immer und so lange Sie wollen. Fündig werden Sie auf jeden Fall. Am besten gleich lossurfen!

Produktinformation

Gehen Sie auf Entdeckungsreise!

Wer mehr sucht als kompakte Leistungsangaben oder gern wichtige Unterlagen von seinem Rechner aus verwaltet, ist bei www.festool.de an der richtigen Adresse: Im Internet finden Sie nicht nur Informationen aus dem Katalog – ein praktischer Download Bereich hält die aktuellen **Festool Prospekte** zum schnellen Herunterladen auf Ihren eigenen Rechner bereit. Eine **Sammlung von Testberichten** namhafter Institutionen und Fachzeitschriften zu unseren Geräten gibt's zusätzlich, genauso wie eine **Sammlung von praxisorientierten Anwendungsbeispielen,** verfaßt von Profis.

Ganz besonders spannende und ungewöhnliche Einblicke in Funktionsweise und Konstruktionsdetails unserer Geräte liefern zahlreiche Produktanimationen.

Online-Shopping

Führungsschienen gibt's auch sonntags.

Online-Shopping geht immer: Ob draußen trübes Wetter herrscht oder Sie unter der Woche einfach keine Zeit haben – im Internet können Sie **24 Stunden** am Tag sieben Tage die Woche einkaufen, ohne einen Schritt vor die Tür zu tun. **E-Shops von autorisierten Festool Fachhändlern** sorgen dafür, daß Sie jederzeit dringend benötigtes Zubehör und Verbrauchsmaterial bestellen können, genauso selbstverständlich wie ein neues Gerät. Auch Sonntagmorgen um 3, falls Sie da am Rechner sitzen.

Klicken und Finden.

Zu den Online-Shops unserer Partner-Fachhändler gibt's zwei Wege: Per Mausklick auf den Button **„Online Shops"** oder direkt unter **www.festoolshops.de**
Mit einem Klick sind Sie beim Online Fachhändler Ihrer Wahl.

in den Warenkorb legen

Fachhandelsübersicht

Finden Sie den Naheliegendsten!

Auch in Ihrer Nähe gibt es autorisierte Festool Fachhändler. Sie glauben uns nicht? Dann probieren Sie es mal mit unserer **Händlersuche auf www.festool.de**

Dort werden Sie ganz schnell fündig: Die nach Spezialisierung, Postleitzahl und Händlername differenzierte Suchfunktion verweist Sie genau an die richtige Adresse.

Händler

Ort

Händler PLZ

Branchen

Alle

Sortiment

Alle

Suchen Sie einen Händler in Ihrer Nähe?

Ihre PLZ

Händler suchen

Festool Online
Der direkte Weg zu Ihrem Vorteil.

Anwendungsinformationen

Rat und Tat, Tips und Tricks.

Fragen haben oft eine schlechte Angewohnheit: Sie tauchen völlig überraschend auf. Beispielsweise: „Wie fräse ich halbverdeckte Schwalbenschwanz-Zinken?" Oder: „Wie bohre ich Lochreihen?" Auf unserer Homepage finden Sie **zahlreiche Anwendungsbeispiele**, in denen Sie von erfahrenen Fachleuten **Schritt für Schritt** durch den Arbeitsvorgang geführt werden. Die Beschreibungen können Sie schnell und praktisch auf Ihren Rechner herunterladen oder ausdrucken.

Die Anwendungsbeispiele finden Sie jeweils unter dem entsprechenden Oberbegriff. Und damit sie Ihnen auch wirklich nützen, achten wir streng darauf, daß unsere praxiserprobten Autoren gut verständlich formulieren.

Leistungsübersicht

Garantiert benutzerfreundlich.

Auf www.festool.de gibt's **alle Infos zum Festool Service-Programm:** 1+2 Garantie, Reparatur- und Ersatzteil-Service, Abholservice, 48-Stunden-Service usw. Auch wenn Sie den Katalog gerade nicht bei der Hand haben – auf unserer Homepage finden Sie immer alles Wichtige zum Service auf einen Blick.

Zum Beispiel die **Anmeldung für die 1+2 Garantie.** In fünf einfachen Schritten sichern Sie sich jetzt die Garantieverlängerung für Ihr neues Festool Gerät online.

Außerdem haben Sie über das Internet **exklusiv Zugang zu unserem Tools for Profit-Kundenclub:** Sensationelle Aktionen, zusätzliche Service-Leistungen wie Neugerät bei Diebstahl und viele andere Vorteile erwarten Sie als Mitglied. Besonders bequem: Die Anmeldung online. Informieren Sie sich ab S. 400 im Festool Katalog oder unter www.toolsforprofit.de.

Neuigkeiten

Wissen, das mehr bringt.

Aktualität und Schnelligkeit sind die Riesenvorteile des Internets, vor allem gegenüber Gedrucktem. Als flexibles Informationsmedium ist unsere Homepage deswegen die perfekte Ergänzung zum Festool Katalog. Das heißt für Sie: Der regelmäßige Klick auf **www.festool.de hält Sie auf dem neuesten Stand** der Festool Technik. Und das nicht nur für die Bereiche Produkte und Service. Ein Blick in die Rubrik „Neuheiten" und Sie wissen, was es Neues in der Festool Welt gibt.

Kontakt

Immer der richtige Ansprechpartner.

Sollten Sie Fragen, Probleme oder Anregungen zu Festool Produkten oder Serviceleistungen haben, hilft Ihnen der Klick auf den **Kontakt-Button** weiter: Unter der Rubrik „Email" finden Sie **Ihren Ansprechpartner bei Festool** – keine Sammeladresse, sondern die Email-Adresse des kompetenten Ansprechpartners für den jeweiligen Unternehmensbereich. Schreiben Sie uns, wir beraten Sie gerne.

Der Klick, der Sie weiterbringt:

www.festool.de

Entdecken Sie unsere besten Seiten jetzt auch im Internet!

Damit entsteht auch an engen Stellen kein Engpaß.

Bohren und Schrauben
Der CDD – Die Vorteile liegen in der Hand.

Das Arbeiten über Kopf ist immer anstrengend, der kompakte CDD aber macht es leichter.

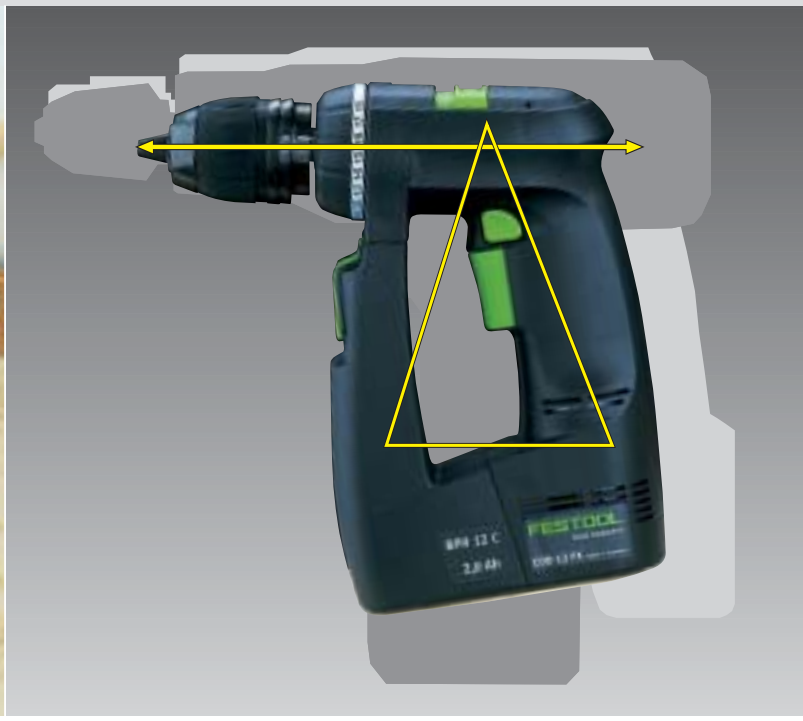

Kurz und mit optimaler Gewichtsverteilung.

Die Vorteile auf einen Blick.

Hervorragende Arbeitsergebnisse
- Präzises und feinfühliges Arbeiten durch kompakte Bauform und ausgewogenen Schwerpunkt.
- Sicheres und schnelles Arbeiten auch bei schmalen Zwischenräumen durch kurze Bauweise, Bit-Direktaufnahme.
- Ausreichend Reserven auch bei hohem Leistungsbedarf durch Magne-Torque-Motor und modernste NiMH-Akkus (12 V).

Keine Nacharbeit
- Kein Überdrehen oder Durchziehen der Schrauben durch 18stufige Drehmomentbegrenzung.
- Materialgerechtes Schrauben und Bohren durch 2-Gang-Getriebe mit stufenlos regelbaren Drehzahlbereichen.

Deutliche Zeitersparnis
- Einfacher Wechsel der Einsatzwerkzeuge (Schrauben oder Bohren) durch Schnellspannfutter.

Geringe Maschinenkosten bzw. lange Lebensdauer
- Hohe Standfestigkeit und lange Lebensdauer durch gesinterte Planetenräder und kugelgelagertes Winkelgetriebe.
- Zusätzliche Absicherung durch 3 Jahre Garantie.

Systemvorteile

Sieht aus, wie er ist: außergewöhnlich gut.

Die ausgeklügelte Anordnung von Motor, Getriebe und Akkuzellen ermöglicht seine extrem kurze Bauform: Mehr als 20 cm braucht der CDD nie. Sie können ihn selbst **da einsetzen, wo bisher Handarbeit notwendig war.** Durch seine ausgewogene Gewichtsverteilung haben Sie immer optimalen Kraftfluß über die Maschinenachse und erzielen mit **weniger Kraftaufwand** bessere Arbeitsergebnisse. Das ergonomisch durchdachte Gehäuse erlaubt Ihnen **jederzeit das Umgreifen in die jeweils günstigste Greifpositon** und vereint so die Vorzüge unterschiedlicher Bauformen.

Die schweren Elemente Motor und Akkuzellen bilden mit dem leichten Getriebe ein ausgependeltes Dreieck mit **optimal angeordnetem Schwerpunkt.** Das spüren Sie beim zielsicheren „Anvisieren", und das macht sich beim Arbeiten durch einen deutlich geringeren Kraftaufwand bemerkbar.

Viel Kraft und viel Technik bestimmen das Innere des Akku-Bohrschraubers CDD.

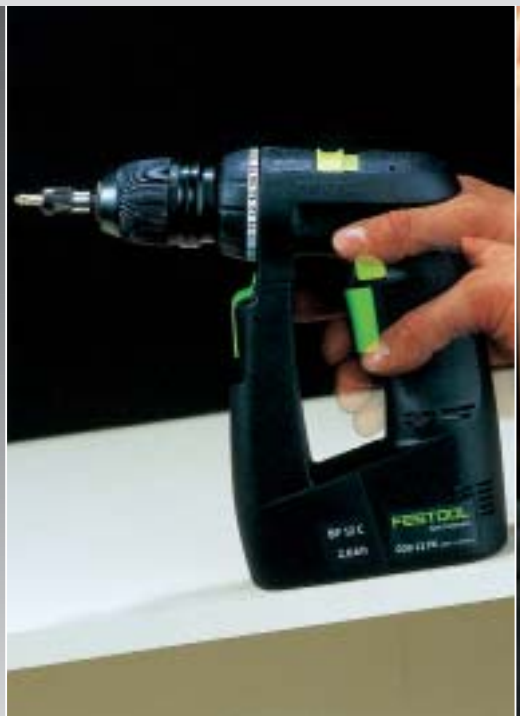

Je nach erforderlichem Krafteinsatz können Sie die Greifposition verändern.

Professionell arbeiten an bisher unzugänglichen Stellen.

Ergonomie

Vorteile greifbar nahe gebracht.

Das kugelgelagerte Winkelgetriebe ermöglicht die extrem kurze Bauform.

Der Magne-Torque-Motor mit Magneten aus seltenen Erden erzielt im Vergleich zu herkömmlichen 12V-Motoren einen erheblich besseren Wirkungsgrad. Dadurch steht Ihnen ein höheres **kraftvolles Drehmoment** bis 18 Nm für große Bohr- und Schraubdurchmesser zur Verfügung.

Ermüdungsarmes Arbeiten ist durch die besondere Form des Griffs gegeben. Je nachdem, ob Sie bohren oder schrauben wollen, viel oder wenig Kraft einsetzen müssen, verändern Sie einfach die Greifpositon entsprechend.

Der Griffradius des CDD ermöglicht die jeweils günstigste Greifposition und erlaubt Ihnen, jederzeit umzugreifen. Die ausgeformte Mulde für Daumen und Zeigefinger sorgt für optimalen Kraftfluß. Dadurch wird ein **Abrutschen vermieden und sicheres Schrauben** und **Bohren garantiert.**

Minimaler Platzbedarf im Einsatz.

Wenn es ganz eng wird, schrauben Sie einfach das Bohrfutter ab und benutzen die Bit-Direktaufnahme in der Bohrwelle Ihres CDD. Dadurch wird der Akku-Bohrschrauber nochmal 18 % kürzer. **Damit meistern Sie selbst extreme Situationen.** Und in vielen Fällen sparen Sie sich Handarbeit.

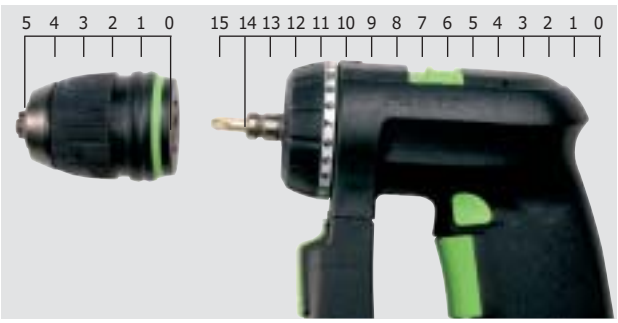

Nur 18 cm Gesamtlänge und ohne Bohrfutter mit Direktaufnahme des Bits sogar nur 14 cm.

Bohren und Schrauben
Der TDD – Der handliche mit dem starken Dreh.

Beim Verschrauben von Balken ist hohes Drehmoment gefragt. Um dagegenhalten zu können, ist die T-Form ideal geeignet.

Die Kraft der Maschine und der durch die Zweihandbedienung erhöhte Anpreßdruck ergänzen sich beim Dosensenken bestens.

Die Vorteile auf einen Blick.

Hervorragende Arbeitsergebnisse
- T-Form für minimale Belastung von Hand, Arm und Gelenken und dadurch sicheres Arbeiten.
- Überlegene Kraft und Leistung durch Magne-Torque-Motor und Hochleistungs-Akkuzellen mit 2,0 Ah.
- Einfaches, ermüdungsarmes Arbeiten durch den in die Hand gebauten, sehr schlanken Griff.
- Schneller bohren oder kraftvoller schrauben – einfach einstellbar durch 2-Gang-Planetengetriebe.

Keine Nacharbeit
- Kein Überdrehen oder Durchziehen von Schrauben durch 18stufig einstellbares Drehmoment.
- Materialgerechtes Schrauben und Bohren durch 2-Ganggetriebe mit stufenlos regelbarer Drehzahl.

Deutliche Zeitersparnis
- Einfacher Wechsel von Bits und Bohrern mit Schnellspannbohrfutter.

Geringe Maschinenkosten bzw. lange Lebensdauer
- Hohe Standfestigkeit und lange Lebensdauer durch Metallgetriebe mit gesinterten Planetenrädern.
- Zusätzliche Absicherung durch 3 Jahre Garantie.

Systemvorteile

Von der Form und ihrer Funktion.

Wenn Sie häufig lange und dicke Schrauben verarbeiten oder Bohrlöcher mit großem Durchmesser bohren müssen, empfehlen wir den Akku-Bohrschrauber TDD. Mit dem ideal ausbalancierten Mittelhandgriff können Sie die bei diesen Arbeiten auftretenden **hohen Drehmomente sicherer aufnehmen** und selbst **mehr Kraft übertragen.**

Der ergonomisch in die Hand gebaute, sehr schlanke Griff ermöglicht weitgehend **ermüdungsarmes Arbeiten** durch eine geringe Belastung von Hand, Arm und Gelenken.

Der Ein-/Ausschalter sowie die Tasten für den Drehrichtungswechsel von Rechts- auf Linkslauf sind **leicht bedienbar** und **ohne Umgreifen** erreichbar.

Die Gehäuseform begünstigt die Erhöhung des Anpreßdrucks bei der 2-Hand-Bedienung.

Bohren und Schrauben
Akkuzellen und Ladetechnik.

Geringeres Gewicht oder höhere Leistung – Sie haben die Wahl.

Keine Unterbrechungszeiten: Mit dem einen Akku arbeiten, den anderen laden – und zwar innerhalb 15 Minuten!

Akkuzellen

Die Leistungsklasse bestimmen Sie.

Ob Sie geringeres Gewicht oder höhere Leistung wollen, entscheiden Sie selbst, je nach Einsatzzweck. **Denn Arbeiten, für die Sie sonst zwei Geräte kaufen müßten, erledigen Sie bei Festool mit nur einem:** Zum Arbeiten über Kopf beispielsweise nehmen Sie den leichteren 9,6V-Akku und für besonders kraftvolles Schrauben und Bohren den Akkupack mit 12 V.

Die Akkus sind beim CDD und TDD jeweils von oben nach unten frei austauschbar: CDD/TDD 12 auch mit 9,6 V und TDD 14,4 auch mit 12 V oder 9,6 V kombinierbar.

In die Festool Akkupacks kommen nur auserlesene Zellen, die ein Maximum an Leistung bieten. Das gilt für die Nickel-Cadmium-Zellen mit 1,7 Ah und 2,0 Ah und für die neuen Nickel-Metall-Hydridzellen mit 3,0 Ah. Mit diesen auch unter Umweltaspekten hochklassigen Zellen schaffen Sie **mindestens 50 % mehr** Verschraubungen oder Bohrlöcher gegenüber herkömmlichen NiCd-Zellen.

Schraubvorgänge mit verschiedenen Akkukapazitäten.

Annahme: Schraube spax 5x40 mm in Fichte

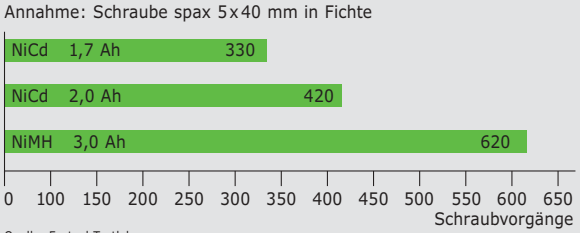

Quelle: Festool Testlabor

Ladetechnik

Volle Ladung in 15 Minuten.

Die Anforderungen an ein Ladegerät sind vielfältig: Den leeren Akkupack möglichst schnell zu seiner vollen Kapazität laden und gleichzeitig dafür sorgen, daß die Zellen dabei nicht überhitzen und so eine möglichst hohe Anzahl von Ladezyklen sicherstellen.

Die Technik der Festool Ladegeräte ist diesbezüglich auf dem neuesten technischen Stand. Alle Geräte sind Impulslader, die den Akku schnell bis zu seiner optimalen Kapazität und dabei schonend für eine ebenfalls optimale Lebensdauer laden. Mikroprozessoren mit verschiedenen, sich gegenseitig kontrollierenden Überwachungsfunktionen für Temperatur, Ladezeit, Zelleninnentemperatur und Kapazität steuern den Ladevorgang.

Mit Ladezeiten von 60, 45 oder sogar 15 Minuten sorgen die Ladegerät für einen **allzeit bereiten Einsatz** Ihres Festool Akkuschraubers.

Minus Delta-U Abschalttechnik.

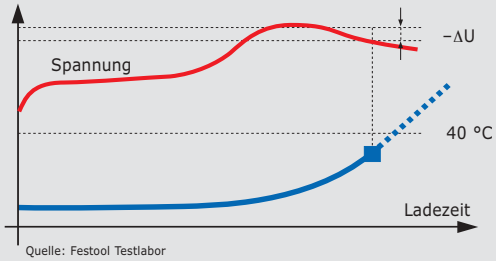

Quelle: Festool Testlabor

Bohren und Schrauben
Die Festool Akku-Bohrschrauber mit FastFix.

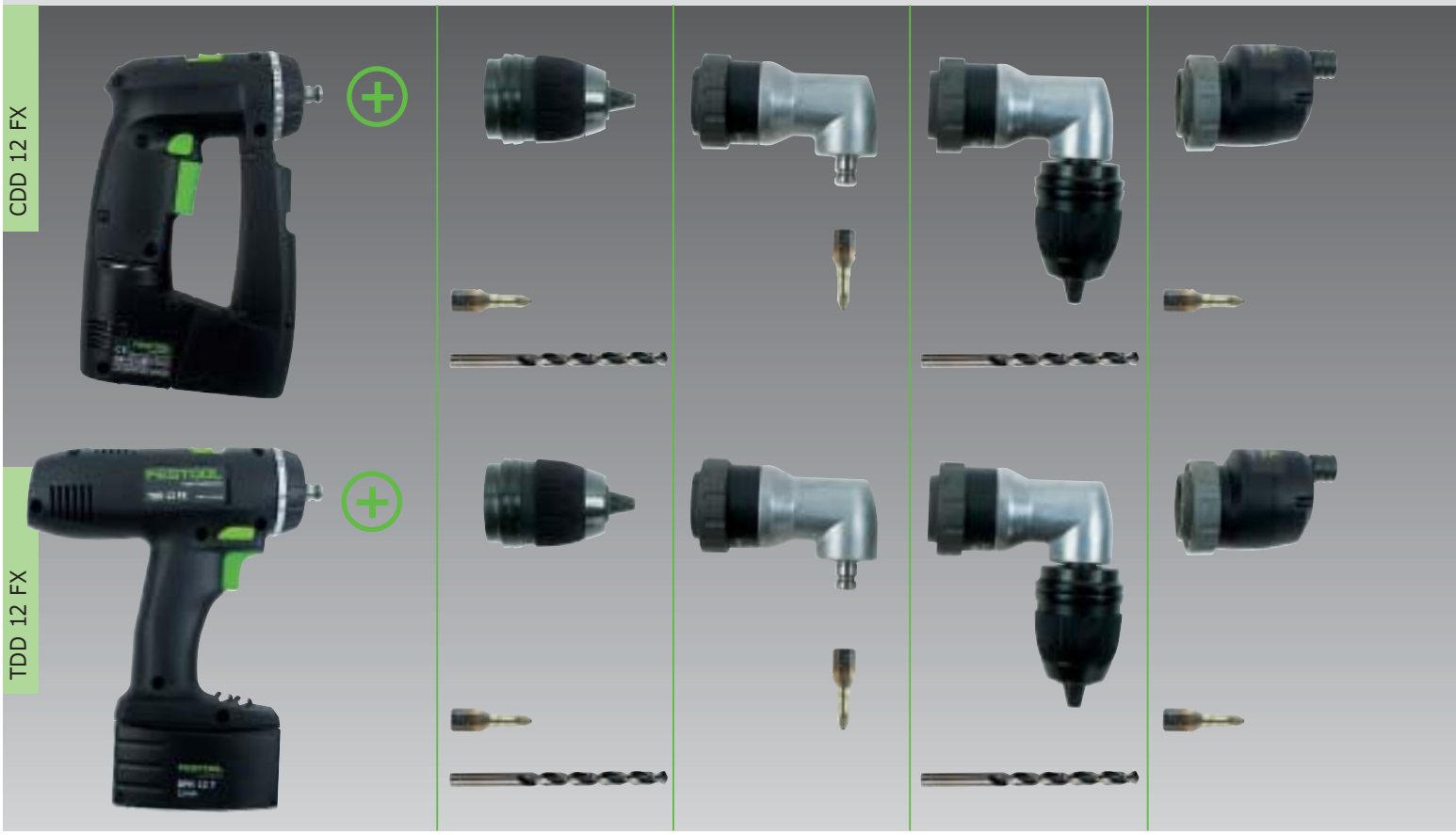

FastFix, das intelligente System, macht aus einem Akkuschrauber ein Werkzeugsortiment für alle Montagefälle.

Die Vorteile auf einen Blick.

Hervorragende Arbeitsergebnisse
- Durchdachtes System zum Arbeiten in engsten Räumen durch austauschbare Vorsätze.
- Blitzschnell abnehmbares Bohrfutter gibt die Bit-Direktaufnahme frei und verkürzt den Schrauber um 4 cm zum Schrauben in Engstellen.
- Winkelvorsatz ermöglicht das Bohren und Schrauben „um die Ecke".
- Exzentervorsatz für randnahes Schrauben und Einstellung von Beschlägen etc.

Keine Nacharbeit
- Ideale Zugangsmöglichkeit der Schraube spart Verrenkungen, verhindert das Abrutschen der Schrauberklinge und damit Beschädigungen.

Deutliche Zeitersparnis
- Kein Suchen nach geeigneten „Spezialwerkzeugen" und mehr oder weniger geeigneten Hilfsmitteln durch übersichtliche Unterbringung im bewährten Systainer.

Wirtschaftlichkeit
- Die Kombination der FastFix-Vorsätze erübrigt die Anschaffung von Spezialschraub- und -bohrmaschinen und ist äußerst wirtschaftlich.
- Das kompakte Set für alle Fälle spart Laderaum und Gewicht im Montagefahrzeug und beim Transport.

Systemvorteile

Ihr Montagepartner für alle Fälle.

Mit ihrer herausragenden Technik und Ausstattung haben die Festool Akku-Bohrschrauber CDD und TDD einen festen Platz im Handwerk erobert. Jetzt wird aus dieser bewährten Technik ein noch besser **durchdachtes System.** Denn da, wo Sie bis heute immer noch auf Spezialschrauber, Spezialbohrmaschinen oder den guten alten Handschraubendreher zurückgreifen mußten, löst das neue FastFix-System alle Probleme: **beim Arbeiten auf engstem Raum.**

Das beginnt beim blitzschnell abnehmbaren **FastFix-Qualitätsbohrfutter.** Mit einer einzigen Handbewegung ist die Bit-Direktaufnahme zugänglich und Sie sparen 4 cm an Länge ein. Ein Riesensprung, wenn es um Millimeter geht.

Der **FastFix-Winkelvorsatz** ermöglicht das Bohren und Schrauben „um die Ecke". Er läßt sich um 360° drehen und so jeder Arbeitsposition anpassen.

Randnah montierte Rückwandverbinder oder die Höheneinstellschrauben von Küchenschränken erfordern oft umständliche Verrenkungen oder den Einsatz von im Grunde ungeeigneten Handwerkzeugen. Mit dem **FastFix-Exzentervorsatz** kommen Sie bis auf wenige Millimeter an die Ecke/Kante heran und lösen dieses Problem mühelos und elegant.

Wo's ganz eng wird. *Um die Ecke geschraubt und gebohrt.* *Randnahes Schrauben in Ecken.*

Systemvergleich

Raum ist in der kleinsten Nische.

Versuchen Sie mal, **auf knapp 20 cm Raum mit einem Akkuschrauber eine Schraube einzudrehen.** Mit dem CDD oder TDD von Festool ist das kein Problem.

Nehmen Sie einfach das FastFix-Bohrfutter ab, und setzen Sie den Bit unmittelbar in die Direktaufnahme der Maschinenwelle. So sparen Sie rund 4 cm Werkzeuglänge ein. Und das ist ganz schön viel, wenn die Alternative „schrauben von Hand" heißt.

Zudem können Sie jetzt auch das **„Schrauben oder Bohren um die Ecke"** übernehmen, was bisher ja nur mit Spezialmaschinen oder mit Handarbeit möglich war. Denn Festool hat eine praktische Lösung entwickelt: den **Winkelvorsatz.**

Sowohl CDD als auch TDD können im Handumdrehen umgerüstet werden, und was bisher mühsam war, geht jetzt bequem und schnell. Bei Bedarf klipsen Sie werkzeuglos das Bohrfutter auf den Winkelvorsatz und **machen so im Nu aus dem Winkelschrauber eine Winkelbohrmaschine.**

Auch Anwendungen, bei denen es auf „randnahes Schrauben" ankommt, können nun elegant gemeistert werden. Durch den FastFix-Exzentervorsatz kommen Sie an Stellen, wo bisher Handarbeit angesagt war.

Praktisch untergebracht ist das Ganze als Bohrschrauber-Set im Systainer, der alle Teile zum Akkubohren und -schrauben übersichtlich angeordnet enthält.

Statt vieler Geräte und Hilfsmittel brauchen Sie also künftig nur noch eines, um für alle Montagefälle gerüstet zu sein: die Festool Akku-Bohrschrauber mit FastFix.

Einsatzgebiete auf einen Blick.

- Schubladenauszüge
- Türfuttermontage
- Schrank-Inneneinrichtungen
- Schienen und Blenden
- Höhenverstellungen, z. B. an Hängeschränken
- Montagen in Nischen, Zwischenräumen, Ecken und Winkeln

Bohren und Schrauben
Kraft und Handlichkeit.

Akku-Bohrschrauber CDD 9,6 FX

Wenn jedes Gramm zählt.

- Extrem vielseitiges Einsatzspektrum und optimaler Bedienungskomfort, auch beim Arbeiten in engen Zwischenräumen durch die kompakte Bauform.
- Durchdachtes System, durch Austausch des Bohrfutters gegen Winkel- und Exzentervorsatz (Zubehör) für höchste Flexibilität beim Arbeiten.
- Das blitzschnell abnehmbare FastFix Bohrfutter verkürzt den Schrauber um 6 cm und gibt die Bit-Direktaufnahme zum Arbeiten in Engstellen frei.
- Bequemste Handhabung in jeder Arbeitsposition durch die ausgewogene Schwerpunktlage sowie das ergonomische Design.
- Leichtes Umschalten von Rechts- auf Linkslauf durch die griffgünstige Positionierung aller Bedienelemente.

Akkuspannung	9,6 V
Leerlaufdrehzahl 1. Gang	0 – 380 $min^{[-1]}$
Leerlaufdrehzahl 2. Gang	0 – 1100 $min^{[-1]}$
Bohrleistung Stahl, Ø	Ø 12 mm
Bohrleistung Holz, Ø	Ø 20 mm
Drehmoment Einstellbereich	0,5 – 5 Nm
max. Drehmoment bei Metall	26 Nm
max. Drehmoment bei Holz	10 Nm
Bohrfutterspannweite	1 – 10 mm
Akkuleistung	2,0 Ah
Ladezeiten NiCd 2,0 Ah	MCU 15/EC 60 15 min/60 min
Gewicht mit Akku	1,8 kg

Mit Elektronik
Lieferumfang: FastFix-Bohrfutter, 2. Akkupack, Bit-Depot, 2 Bits

+ **Akku-Bohrschrauber CDD 9,6 FX-Plus**
Ladegerät EC 60
Im Systainer

Bestell-Nr.: 564105

+ **Akku-Bohrschrauber CDD 9,6 FX/MCU 15 Plus**
Ladegerät MCU 15
Im Systainer

Bestell-Nr.: 564108

Akku-Bohrschrauber CDD 12 FX

Im Montageeinsatz kaum zu schlagen.

- Extrem vielseitiges Einsatzspektrum und optimaler Bedienungskomfort, auch beim Arbeiten in engen Zwischenräumen durch die einzigartig kompakte Bauform.
- Durchdachtes System, durch Austausch des Bohrfutters gegen Winkel- und Exzentervorsatz (Zubehör) für höchste Flexibilität beim Arbeiten.
- Das blitzschnell abnehmbare FastFix Bohrfutter verkürzt den Schrauber um 6 cm und gibt die Bit-Direktaufnahme zum Arbeiten in Engstellen frei.
- Bequemste Handhabung in jeder Arbeitsposition durch die ausgewogene Schwerpunktlage sowie das ergonomische Design.

Akkuspannung	12 V
Leerlaufdrehzahl 1. Gang	0 – 380 $min^{[-1]}$
Leerlaufdrehzahl 2. Gang	0 – 1100 $min^{[-1]}$
Bohrleistung Stahl, Ø	Ø 14 mm
Bohrleistung Holz, Ø	Ø 25 mm
Drehmoment Einstellbereich	1 – 7 Nm
max. Drehmoment bei Metall	30 Nm
max. Drehmoment bei Holz	18 Nm
Bohrfutterspannweite	1,5 – 13 mm
Akkuleistung	2,0 Ah
Ladezeiten NiCd 2,0 Ah	MCU 15/EC 60 15 min/60 min
Ladezeit NiMH 3,0 Ah	ECU 45 70 min
Gewicht mit Akku	2,0 kg

Mit Elektronik
Lieferumfang: FastFix-Bohrfutter, 2. Akkupack, Bit-Depot, 2 Bits

+ **Akku-Bohrschrauber CDD 12 FX-Plus**
Ladegerät EC 60
Im Systainer

Bestell-Nr.: 564110

+ **Akku-Bohrschrauber CDD 12 FX/MCU 15 Plus**
Ladegerät MCU 15
Im Systainer

Bestell-Nr.: 564113

+ **Akku-Bohrschrauber CDD 12 FX/MH-Plus**
Ladegerät ECU 45
NiMH-Akkupacks
Im Systainer
Bestell-Nr.: 564115

Akku-Bohrschrauber TDD 9,6 FX

So klein – und doch fast so stark wie ein Großer.

- Gesundheitsschonendes Arbeiten auch bei hohen Drehmomenten durch die minimale Belastung von Hand, Arm und Gelenken dank dem ideal gestalteten Mittelhandgriff.
- Ermüdungsarmes und angenehmes Arbeiten durch den ergonomisch geformten, schlanken Griff.
- Lange Einsatzdauer dank Hochleistungs-Akkuzellen mit 2,0 Ah.
- Durchdachtes System, durch Austausch des Bohrfutters gegen Winkel- und Exzentervorsatz (Zubehör) für höchste Flexibilität beim Arbeiten.
- Das blitzschnell abnehmbare FastFix Bohrfutter verkürzt den Schrauber um 6 cm und gibt die Bit-Direktaufnahme zum Arbeiten in Engstellen frei.

Akkuspannung	9,6 V
Leerlaufdrehzahl 1. Gang	0 – 380 $min^{[-1]}$
Leerlaufdrehzahl 2. Gang	0 – 1100 $min^{[-1]}$
Bohrleistung Stahl, Ø	Ø 12 mm
Bohrleistung Holz, Ø	Ø 20 mm
Drehmoment Einstellbereich	0,5 – 5 Nm
max. Drehmoment bei Metall	26 Nm
max. Drehmoment bei Holz	10 Nm
Bohrfutterspannweite	1 – 10 mm
Akkuleistung	2,0 Ah
Ladezeiten NiCd 2,0 Ah	MCU 15/EC 60 15 min/60 min
Gewicht mit Akku	1,8 kg

Mit Elektronik
Lieferumfang: FastFix-Bohrfutter, 2. Akkupack, 2 Bits

+ **Akku-Bohrschrauber TDD 9,6 FX/MCU 15 Plus**
Ladegerät MCU 15
Im Systainer

Bestell-Nr.: 564118

Akku-Bohrschrauber TDD 12 FX

Der Handliche mit dem starken Dreh.

- Gesundheitsschonendes Arbeiten auch bei hohen Drehmomenten durch die minimale Belastung von Hand, Arm und Gelenken dank dem ideal gestalteten Mittelhandgriff.
- Ermüdungsarmes und angenehmes Arbeiten durch den ergonomisch geformten, schlanken Griff.
- Durchdachtes System, durch Austausch des Bohrfutters gegen Winkel- und Exzentervorsatz (Zubehör) für höchste Flexibilität beim Arbeiten.
- Das blitzschnell abnehmbare FastFix Bohrfutter verkürzt den Schrauber um 6 cm und gibt die Bit-Direktaufnahme zum Arbeiten in Engstellen frei.

Akkuspannung	12 V
Leerlaufdrehzahl 1. Gang	0 – 380 $min^{[-1]}$
Leerlaufdrehzahl 2. Gang	0 – 1100 $min^{[-1]}$
Bohrleistung Stahl, Ø	Ø 14 mm
Bohrleistung Holz, Ø	Ø 25 mm
Drehmoment Einstellbereich	1 – 7 Nm
max. Drehmoment bei Metall	30 Nm
max. Drehmoment bei Holz	18 Nm
Bohrfutterspannweite	1,5 – 13 mm
Akkuleistung NiCd/NiMH	2,0 Ah/3,0 Ah
Ladezeiten NiCd 2,0 Ah	MCU 15/EC 60 15 min/60 min
Ladezeit NiMH 3,0 Ah	ECU 45 70 min
Gewicht mit Akku	2,0 kg

Mit Elektronik
Lieferumfang: FastFix-Bohrfutter, 2. Akkupack, 2 Bits

+ **Akku-Bohrschrauber TDD 12 FX-Plus**
Ladegerät EC 60
Im Systainer

Bestell-Nr.: 564121

+ **Akku-Bohrschrauber TDD 12 FX/MCU 15 Plus**
Ladegerät MCU 15
Im Systainer

Bestell-Nr.: 564122

+ **Akku-Bohrschrauber TDD 12 FX/MH-Plus**
Ladegerät ECU 45
NiMH-Akkupacks
Im Systainer
Bestell-Nr.: 564124

Bohren und Schrauben
Kraft im Griff.

Akku-Bohrschrauber TDD 14,4 FX

Überlegene Leistung sicher im Griff.

- Gesundheitsschonendes Arbeiten auch bei hohen Drehmomenten durch die minimale Belastung von Hand, Arm und Gelenken dank dem ideal gestalteten Mittelhandgriff.
- Ermüdungsarmes und angenehmes Arbeiten durch den ergonomisch geformten, schlanken Griff.
- Lange Einsatzdauer dank Hochleistungs-Akkuzellen mit 2,0 Ah.
- Leichtes Umschalten von Rechts- auf Linkslauf durch die griffgünstige Positionierung aller Bedienelemente.
- Durchdachtes System, durch Austausch des Bohrfutters gegen Winkel- und Exzentervorsatz (Zubehör) für höchste Flexibilität beim Arbeiten.
- Das blitzschnell abnehmbare FastFix Bohrfutter verkürzt den Schrauber um 6 cm und gibt die Bit-Direktaufnahme zum Arbeiten in Engstellen frei.

Akkuspannung	14,4 V
Leerlaufdrehzahl 1. Gang	0 – 450 $min^{[-1]}$
Leerlaufdrehzahl 2. Gang	0 – 1300 $min^{[-1]}$
Bohrleistung Stahl, Ø	Ø 15 mm
Bohrleistung Holz, Ø	Ø 32 mm
Drehmoment Einstellbereich	1 – 7 Nm
max. Drehmoment bei Metall	32 Nm
max. Drehmoment bei Holz	19 Nm
Bohrfutterspannweite	1,5 – 13 mm
Akkuleistung	2,0 Ah
Ladezeiten NiCd 2,0 Ah	EC 60 60 min
Gewicht mit Akku	2,1 kg

Mit Elektronik
Lieferumfang: FastFix-Bohrfutter, 2. Akkupack, 2 Bits

Akku-Bohrschrauber TDD 14,4 FX
Ladegerät EC 60
Im Systainer

Bestell-Nr.: 564125

CDD 12 mit Fast Fix

Ihr Montagepartner für alle Fälle.

- Akku-Bohrschrauber CDD 12 mit FastFix-Winkelvorsatz und Exzentervorsatz.
- FastFix-Bohrfutter blitzschnell abnehmbar zum Wechsel von Bohren auf Schrauben mit Direktaufnahme.
- FastFix-Winkelvorsatz zum Schrauben und Bohren an unzugänglichen Stellen.
- FastFix-Exzentervorsatz zum randnahen Schrauben ohne Verrenkungen.
- Komplett im Set – damit sind Sie für alle Montagefälle gerüstet.

Akkuspannung	12 V
Leerlaufdrehzahl 1. Gang	0 – 380 min^{-1}
Leerlaufdrehzahl 2. Gang	0 – 1100 min^{-1}
Bohrleistung Stahl,	Ø 14 mm
Bohrleistung Holz,	Ø 25 mm
Drehmoment Einstellbereich	1 – 7 Nm
max. Drehmoment bei Holz	18 Nm
max. Drehmoment bei Metall (mechanisch begrenzt)	22 Nm
Bohrfutterspannweite	1,5 – 13 mm
Akkuleistung	2,0 Ah
Ladezeit	ca.45 min
Gewicht mit Akku	1,85 kg

Mit Elektronik
Lieferumfang:

CDD 12 FX-AS/ES-Set
Akku-Bohrschrauber CDD 12, FastFix-Bohrfutter, FastFix-Winkelvorsatz, FastFix-Exzentervorsatz, Ladegerät ECU 45, 2. Akkupack, 2 Bits
Im Systainer
Bestell-Nr.: 564093

CDD 12 FX-AS-Set
Akku-Bohrschrauber CDD 12, FastFix-Bohrfutter, Fast-Fix-Winkelvorsatz, Ladegerät ECU 45, 2. Akkupack, 2 Bits
Im Systainer
Bestell-Nr.: 564096

Schnellspannfutter

Benennung und Anwendung	Typ	Bestell-Nr.
Schnellspannbohrfutter FastFix		
für Akku-Bohrschrauber CDD/TDD FX		
Spannbereich 1 – 10 mm	BF-FX 10 FastFix	491350
Spannbereich 1,5 – 13 mm	BF-FX 13 FastFix	490698
Schnellspannbohrfutter für Akkubohrschrauber CDD/TDD		
Spannbereich 1–10 mm, Anschlußgewinde 1/2"-20 UNF	BF-SSB 10	487542
Spannbereich 1–13 mm, Anschlußgewinde 1/2"-20 UNF	BF-SSB 13 A	489373

Vorsatzgeräte

Benennung und Anwendung	Typ	Bestell-Nr.
Vorsatzgeräte		
Exzentervorsatz FastFix für Akku-Bohrschrauber CDD-TDD – FX	DD-ES	490294
Winkelvorsatz FastFix für Akku-Bohrschrauber CDD-TDD – FX	DD-AS	490293

sonstiges Zubehör

Benennung und Anwendung	Typ	Bestell-Nr.
Bit-Depot für CDD		
bietet Platz für vier Bits, Bithalter und Bohrfutterschlüssel	BD-CDD	444905
Senkschraube (ohne Abbildung) zur dauerhaften Befestigung des Bit-Depots	M 3x10	403202

Systainer

Benennung und Anwendung
Leersystainer für diese Produkte
finden Sie in Kapitel Arbeitsplatzorganisation ab Seite 370.

Ladegerät EC 60

Das intelligente Ladegerät.

- Schnelles Aufladen durch Ladezeit von nur ca. 60 Minuten.
- Lange Lebensdauer der Akkupacks dank 3-fach schonendem Laden mit intelligenter Ladetechnik (Temperaturkontrolle, Ladezeitbegrenzung, Spannungsüberwachung).
- Überprüfung der Ladefähigkeit des Akkupacks durch kurzzeitiges Anladen mit reduziertem Strom.
- Wiederaufladung auch bei tiefenentladenen Akkus möglich.
- Ständige Zustandskontrolle des Akkupacks dank LED-Anzeige.
- Ladespannung 7,2 V bis 14,4 V für alle Festool NiCd-Akkupacks.

Netzspannung	230 – 240 V
Netzfrequenz	50 – 60 Hz
Impulsladung	1,5 A
Erhaltungsladung, pulsierend	0,03 A
Ladezeit	60 min
Gewicht	1,4 kg
Ladespannung	7,2 – 14,4 V

Lieferumfang:
EC 60
Im Karton
Bestell-Nr.: 488665

Ladegerät ECU 45

Das Ladegerät der neuesten Generation.

- Schnelles Aufladen durch Ladezeit von nur ca. 45 Minuten.
- Lange Lebensdauer der Akkupacks dank 4-fach schonendem Laden mit intelligenter Ladetechnik.
- Überprüfung der Ladefähigkeit des Akkupacks durch kurzzeitiges Anladen mit reduziertem Strom.
- Wiederaufladung auch bei tiefenentladenen Akkus möglich.
- Ständige Zustandskontrolle des Akkupacks dank 3-farbiger LED-Anzeige.
- Ladespannung 7,2 V bis 14,4 V für alle Festool NiCd- und NiMH-Akkupacks.

Netzspannung	220 – 240 V
Netzfrequenz	50 – 60 Hz
Ladespannung	7,2 – 14,4 V
Impulsladung	3,0 A max.
Erhaltungsladung, pulsierend	0,06 A
Ladezeit NiCd/NiMH	45 min/70 min
Gewicht	0,5 kg

Lieferumfang:
ECU 45
Im Karton
Bestell-Nr.: 489734

Ladegerät MCU 15

Der Super-Schnellader.

- Superschnelles Aufladen durch Ladezeit von nur ca. 15 Minuten.
- Lange Lebensdauer dank innovativer Impulsladetechnik mit ständiger Überwachung von Temperatur, Spannung und Innenwiderstand.
- Schonung des Akkupacks vor Überladung durch Ladezeitüberwachung mit fünf überlagerten Abschaltkriterien.
- Vielfältiger Einsatz durch zweiten Ladeschacht für Akkupacks der am meisten verbreiteten Hersteller.
- Extrem lange Einsatzzeit dank Schutz vor Überladung und Kapazitätsverlust durch automatische Umschaltung von Ladestrom auf Erhaltungsladung.
- Ständige Zustandskontrolle des Akkupacks dank 3-farbiger LED-Anzeige.
- Ladespannung 7,2 V bis 14,4 V für alle Festool NiCd- und NiMH-Akkupacks.

Netzspannung	220 – 240 V
Netzfrequenz	50 – 60 Hz
Impulsladung	max. 7,5 A
Erhaltungsladung, pulsierend	0,03 A
Ladezeit NiCd/NiMH	ca. 15 min/70 min
Gewicht	0,9 kg
Ladespannung	7,2 – 14,4 V

mit Elektronik
Lieferumfang:
Ladegerät MCU 15

Im Karton
Bestell-Nr.: 491343

Bohren und Schrauben
***Nova**drive*® – Die neue Qualität beim Schrauben.

*Das **Nova**drive® Bit-Programm erfüllt die höchsten Ansprüche für den professionellen Dauereinsatz.*

Systemvorteile

Hightech zahlt sich aus.
Daran gibt's nichts zu schrauben.

Beim Dauereinsatz von Bits kommt es je nach Anwendung auf höchste Abriebfestigkeit oder auf höchste Elastizität an. Für alle Anwendungen ist Festool garantiert der richtige Partner: Das hochwertige Novadrive Bit-Programm erfüllt die höchsten Ansprüche an Leistung und Standzeit.

1. Hohe Lebensdauer durch Zirkonbeschichtung.

Der Novadrive HiQ-Bit verfügt über einen zweischichtigen Aufbau.

Die erste Schicht besteht aus Titan-Nitrid und bildet eine harte Funktionsschicht, die den Verschleiß reduziert. Zirkonium-Nitrid als Deckschicht erzeugt mit seiner mikrorauhen Struktur eine zähe Oberfläche mit hoher Kantenstabilität.

Mit einem Novadrive HiQ-Bit übertragen Sie mehr Drehmoment mit weniger Anpressdruck bei mindestens 3facher Standzeit im Vergleich zu einem Standardbit.

Auch die Schraubenköpfe werden weniger beschädigt, ein wichtiger Aspekt bei sichtbaren Verschraubungen.

2. Bruchgeschützt durch Torsionsform

Die Torsionsform des Novadrive HiQ-Bits absorbiert die überschüssige Energie wie sie beim harten Schraubfall auftritt und verhindert den Bruch des Werkzeugs.

3. Bits in Spitzenform

Die Geometrie der Bitspitzen des Novadrive HiQ-Bits verbessern die Kraftübertragung zwischen Bit und Schraube. Gleichzeitig werden die Auswurfkräfte reduziert und damit das Herausrutschen des Bits aus dem Schraubenkopf verhindert. (Camout-Effekt)

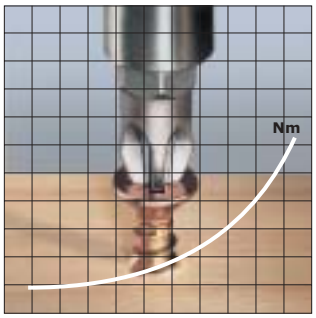

Der weiche Schraubfall: Allmählicher Anstieg der Drehmomentbelastung bis zum Maximalwert. Das erfordert hervorragende Elastizität bei extremer Abriebfestigkeit.

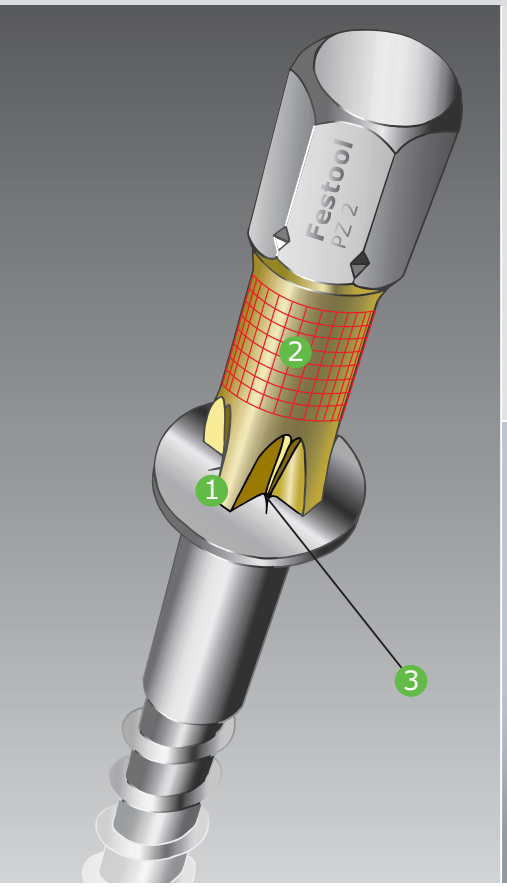

*Lebendauer, Torsionsform und Bit-Geometrie – die drei entscheidenden Vorteile der **Nova**drive® Bits.*

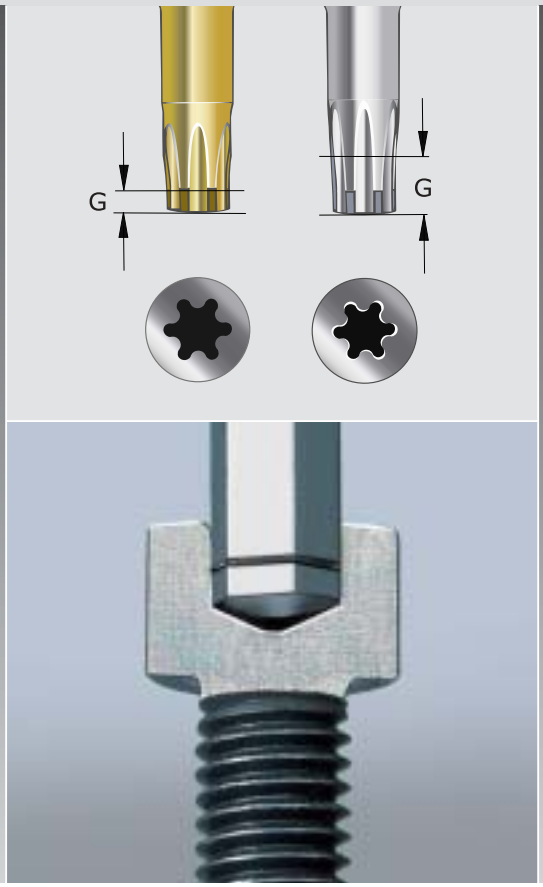

Unübertroffene Passgenauigkeit und Sicherheit durch optimale Geometrie und den Innensechskant mit Federring.

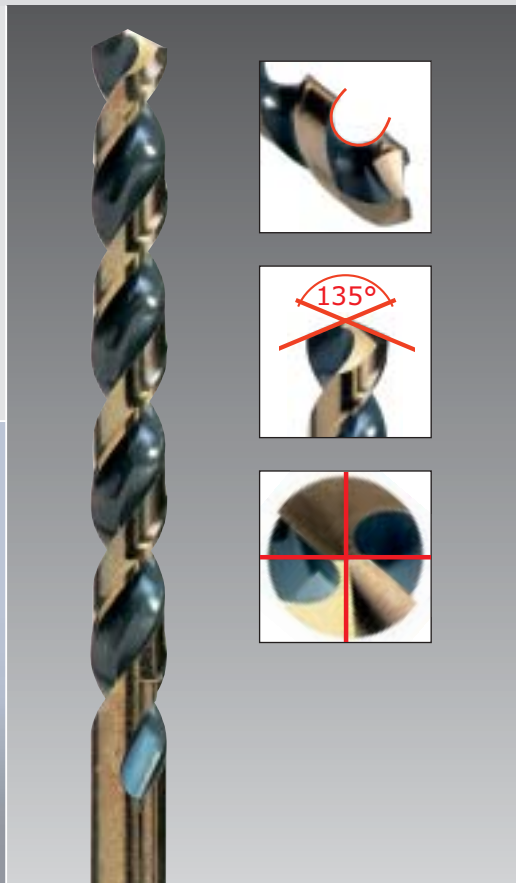

Bis zu 4x weniger Energie und 4x so schnell wie herkömmliche Bohrer – der Novadrive HiQ Bohrer.

Der Novadrive HiQ Torx-Bit erreicht eine Passgenauigkeit und Kraftübertragung wie sie sonst nur durch eine Kombination von Spezialschrauben mit Spezialbit erreicht werden.

Die optimale Geometrie der Bitspitze passt sich dem Schraubenkopf ideal an. Damit ist die Bitspitze im Schraubenkopf exakt zentriert. Dagegen sind andere Bits „Wackelkandidaten".

Der Novadrive HiQ Innensechskant mit Federring macht das Schrauben leichter. Denn **er verhindert das Herunterfallen der Schraube.** Eine wesentliche Arbeitserleichterung an schlecht zugänglichen Stellen.

Der Novadrive HiQ Bohrer – der Schnellbohrer in Stahl

Bis zu 4x weniger Energie beim Bohren bei niedriger Drehzahl und 4x so schnell wie herkömmliche Bohrer. Deshalb ist der Novadrive HiQ der ideale Bohrer zum Einsatz in Akku-Bohrschraubern.

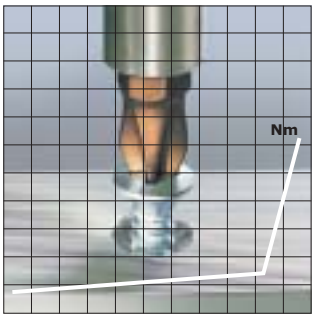

Der harte Schraubfall: Erst am Ende des Schraubvorganges steigt die Belastung bis zur Drehmomentspitze an. Das erfordert hervorragende Abriebfestigkeit bei extremer Elastizität.

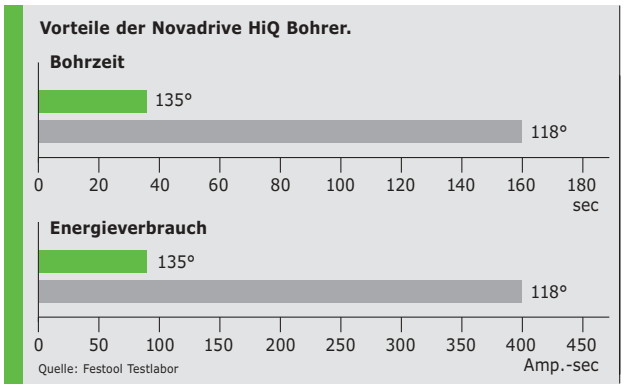

Bohren und Schrauben
***Nova**drive*® – Schneller und einfacher Werkzeugwechsel.

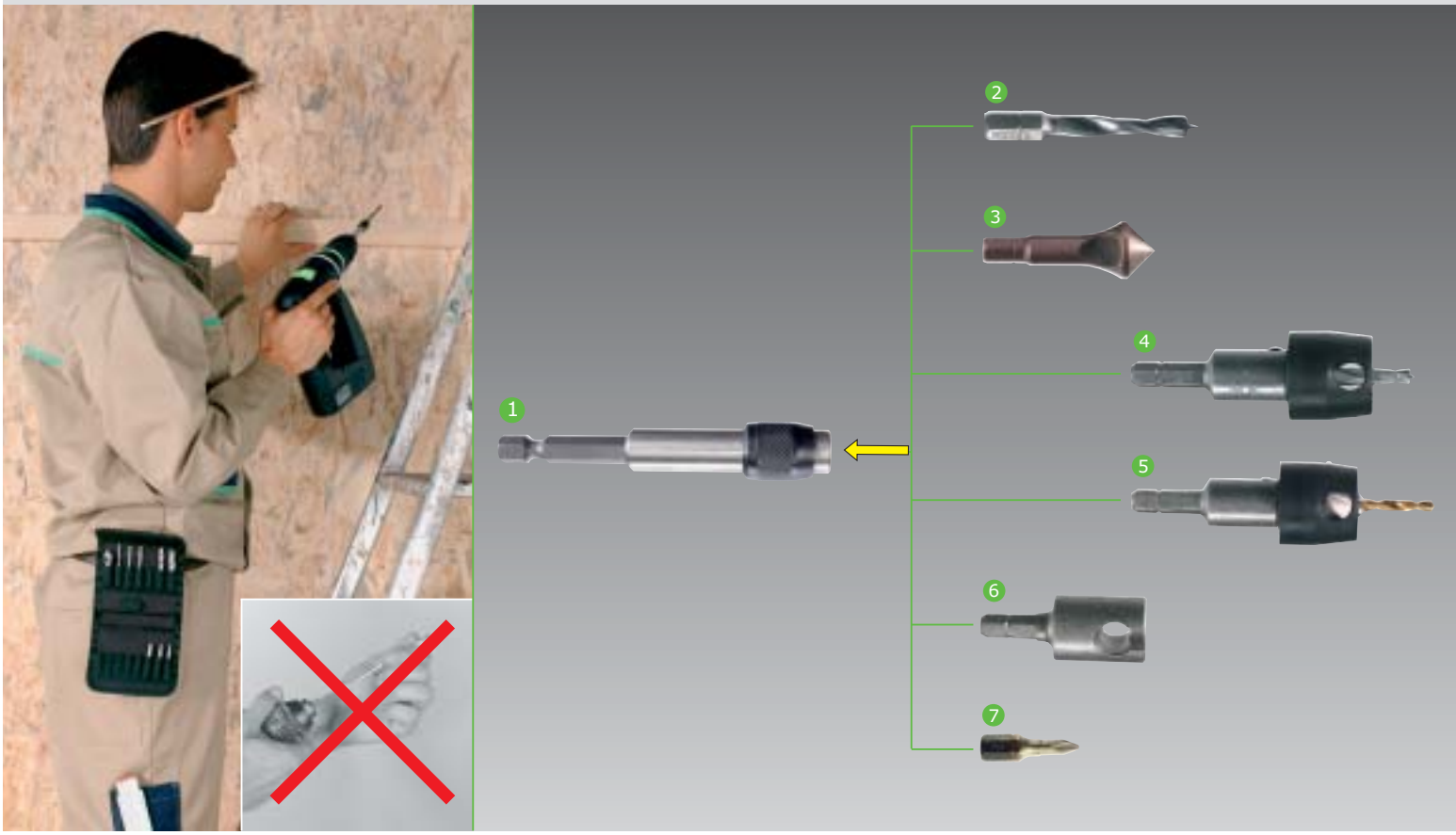

*Schnell zu wechseln und immer griffbereit in der praktischen Gürteltasche: die **Nova**drive®-Werkzeuge zum Bohren, Senken und Schrauben.*

Systemvorteile

Schnelles und einfaches Arbeiten mit dem Akku-Bohrschrauber,...

... denn mit den neuen ***Nova**drive*® Werkzeugen entfällt für Sie das ständige Umspannen von Bithalter auf Bohrfutter und umgekehrt. Alle Werkzeuge werden im neuen ***Nova**drive*® **Schnellwechselhalter** 1 einfach und sicher gespannt und zentriert. Die magnetische Aufnahme gibt zusätzlichen Halt. Das gewährleistet einen raschen Arbeitsfortschritt und saubere Arbeitsergebnisse.

Die **Bohrer-Bits** 2 mit Zentrierspitze garantieren ein sauberes und punktgenaues Arbeiten. Der **Querlochsenker** 3 ist leicht dosierbar und verfügt über eine optimale Spanabfuhr. Damit arbeiten Sie auch in Plattenmaterial sicher und kontrolliert. **Den neuen Querlochsenker gibt es nur bei Festool.**

Die neu entwickelten **Bohr-Senker** und **Bohrer mit Tiefenanschlag** 4 5 halten die eingestellte Tiefe exakt ein. Der Tiefenanschlag ist gelagert und hinterlässt auch auf empfindlichen Oberflächen keine Spuren oder Kratzer. **Auch diese beiden Werkzeuge gibt es exklusiv bei Festool**.

Mit dem **Hakendreher** 6 können Sie Schlitzhaken mit Hilfe des Akku-Bohrschraubers schnell und einfach eindrehen. Mühsame Handarbeit entfällt. Die bewährte Zirkon-Duplex Beschichtung der ***Nova**drive*® **Schrauber-Bits** 7 sorgt für einen perfekten Sitz im Schraubenkopf und lange Standzeit.

Bohren und Senken mit Tiefenanschlag in einem Arbeitsgang oder Bohren mit Tiefenanschlag.

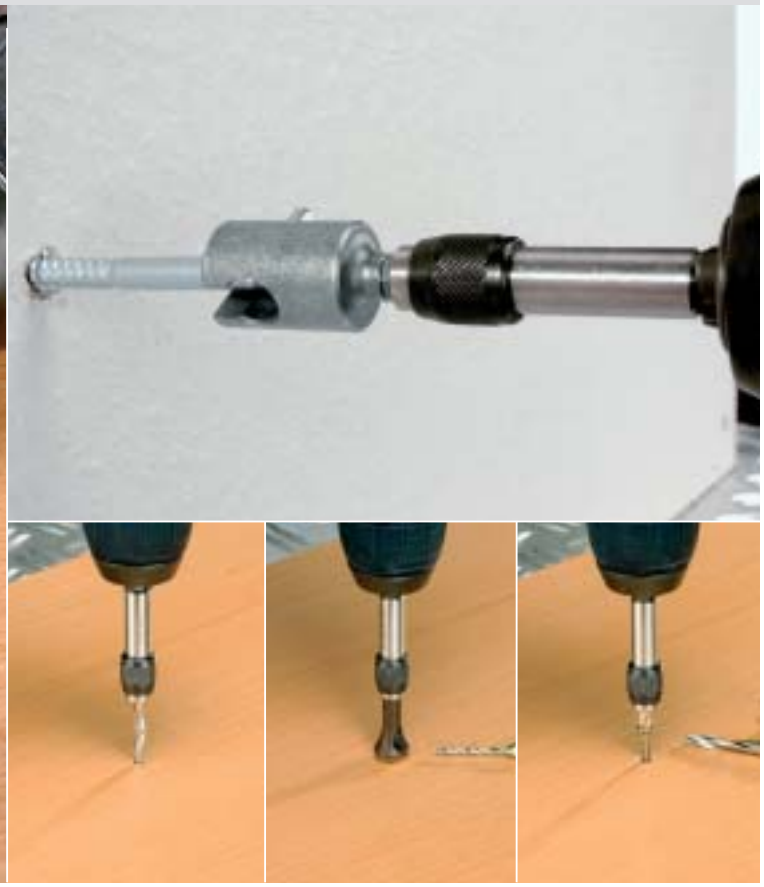

Mühelos Schlitzhaken für Schränke eindrehen.
Bohren, Senken, Schrauben – schneller und einfacher arbeiten mit dem Schnellwechselhalter.

***Nova**drive*® Akkuzubehör

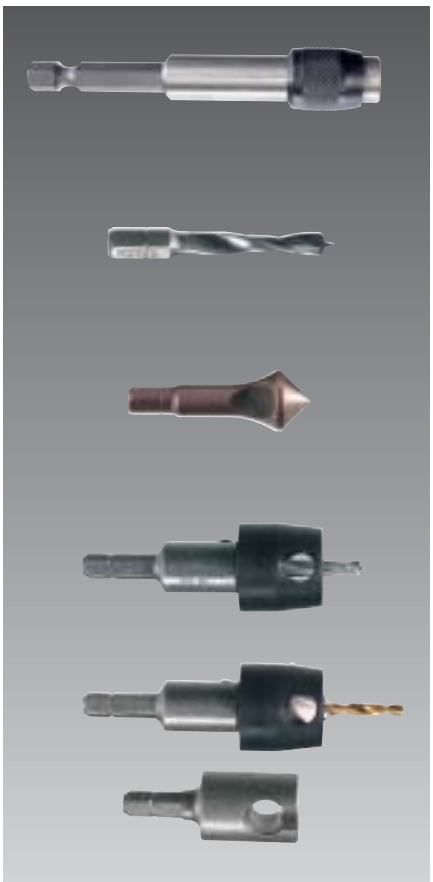

Benennung und Anwendung	Typ	Bestell-Nr.
Novadrive Schnellwechsel-Werkzeughalter		
Schnellwechsel-Werkzeughalter	WHS 3,6/78 HiQ	491793
Novadrive Bohrer-Bits		
Bohrer mit 1/4'' Bitaufnahme, Nutzlänge 25 mm		
Bohrer-Bit Ø 3 mm HS	HS D3/25 1/4'' HiQ	491784
Bohrer-Bit Ø 4 mm HS	HS D4/25 1/4'' HiQ	491785
Bohrer-Bit Ø 5 mm HS	HS D5/25 1/4'' HiQ	491786
Bohrer-Bit Ø 6 mm HS	HS D6/25 1/4'' HiQ	491787
Bohrer-Bit Ø 8 mm HS	HS D8/25 1/4'' HiQ	491788
Bohrer-Bit Ø 10 mm HS	HS D10/25 1/4'' HiQ	491789
Novadrive Querlochsenker		
Querlochsenker Ø 5 – 10 mm HS	QLS D5-10 1/4'' HiQ	491783
Novadrive Bohrer mit Tiefenanschlag		
Bohrer mit Tiefenanschlag Ø 5 mm HW	BTA HW D5 1/4'' HiQ	491790
Novadrive Bohrer-Senker mit Tiefenanschlag		
Bohr-Senker mit Tiefenanschlag Ø 3,5 mm TiN	BSTA TIN D3,5 1/4'' HiQ	491791
Novadrive Hakendreher		
Hakendreher	HD D18 1/4'' HiQ	491792

Bohren und Schrauben
Novadrive Akku-Zubehörprogramm

Bit Pozidriv

Benennung und Anwendung	Typ	Bestell-Nr.
Bit Pozidriv HiQ		
Größe: PZ 1, Packungsinhalt: 3	HiQ PZ 1-25 /3	490471
Größe: PZ 2, Packungsinhalt: 3	HiQ PZ 2-25 /3	490472
Größe: PZ 3, Packungsinhalt: 3	HiQ PZ 3-25 /3	490473
Größe: PZ 4, Packungsinhalt: 3	HiQ PZ 4-33 /3	490474
Bit Pozidriv		
Größe: PZ 1, Packungsinhalt: 10	PZ 1-25 /10	490481
Größe: PZ 2, Packungsinhalt: 10	PZ 2-25 /10	490482
Größe: PZ 3, Packungsinhalt: 10	PZ 3-25 /10	490483
Größe: PZ 4, Packungsinhalt: 5	PZ 4-33 /5	490484
Bit Pozidriv		
Größe: PZ 1, Packungsinhalt: 3	PZ 1-50 /3	490485
Größe: PZ 2, Packungsinhalt: 3	PZ 2-50 /3	490486
Größe: PZ 3, Packungsinhalt: 3	PZ 3-50 /3	490487

Bit Phillips HiQ

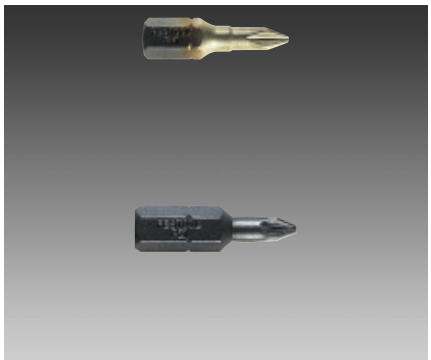

Benennung und Anwendung	Typ	Bestell-Nr.
Bit Phillips HiQ		
Größe: PH 1, Packungsinhalt: 3	HiQ PH 1-25 /3	490491
Größe: PH 2, Packungsinhalt: 3	HiQ PH 2-25 /3	490492
Größe: PH 3, Packungsinhalt: 3	HiQ PH 3-25 /3	490493
Bit Phillips		
Größe: PH 1, Packungsinhalt: 10	PH 1-25 /10	490501
Größe: PH 2, Packungsinhalt: 10	PH 2-25 /10	490502
Größe: PH 3, Packungsinhalt: 10	PH 3-25 /10	490503

Bit Schlitz HiQ

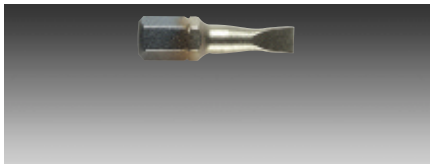

Benennung und Anwendung	Typ	Bestell-Nr.
Bit Schlitz HiQ		
Größe: SZ 0,6x4,5, Packungsinhalt: 3	HiQ SZ 0,6x4,5-25/3	490463
Größe: SZ 0,8x5,5, Packungsinhalt: 3	HiQ SZ 0,8x5,5-25/3	490464
Größe: SZ 1,2x6,5, Packungsinhalt: 3	HiQ SZ 1,2x6,5-25/3	490465

Bit Sechskant HiQ

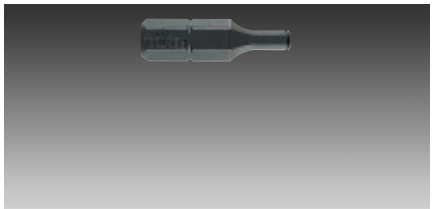

Benennung und Anwendung	Typ	Bestell-Nr.
Bit Sechskant HiQ		
Größe: ISK 3, Packungsinhalt: 3	HiQ ISK 3-38 /3	490476
Größe: ISK 4, Packungsinhalt: 3	HiQ ISK 4-38 /3	490477
Größe: ISK 5, Packungsinhalt: 3	HiQ ISK 5-38 /3	490478
Größe: ISK 6, Packungsinhalt: 3	HiQ ISK 6-38 /3	490479

Bit Torx/Torx HiQ

Benennung und Anwendung	Typ	Bestell-Nr.
Bit Torx HiQ		
Größe: TX 10, Packungsinhalt: 3	HiQ TX 10-25 /3	490494
Größe: TX 15, Packungsinhalt: 3	HiQ TX 15-25 /3	490495
Größe: TX 20, Packungsinhalt: 3	HiQ TX 20-25 /3	490496
Größe: TX 25, Packungsinhalt: 3	HiQ TX 25-25 /3	490497
Größe: TX 30, Packungsinhalt: 3	HiQ TX 30-25 /3	490498
Größe: TX 40, Packungsinhalt: 3	HiQ TX 40-25 /3	490499
Bit Torx		
Größe: TX 10, Packungsinhalt: 10	TX 10-25 /10	490504
Größe: TX 15, Packungsinhalt: 10	TX 15-25 /10	490505
Größe: TX 20, Packungsinhalt: 10	TX 20-25 /10	490506
Größe: TX 25, Packungsinhalt: 10	TX 25-25 /10	490507
Größe: TX 30, Packungsinhalt: 10	TX 30-25 /10	490508
Größe: TX 40, Packungsinhalt: 10	TX 40-25 /10	490509

Steckschlüssel HiQ

Benennung und Anwendung	Typ	Bestell-Nr.
Steckschlüssel HiQ		
Größe: ASK 6, Packungsinhalt: 1	HiQ ASK 6-65/1	490466
Größe: ASK 8, Packungsinhalt: 1	HiQ ASK 8-65/1	490467
Größe: ASK 10, Packungsinhalt: 1	HiQ ASK 10-65/1	490468
Größe: ASK 12, Packungsinhalt: 1	HiQ ASK 12-65/1	490469
Größe: ASK 13, Packungsinhalt: 1	HiQ ASK 13-65/1	490470

sonstiges Zubehör

Benennung und Anwendung	Typ	Bestell-Nr.
Adapter für Stecknüsse Größe: 1/4"-4KT, Packungsinhalt: 1	AD 1/4"-4KT	490500
Bit-Halter mit Dauermagnet und Sicherungsring Größe: 1/4", Packungsinhalt: 1	BH 1/4"-54	490488
Schnellwechselhalter Größe: 1/4", Packungsinhalt: 1	BHS 1/4"-51	490489

www.festool.com

Novadrive Bohrer

Benennung und Anwendung	Typ	Bestell-Nr.
Novadrive Bohrerkassette		
19-teilig		
d: 1-10	BKS-HSS 1-10 HiQ	490480
Novadrive Bohrer		
d: 1,0, Packungsinhalt: 10	HSS D1 HiQ /10	490679
d: 1,5, Packungsinhalt: 10	HSS D1,5 HiQ /10	490680
d: 2,0, Packungsinhalt: 10	HSS D2 HiQ /10	490681
d: 2,5, Packungsinhalt: 10	HSS D2,5 HiQ /10	490682
d: 3,0, Packungsinhalt: 10	HSS D3 HiQ /10	490683
d: 3,5, Packungsinhalt: 10	HSS D3,5 HiQ /10	490684
d: 4,0, Packungsinhalt: 10	HSS D4 HiQ /10	490685
d: 4,5, Packungsinhalt: 10	HSS D4,5 HiQ /10	490686
d: 5,0, Packungsinhalt: 10	HSS D5 HiQ /10	490687
d: 5,5, Packungsinhalt: 10	HSS D5,5 HiQ /10	490688
d: 6,0, Packungsinhalt: 10	HSS D6 HiQ /10	490689
d: 6,5, Packungsinhalt: 10	HSS D6,5 HiQ /10	490690
d: 7,0, Packungsinhalt: 5	HSS D7 HiQ /5	490691
d: 7,5, Packungsinhalt: 5	HSS D7,5 HiQ /5	490692
d: 8,0, Packungsinhalt: 5	HSS D8 HiQ /5	490693
d: 8,5, Packungsinhalt: 5	HSS D8,5 HiQ /5	490694
d: 9,0, Packungsinhalt: 5	HSS D9 HiQ /5	490695
d: 9,5, Packungsinhalt: 5	HSS D9,5 HiQ /5	490696
d: 10, Packungsinhalt: 5	HSS D10 HiQ /5	490697

Akkupack für TDD

Benennung und Anwendung	Typ	Bestell-Nr.
Akkupack für TDD Wechsel- bzw. Zweitakku für die Bohrschrauber TDD 14,4 Kapazität: 2,0 Ah, Spannung: 14,4 V	BPH 14,4 T	489251
Akkupack für TDD Wechsel- bzw. Zweitakku für die Bohrschrauber TDD 12, TDD 14,4 Kapazität: 2,0 Ah, Spannung: 12 V	BPH 12 T	489003
Akkupack für TDD Nickel-Metallhydrid-Akkupack; Wechsel- bzw. Zweit-Akku für die Bohrschrauber TDD 12 Kapazität: 3,0 Ah, Spannung: 12 V	BP 12 T 3,0 MH	489731
Akkupack für TDD Wechsel- bzw. Zweitakku für die Bohrschrauber TDD 9,6, TDD 12, TDD 14,4 Kapazität: 2,0 Ah, Spannung: 9,6 V	BPH 9,6 T	489002

Akkupack für CDD

Benennung und Anwendung	Typ	Bestell-Nr.
Akkupack für CDD Wechsel- bzw. Zweitakku für die Bohrschrauber CDD 12 Kapazität: 2,0 Ah, Spannung: 12 V	BPH 12 C	488438
Akkupack für CDD Nickel-Metallhydrid-Akkupack; Wechsel- bzw. Zweit-Akku für die Bohrschrauber CDD 12 Kapazität: 3,0 Ah, Spannung: 12 V	BP 12 C 3,0 MH	489728
Akkupack für CDD Wechsel- bzw. Zweitakku für die Bohrschrauber CDD 9,6, CDD 12 Kapazität: 2,0 Ah, Spannung: 9,6 V	BPH 9,6 C	488437

Sägen wie die Profis.

Handkreissägen
Die TS 55 – Präzision ist ihr Element.

Die Tauchsäge TS 55 mit Führungsschiene: höchste Präzision, einfache Handhabung.

Die Vorteile auf einen Blick.

Hervorragende Arbeitsergebnisse und keine Nacharbeit
- Beidseitig ausrißfreier Schnitt durch den patentierten Splitterschutz an der Führungsschiene und den zusätzlich am Gehäuse fixierbaren Splitterschutz.
- Schnurgerader Schnitt durch Führungssystem.
- Paßgenaues Ein- und Austauchen durch das Konstruktionsprinzip Tauchsäge mit versenkbarem Spaltkeil.

Deutliche Zeitersparnis
- Schneller und einfacher Sägeblattwechsel durch die Fast Fix-Spindelarretierung.
- Schnelle Arbeitsvorbereitung, denn die Anrißlinie entspricht der Führungskante.

Geringe Maschinenkosten
- Extra Langlebigkeit und präzises Sägeergebnis durch die hochfeste Magnesium-Druckguß-Platte.
- Einfacher und schneller Kabelwechsel ohne Stolperfallen durch das plug it-Kabel.
- Schonung der Maschine und ruhiger Lauf des Motors durch die intelligente Elektronik und die dreifach gelagerte Motorwelle.

Sicherheit und Gesundheitsschutz
- Ermüdungsarmes Arbeiten durch den Softgripbelag und das ergonomische Design der Griffe.
- Sicheres Arbeiten durch die SSB Sicherheits-Schnell-Bremse und das Tauchprinzip.

Systemvorteile

Alles Gute kommt von oben.

Klare Sache: Der direkte Weg zum Erfolg führt beim Sägen von oben nach unten.

Deshalb bietet Festool Elektro-Tauchsägen an, die im Vergleich zu herkömmlichen Pendelhaubensägen **rundherum besser abschneiden.**

Sie arbeiten präziser durch **punktgenaues** Ein- und Austauchen. Knifflige Arbeiten an Tür- und Fenster-Ausschnitten, Verkleidungen und Dachschrägen gehen dadurch **schnell** von der Hand. Sie sind funktionaler, weil sie sich direkt auf die Führungsschiene aufsetzen lassen, **ohne zeitraubendes Ausmessen**. Festool Tauchsägen sind **langlebig** durch die stabilen Antriebs-, Lager- und Getriebeelemente. Und sie sind vielseitig und **leistungsstark** durch die geballte High-Tech-Power des elektronisch geregelten Motors. Die Schnittiefen-Schnelleinstellung, Anschluß für Span- und Staubabsaugung und integrierte Führungsnut für die Festool Führungsschiene sorgen dazu für Komfort.

Auch in puncto Sicherheit rangiert die Tauchsäge ganz oben, mit einer intelligenten MMC-Elektronik und der SSB Sicherheits-Schnell-Bremse.

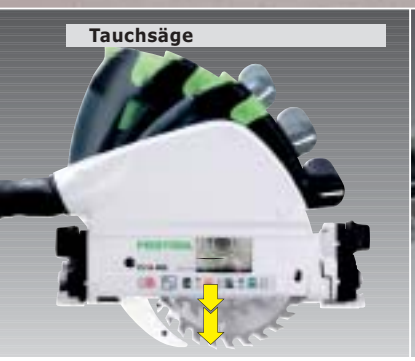

Präzises und sicheres Eintauchen.

Stabil und extra langlebig: dank dreifach gelagerter Motorwelle und Magnesiumdruckguß-Platte.

Systemvergleich

Nur was taucht, das taugt.

Die Tauchsäge TS 55 bietet entscheidende Vorteile. Das Sägeblatt taucht von oben ein und macht dann **schnurgerade und ausrißfrei** seinen Schnitt. Geradeaus oder im Winkel, ganz nach Bedarf. Und das fast in jedem Material.
Ein weiteres Plus beim Tauglichkeitstest: Das Sägeblatt der TS 55 verschwindet im Gegensatz zur Pendelhaubensäge im Gehäuse. Das bedeutet automatisch **mehr Sicherheit**. Sägen auf die Profiart: Wer es einmal probiert hat, nimmt nichts anderes mehr in die Hand.

Einsatzgebiete auf einen Blick

Tauchsäge

- Lichtausschnitte für Glaseinsätze bei Innentüren und Haustüren aussägen
- Türen auf Länge zuschneiden
- Aussparungen an Holzteilen und Platten schneiden (ausklinken)
- Alte Holzfußböden ausschneiden
- Schattenfugen sägen
- Parkettdehnfugen schneiden
- Spanplatten zusägen
- Furnierte und kunststoffbeschichtete Platten zuschneiden
- Gips-, Zement-, und Baustoffplatten sägen

Pendelhaubensäge

- Bohlen besäumen
- Bretter auf dem Holzplatz grob zusägen
- Schalbretter/Einschalungen zuschneiden
- Überstehende Dachlatten ablängen
- Zapfen an Balken zuschneiden

Langlebigkeit

Die TS 55 hat den längeren Atem.

Langlebigkeit als Konstruktionsprinzip: Kaum ein anderer Anbieter verfolgt dieses Ziel so konsequent wie Festool. Und kaum eine andere Säge zeigt das so deutlich wie die TS 55: in der Elektronik, im Material und in der Konstruktion.

Durch die dreifach gelagerte Motorwelle läuft die Säge extrem ruhig, **Motor und Getriebe werden deutlich geschont.** Mit der Segmentkonstruktion ist die Magnesium-Druckgußplatte verwindungssteif, hochfest, präzise und robust. Die patentierten Schwenksegmente aus Magnesium-Druckguß erlauben ein spielfreies und präzises Einstellen des Winkels bis zu 45°. Das Ergebnis: exaktes Arbeiten auch bei höchster Beanspruchung mit stabiler Handhabung.

Die TS 55: Stabilität, Präzision und Langlebigkeit für ein dauerhaft wirtschaftliches Arbeitsergebnis.

Handkreissägen
Die TS 55 – Noch nie war Sägen so sicher. Und so bequem.

Für jedes Material die richtige Drehzahl.
Und dank Elektronik bleibt sie jederzeit konstant.

Zu jedem Zeitpunkt alles bequem im Griff – durch den neuen Softgrip.

Elektronik

Mitdenken. Die TS 55 regelt das für Sie.

Holz, Kunststoff oder Ne-Metall – jedes Material erfordert seine eigene Schnittgeschwindigkeit. Kein Problem für die MMC-Elektronik, denn die Drehzahl kann optimal auf den Werkstoff eingestellt werden und bleibt **automatisch konstant.** Vor allem bei so hochwertigen Materialien wie Plexiglas und pulverbeschichtetem Aluminium macht sich das bezahlt, weil es **keine Schmelzgefahr** an der Schnittkante mehr gibt. Das High-Tech-Herz der Säge bietet insgesamt sechs Regel- und Kontrollfunktionen.

Der Sanftanlauf schont den Antrieb und die Handgelenke. Schöner Nebeneffekt auf der Baustelle: Die Sicherungen knallen nicht mehr durch. Die automatische Drehzahlabsenkung im Leerlauf stoppt den Lärm. Zwei aufwendige Sicherheitssysteme schützen den Motor und **ersparen teure Reparaturen**. Von dieser intelligenten Technik können viele etwas lernen!

Die Vorteile der Elektronik.

- geregelter Sanftanlauf
- geregelte Leerlaufdrehzahl
- konstante Drehzahl bei Belastung
- stufenlos regelbare Drehzahl
- strom- und temperaturabhängiger Überlastschutz

Ergonomie

Der Unterschied liegt in der Hand.

Die Hand ist das Maß aller Dinge bei Festool. Denn wer acht Stunden am Tag mit seinen Werkzeugen arbeitet, ist auf höchstmöglichen Bedienkomfort und ergonomisches Design angewiesen.

Mit der TS 55 haben wir eine Säge entwickelt, die Sie nur ungern wieder aus der Hand legen. **Die TS 55 macht's Ihnen bequem:** Der neue Softgrip ist besonders weich und rutschfest. Durch das ergonomische Design der Handgriffe werden die Gelenke geschont. **Die TS 55 macht's Ihnen leicht:** Mit ihren 4,5 kg Eigengewicht ist sie gut zu tragen. Der innovative Gleitbelag auf der Führungsschiene hilft zusätzlich Kraft sparen. Er bewirkt ein direktes Gefühl beim Sägen fast ohne Schubwiderstand. **Die TS 55, für leichtes und reibungsloses Arbeiten.**

Mit Schnellbremse kann Ihnen das nicht passieren.

Der versenkbare Spaltkeil der TS 55 federt beim Eintauchen zurück.

Sicherheit

Doppelt schützt besser: Die SSB und das Tauchprinzip.

Die Erhaltung der Gesundheit und die Sicherheit am Arbeitsplatz sind für die Produktentwickler von Festool eine Herausforderung, die immer wieder zu vorbildlichen Innovationen führt.
Zum Beispiel zur SSB, der Sicherheits-Schnellbremse. Viele Unfälle mit Sägemaschinen ereignen sich durch zu langes Nachlaufen. Mit der TS 55 kann das nicht passieren. Die Sicherheits-Schnell-Bremse bringt das Sägeblatt **innerhalb von 2 Sekunden** zum Stillstand. Außerdem geht das Sägeblatt dank dem Tauchprinzip beim Loslassen des Griffes **sofort in das Gehäuse zurück.** Vollständig. Das Ergebnis: Doppelte Sicherheit.

Der Klügere gibt nach.

Bequem und sicher: Mit dem versenkbaren Spaltkeil der TS 55 wird die (De-) Montage vor und nach einem Tauchschnitt überflüssig: **Der federnd gelagerte Spaltkeil von Festool macht auch Tauchschnitte problemlos mit.**

Beim Eintauchen versenkt sich der Keil selbständig und rutscht beim anschließenden Vorfahren der Säge hinter das Sägeblatt in den Sägeschnitt. **Die Vorteile des Spaltkeils bleiben somit auch beim Tauchschnitt erhalten.**

Der auf der zweiten Nut der Führungsschiene montierte Rückschlagstop bestimmt das Eintauchen punktgenau. Zusätzlich stabilisiert er die Maschine: Sie kann sich nicht mehr aus dem Material ausheben. **Mit dem Rückschlagstop sägen Sie präzise und sicher.**

Mit Sicherheit sicherer:
Sicherheits-Schnell-Bremssystem (SSB)

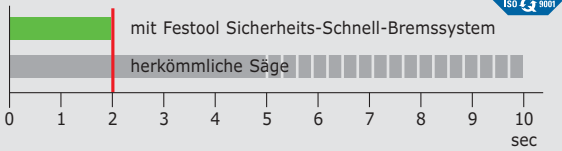

Quelle: TÜV PRODUCT SERVICE Deutschland, technischer Report Nr. 70008690 vom 16.01.2001

Handkreissägen
Die TS 55 – Perfektion im Handumdrehen!

Beidseitig ausrißfreies Sägen. Mit Führungsschiene und aufsteckbarem Splitterschutz.

Mit herkömmlichen Sägen wird die Schnittkante beim Winkelschnitt versetzt. Bei der TS 55 bleibt die Anrißkante immer Schnittkante. Garantiert und patentiert.

Wirtschaftlichkeit

Höchste Zeit für einen beidseitig sauberen Schnitt.

Effektiv splitterfrei: Mit der TS 55 ist das Sägen eine klare und saubere Angelegenheit. Die Führungsschiene von Festool sorgt für ein ausrißfreies Schnitt-Ergebnis – auf Anhieb. Ihr Vorteil: **keine lästige Nacharbeit, deutlich weniger Werkstückausschuß.** Und das ist nur die eine Seite: Mit dem neuen Splitterschutz sägen Sie sogar **beidseitig splitterfrei.** Der innovative Splitterschutz ist in Deutschland gebrauchsmusterrechtlich geschützt. Einfach am Gehäuse der TS 55 anbringen, an die Werkstückoberfläche anpassen – und los geht's. Beidseitig sauber, oder?

Die TS 55 mit der einmaligen Kombination von Führungsschiene und Splitterschutz: Schnell, präzise, kostensparend.

Die hat den Dreh raus.

Auch für den professionellen Handwerker eine Herausforderung: der exakte Winkelschnitt. Mit dem Schwenksystem der TS 55 wird selbst diese schwierige Aufgabe ganz einfach. Die patentierten Schwenksegmente aus Magnesium-Druckguß erlauben einen **präzisen, ausrißfreien Winkelschnitt:** Mit dem **justierbaren Schnittzeiger** können Sie den Schnittwinkel exakt an der gut ablesbaren Winkelskala einstellen.

So können Sie sicher sein, daß Sie genau den Winkel sägen, den Sie eingestellt haben: ein zuverlässiges Ergebnis, das Zeit und Geld spart.

Ohne Splitterschutz.

Mit Splitterschutz.

Exaktes Einstellen des Schnittwinkels durch justierbare Festanschläge und justierbaren Schnittzeiger.

Einfacher – und vielseitiger! Mit der TS 55 gehen nicht nur rechtwinklige Türausschnitte schneller von der Hand – auch komplexe Formen sind kein Problem.

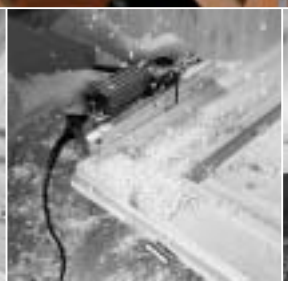

Wer klug arbeitet, spart dreimal Zeit.

Wenn Sie Zeit sparen wollen und dabei auf ein hervorragendes Ergebnis Wert legen, dann ist die TS 55 dreimal die Richtige für Sie. **Als Tauchsäge erzielt die TS 55 auf Anhieb exakt den richtigen Schnitt.** Für Sie heißt das: Zeit sparen, weil Sie ohne unnötige Vorbereitungen sofort loslegen können.

Der versenkbare Spaltkeil der TS 55 macht den Tauchschnitt ohne (De-) Montage problemlos mit. **Ausbau und Einbau des Spaltkeils entfallen,** und Sie gewinnen Zeit.

Dank dem beidseitigen Splitterschutz der TS 55 sägen Sie beidseitig ausrißfrei. Sie haben **kein Nacharbeiten und somit wieder wertvolle Zeit gespart.**

Anwendungsvergleich

Zeit ist Geld.
Und Zeit sparen heißt Kosten sparen:

Vergleich des Kostenfaktors Zeit am Beispiel Türablängen
Aufgabe: Eine Tür muß um 1 cm gekürzt werden

TS 55		Handhobel	
Maß an beiden Türecken anreißen	**15 sec**	Maß an beiden Türecken anreißen	**15 sec**
		Über gesamte Schnittkante anzeichnen	**6 sec**
Schiene nach Anriß ausrichten und spannen	**10 sec**		
Tür absägen	**10 sec**	Tür muß mehrmals abgehobelt werden	**2 min, 36 sec**
Kante brechen	**20 sec**	Kante anschleifen	**35 sec**
Reinigung vor Ort	**30 sec**	Reinigung vor Ort	**1 min, 30 sec**
Zeitaufwand insgesamt		Zeitaufwand insgesamt	
1 Minute, 25 Sekunden		**5 Minuten, 2 Sekunden**	

Zeitersparnis: ca. 3,6 Minuten je Vorgang

Bei insgesamt 10 vergleichbaren Einsätzen pro Tag ergibt sich eine Zeitersparnis von:

36 Minuten am Tag

Quelle: Festool Testlabor

Handkreissägen
Die TS 55 – Meisterlich in vielen Disziplinen.

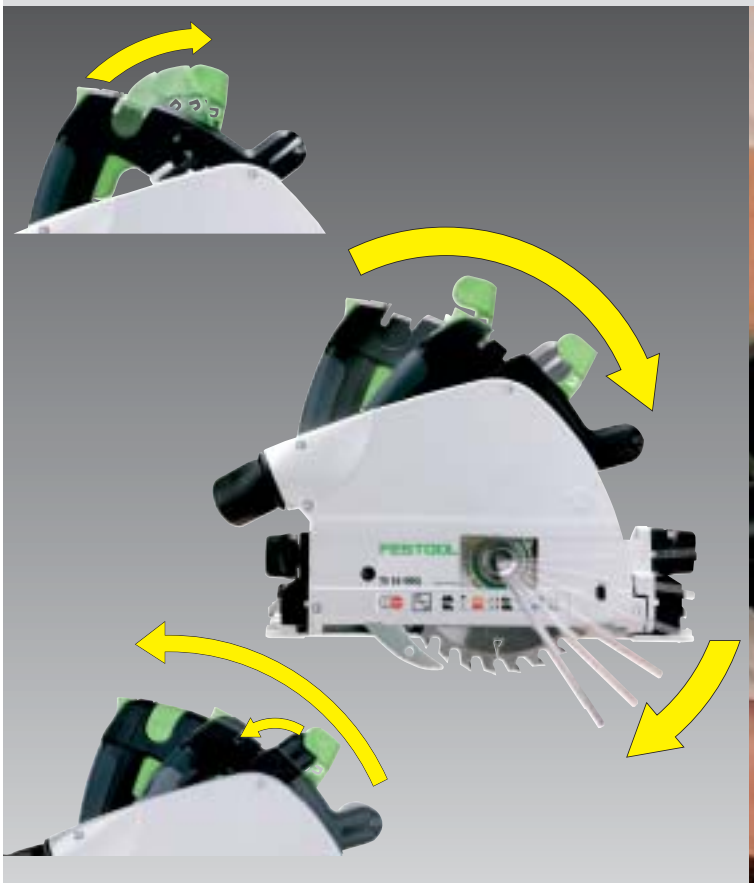

Schneller Sägeblattwechsel mit Fast Fix.

Unglaublich schmale Schattenfugen – das schafft die TS 55.

Anwendungen

Öfter mal ein Neues: Einfacher Sägeblattwechsel mit Fast Fix.

Immer das richtige Sägeblatt: Mit dem Fast Fix-Spindelstop der TS 55 fällt der Sägeblattwechsel leicht. Einfach den Fast Fix-Hebel öffnen und eintauchen bis die Säge hörbar einrastet. Jetzt liegt der Zugang zur Inbusschraube offen. **Sie haben beide Hände frei und können das Sägeblatt ganz leicht auswechseln.** Das Ergebnis kann sich sehen lassen: Denn wer mit dem richtigen Blatt sägt, sägt einfach besser.

Und dafür liefert Ihnen die TS 55 auch noch das nötige Werkzeug. Der Inbus-Schlüssel ist bei der TS 55 **immer griffbereit im Gehäuse** aufbewahrt – und Sie müssen ihn für den Sägeblattwechsel nicht mehr suchen.

Bleiben Sie dran.

Bei abgehängten Decken erkennt der Fachmann schon an der Schattenfuge, ob ein fähiger Kollege am Werk war. Wenn sie minimale 18 mm mißt (und damit sehr unauffällig wirkt), dann wurden die Paneele höchstwahrscheinlich mit einer TS 55 auf Länge gesägt – und zwar im montierten Zustand. Der Grund dafür ist, daß schon bei der Entwicklung der TS 55 u.a. diese Spezialanwendung berücksichtigt wurde.

Damit Sie für solche Aufgaben bestens gerüstet sind, sollten Sie sich den **Schattenfugen-Anschlag** zulegen. Dieses Zubehör sorgt dafür, daß Sie mit der TS 55 bis auf wenige Millimeter nah an die Wand rankommen.

Beschädigte Bodenbelagsteile aussägen und dabei keinen Millimeter zu tief geraten, für den Tiefenanschlag kein Problem.

Schnelle und saubere Arbeit mit der TS 55 beim Sägen von Baustoffplatten.

Präzision mit Tiefgang.

Die TS 55 sägt nicht nur schnurgerade – sie sägt auch tiefenpräzise. Mit dem exakten Tiefenanschlag können Sie bis auf den Millimeter genau bestimmen, wie tief Sie sägen wollen. Praktisch, besonders für anspruchsvolle Fälle wie das Ausbessern von Fertigparkett. Die einfache Handhabung wird zusätzlich von der **gut ablesbaren und übersichtlichen Skala** unterstützt. Wenn Sie mal eine **bis auf den 1/10 mm genaue Schnittiefen-Einstellung** benötigen, läßt sich dies mit Eindrehen einer Stellschraube in den Tiefenanschlag erreichen.

Die TS 55 ist eben nicht nur irgendein Profi, sondern ein Profi mit Tiefgang.

Behalten Sie den Durchblick.

Mit der TS 55 behalten Sie auch bei der Arbeit mit stark staubenden Materialien den Durchblick. Die leicht zu montierende Abdeckung erzielt in Kombination mit dem CLEANTEC CT Absaugmobil eine **optimale Absaugleistung.** Der plug it-Schlauch saugt den Staub effizient ab. Der verstellbare Absaugstutzen der TS 55 ist so intelligent angeordnet, daß Sie trotz Absaugsystem **ungestört arbeiten** können. An dem Absaugstutzen können Absaugschläuche sowohl mit einem Durchmesser von 27 mm als auch mit 36 mm angeschossen werden.

Die TS 55: **Sauberes Arbeiten mit großer Bewegungsfreiheit.**

Präzise Schnittiefeneinstellung mit dem gut ablesbaren Tiefenanschlag.

Handkreissägen
Das Festool-System – Gut zu kombinieren!

Mit dem umfangreichen Systemzubehör für die Tauchsäge erschließen Sie sich vielfältige Einsatzbereiche.

System Basis Plus – Das einzigartige Modularsystem.

Die Grundeinheit Basis Plus bietet unter anderem die Möglichkeit, eine Vielzahl der Festool Handkreissägen als Tischsäge einzusetzen. Dies sind AP 55, AT 65, AP 65 und AP 85.

Mit der Grundeinheit Basis Plus als universellem Träger haben Sie die ideale Basis für stationäre Arbeitsplätze zum Sägen, Fräsen und Schleifen.

→ Basis Plus ab Seite 294

Multifunktionstisch – Überall präzise ans Werk!

Der Multifunktionstisch MFT ist für alle Arbeiten gedacht, bei dem das Werkstück fest am Anschlag liegt oder gespannt wird.

So verfügen Sie mit dem Multifunktionstisch MFT auch vor Ort über genau das Arbeitsmittel, das Sie für Ihre in der Werkstatt gewohnte Präzision benötigen.

→ Multifunktionstisch ab Seite 332

CLEANTEC – Entstauben durch Saugen!

CLEANTEC CT, dieser Begriff steht für eine ganze Familie von Absaugmobilen, die den Festool Systemgedanken perfekt verkörpern. Sechs unterschiedliche Größen und verschiedene Ausstattungen decken auch Ihre Anforderungen optimal ab.

Auch beim Sägen mit der TS 55 sind die CT Absaugmobile die richtige Wahl. Aufgrund der hohen Saugleistung und der durchdachten Anordnung des Absaugstutzens landen die Sägespäne ausnahmslos im Sauggerät.

→ CLEANTEC ab Seite 264

Systainer/Sysport – Ordnungshüter als ständiger Begleiter.

Mit dem Systainer-Ordnungssystem machen Sie sich das Ordnung halten in der Werkstatt, das Transportieren und das Arbeiten vor Ort leicht. Denn in die Systainer paßt so ziemlich alles rein, was Sie an Maschinen, Zubehör, Kleinteilen und Verbrauchsmaterial benötigen.

Die 6 verschiedenen Größen lassen sich nicht nur perfekt stapeln, sondern auch in Reih und Glied in der Werkstatt anordnen. Für den Transport kann man mehrere gestapelte Systainer zu einer Einheit koppeln und bequem tragen.

Vielfältige Möglichkeiten zum Einordnen bieten auch die Einlagen und Einsätze, die entweder schon für Maschinen und Zubehörteile vorgeformt oder individuell anpaßbar sind.

→ Systainer ab Seite 370

Zubehör – Da paßt zusammen, was zusammengehört.

Wenn Zubehör, dann das Original-Festool-Zubehör. Denn nur damit können Sie absolut sichergehen, daß alles exakt aufeinander abgestimmt ist. Vor allem aber können Sie sich auf die gewohnte, hohe Festool-Qualität verlassen.

→ Zubehör Handkreissägen ab Seite 62

Sägeblätter – Zeigen Sie Ihrem Werkstück die Zähne!

Das gilt auch für die Sägeblätter, die es in unterschiedlichsten Ausführungen zur Bearbeitung verschiedenster Materialien gibt. Schließlich wäre es doch unlogisch, mit den anerkannt hochwertigen Festool-Elektrowerkzeugen zu arbeiten und den Erfolg Ihrer Arbeit durch die Verwendung von minderwertigem Verbrauchsmaterial zu schmälern.

→ Sägeblätter Handkreissägen ab Seite 62

Führungssystem – Mustergültig wegen guter Führung.

Das Festool-Führungssystem ist eine der wichtigsten Voraussetzungen, um absolut präzise Arbeitsergebnisse zu erhalten.
So bietet die Führungskante gleich zwei Funktionen: Neben der Eigenschaft als Schnittkante dient die elastische Gummilippe auch als Splitterschutz.

Die Führungsnut der Maschine kann spielfrei auf die Führungsrippe der Schiene eingestellt werden. Das bedeutet hundertprozentige Präzision. Mit dem patentierten Schwenksegment können Sie das Sägeblatt um bis zu 45° seitlich kippen bei gleichzeitiger Führung in der Führungsschiene.

→ Führungssystem ab Seite 322

Handkreissägen
Tauchsägen

- Geringere Maschinenkosten durch die lange Lebensdauer dank hochwertiger, stabiler Antriebs-, Lager- und Getriebeelemente.
- Hervorragende Arbeitsergebnisse und präzise, schnurgerade Schnitte durch die Führung und die patentierten Schwenksegmente.
- Optimale Bearbeitung verschiedenster Materialien, dank MMC-Elektronic mit 6 Regel- und Kontrollfunktionen die voreingestellte Drehzahl konstant hält.
- So gut wie keine Nacharbeit durch saubere, ausrißfreie Schnitte mittels patentiertem Splitterschutz.
- Kürzere Arbeitszeiten durch die Tatsache, daß die Anrißlinie gleich der Führungskante und der Schnittkante ist.
- Höchste Sicherheit beim Arbeiten dank der Sicherheits-Schnellbremse SSB.

Tauchsäge TS 55 EBQ

Besonders in ihrer Vielseitigkeit!

	mit Elektronik	ohne Elektronik
Leistungsaufnahme	1200 W	1050 W
Drehzahl Sägeblatt	2000 – 5200 min^{-1}	6500 min^{-1}
Sägeblatt-Durchmesser	160 mm	160 mm
Schrägstellung	0° – 45°	0° – 45°
Schnittiefe	0 – 55 mm	0 – 55 mm
Schnittiefe bei 45°	43 mm	43 mm
Anschluß für Staubabsaugung Ø	27/36 mm	27/36 mm
Gewicht	4,5 kg	4,5 kg

mit Elektronik
Lieferumfang: HM-Feinzahnsägeblatt Z48, Bedienungswerkzeug

+ **TS 55 EBQ-Plus**
Im Systainer
Bestell-Nr.: 561162

TS 55 EBQ
Im Karton
Bestell-Nr.: 561163

TS 55 EBQ-Plus-FS
Führungsschiene FS 1400/2
Bestell-Nr.: 561166

TS 55 EBQ-FS
Führungsschiene FS 1400/2
Bestell-Nr.: 561167

ohne Elektronik
Lieferumfang: HM-Standardsägeblatt, Bedienungswerkzeug

+ **TS 55 Q-Plus**
Im Systainer
Bestell-Nr.: 561164

TS 55 Q
Im Karton
Bestell-Nr.: 561165

TS 55 Q-Plus-FS
Führungsschiene FS 1400/2
Bestell-Nr.: 561168

TS 55 Q-FS
Führungsschiene FS 1400/2
Bestell-Nr.: 561169

Tauchsäge AT 65 EB

Die Tauchsäge fürs Gröbere!

	mit Elektronik	ohne Elektronik
Leistungsaufnahme	1500 W	1300 W
Drehzahl Sägeblatt	1800 – 3800 min^{-1}	4800 min^{-1}
Sägeblatt-Durchmesser	190 mm	190 mm
Schrägstellung	0° – 45°	0° – 45°
Schnittiefe	0 – 66 mm	0 – 66 mm
Schnittiefe bei 45°	48 mm	48 mm
Anschluß für Staubabsaugung Ø	27/36 mm	27/36 mm
Gewicht	6,9 kg	6,9 kg

mit Elektronik
Lieferumfang: HM-Feinzahnsägeblatt Z48, Spanabweiser, Führungsbegrenzung, Bedienungswerkzeug

+ **AT 65 EB-Plus**
Im Systainer
Bestell-Nr.: 561055

AT 65 EB
Im Karton
Bestell-Nr.: 561110

AT 65 EB-Plus-FS
Führungsschiene FS 1400/2
Bestell-Nr.: 561056

AT 65 EB-FS
Führungsschiene FS 1400/2
Bestell-Nr.: 561111

ohne Elektronik
Lieferumfang: HM-Standard-Sägeblatt, Spanabweiser, Führungsbegrenzung, Bedienungswerkzeug

+ **AT 65 Plus**
Im Systainer
Bestell-Nr.: 561022

AT 65
Im Karton
Bestell-Nr.: 561990

AT 65 Plus-FS
Führungsschiene FS 1400/2
Bestell-Nr.: 561034

AT 65 FS
Führungsschiene FS 1400/2
Bestell-Nr.: 561995

Für die Festool Pendelhaubensägen eine typische Arbeit auf der Baustelle: Zapfen sägen.

Mit einer Schnittiefe bis 85 mm besäumt die stärkste Festool Pendelhaubensäge auch massive Bohlen.

Bewährt ohne Altersprobleme.

Wer von jeher mit der Pendelhaubensäge arbeitet und sie virtuos beherrscht, wird die Eigenschaften dieser Festool-Maschinen besonders schätzen – vor allem, weil das Prinzip der Pendelhaube bewährt ist und die Maschinen wegen ihrer **Robustheit** kaum „umzubringen" sind.

Sie empfehlen sich seit Jahrzehnten für alle nur denkbaren Einsatzbereiche. Denn die serienmäßige Ausstattung – u.a. MMC-Elektronik (Multi-Material-Control), Sicherheits-Schnell-Bremse und Spindel-Stop – machen sie zum **sicheren** und in der Handhabung **einfachen Partner.**

Starke Leistung.

Je nach Leistung – von 1200 bis 1800 Watt – sägen die Pendelhaubensägen von Festool Schalbretter ebenso wie Balken. Das Besäumen von Bohlen erledigen sie genauso perfekt wie das Sägen von Zapfen.

Aber nicht nur fürs Grobe sind die Maschinen der AP-Baureihe ideal geeignet. Da sie alle für den Einsatz mit Führungsschienen ausgelegt sind (Tischplatte mit Führungsnut), können Sie mit den Maschinen auch äußerst exakt arbeiten.

Einsatzgebiete auf einen Blick

- Bohlen besäumen
- Bretter auf dem Holzplatz grob zusägen
- Schalbretter/Einschalungen zuschneiden
- überstehende Dachlatten ablängen
- Zapfen an Balken zuschneiden
- Platten zusägen
- Kanthölzer zusägen
- Kabelkanäle ablängen

Handkreissägen
Pendelhaubensägen

- Geringere Maschinenkosten durch die lange Lebensdauer dank hochwertiger, stabiler Antriebs-, Lager- und Getriebeelemente.
- Hervorragende Arbeitsergebnisse und präzise, ausrißfreie und schnurgerade Schnitte durch das patentierte Führungssystem.
- Optimale Bearbeitung verschiedenster Materialien, dank MMC-Elektronic mit 6 Regel- und Kontrollfunktionen.
- Sauberer Arbeitsplatz, freie Sicht und ein gesundes Arbeitsumfeld dank optimaler Span- und Staubabsaugung.
- Deutliche Zeitersparnis durch einfachen und schnellen Sägeblattwechsel.
- Keine Nacharbeit durch saubere, ausrißfreie Schnitte mittels patentiertem Splitterschutz.

Pendelhaubensäge AP 55 EB

Die Kompakte für alle Fälle.

	mit Elektronik	ohne Elektronik
Leistungsaufnahme	1200 W	1050 W
Drehzahl Sägeblatt	1900 – 5200 min^{-1}	5800 min^{-1}
Sägeblatt-Durchmesser	160 mm	160 mm
Schrägstellung	0° – 45°	0° – 45°
Schnittiefe	0 – 55 mm	0 – 55 mm
Schnittiefe bei 45°	43 mm	43 mm
Anschluß für Staubabsaugung Ø	27/36 mm	27/36 mm
Gewicht	4,9 kg	4,9 kg

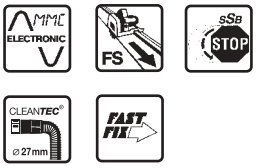

mit Elektronik
Lieferumfang: HM-Standard-Sägeblatt, Spanabweiser, Bedienungswerkzeug

+ **AP 55 EB-Plus**
Im Systainer
Bestell-Nr.: 561017

AP 55 EB-Plus-FS
Führungsschiene FS 1400/2
Bestell-Nr.: 561030

ohne Elektronik
Lieferumfang: HM-Standard-Sägeblatt, Spanabweiser, Bedienungswerkzeug

+ **AP 55 Plus**
Im Systainer
Bestell-Nr.: 561015

AP 55
Im Karton
Bestell-Nr.: 561925

AP 55-Plus-FS
Führungsschiene FS 1400/2
Bestell-Nr.: 561029

AP 55-FS
Führungsschiene FS 1400/2
Bestell-Nr.: 561941

Pendelhaubensäge AP 65 EB

Die Kräftige für Bau und Holzplatz.

	mit Elektronik	ohne Elektronik
Leistungsaufnahme	1500 W	1300 W
Drehzahl Sägeblatt	1800 – 3800 min^{-1}	4800 min^{-1}
Sägeblatt-Durchmesser	190 mm	190 mm
Schrägstellung	0° – 45°	0° – 45°
Schnittiefe	0 – 66 mm	0 – 66 mm
Schnittiefe bei 45°	48 mm	48 mm
Anschluß für Staubabsaugung Ø	27/36 mm	27/36 mm
Gewicht	6,9 kg	6,9 kg

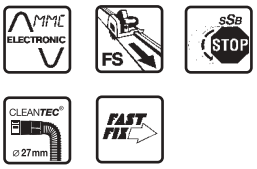

mit Elektronik
Lieferumfang: HM-Standard-Sägeblatt, Spanabweiser, Bedienungswerkzeug

+ **AP 65 EB-Plus**
Im Systainer
Bestell-Nr.: 561020

AP 65 EB-Plus-FS
Führungsschiene FS 1400/2
Bestell-Nr.: 561031

ohne Elektronik
Lieferumfang: HM-Standard-Sägeblatt, Spanabweiser, Bedienungswerkzeug

+ **AP 65 Plus**
Im Systainer
Bestell-Nr.: 561019

AP 65
Im Karton
Bestell-Nr.: 561989

AP 65-Plus-FS
Führungsschiene FS 1400/2
Bestell-Nr.: 561032

AP 65-FS
Führungsschiene FS 1400/2
Bestell-Nr.: 561994

- Geringere Maschinenkosten durch die lange Lebensdauer dank hochwertiger, stabiler Antriebs-, Lager- und Getriebeelemente.
- Hervorragende Arbeitsergebnisse und präzise, ausrißfreie und schnurgerade Schnitte durch das patentierte Führungssystem.
- Optimale Bearbeitung verschiedenster Materialien, dank MMC-Elektronic mit 6 Regel- und Kontrollfunktionen.
- Sauberer Arbeitsplatz, freie Sicht und ein gesundes Arbeitsumfeld dank optimaler Span- und Staubabsaugung.
- Deutliche Zeitersparnis durch einfachen und schnellen Sägeblattwechsel.
- Keine Nacharbeit durch saubere, ausrißfreie Schnitte mittels patentiertem Splitterschutz.

Pendelhaubensäge AP 85 EB

Ein echt starkes Stück.

	mit Elektronik	ohne Elektronik
Leistungsaufnahme	1800 W	1700 W
Drehzahl Sägeblatt	1800 – 3800 min^{-1}	4500 min^{-1}
Sägeblatt-Durchmesser	240 mm	240 mm
Schrägstellung	0° – 45°	0° – 45°
Schnittiefe	0 – 85 mm	0 – 85 mm
Schnittiefe bei 45°	62 mm	62 mm
Anschluß für Staubabsaugung Ø	27/36 mm	27/36 mm
Gewicht	8,9 kg	8,9 kg

mit Elektronik
Lieferumfang: HM-Standard-Sägeblatt, Spanabweiser, Bedienungswerkzeug
AP 85 EB
Im Karton
Bestell-Nr.: 561006

AP 85 EB-FS
Führungsschiene FS 1400/2
Bestell-Nr.: 561007

ohne Elektronik
Lieferumfang: HM-Standard-Sägeblatt, Spanabweiser, Bedienungswerkzeug
AP 85
Im Karton
Bestell-Nr.: 561991

AP 85 FS
Führungsschiene FS 1400/2
Bestell-Nr.: 561996

Baustofftrennsäge AXT 50 LA

Die Saubere für die Baustelle.

- Sicheres, staubarmes und damit gesundheitsschonendes Arbeiten dank geschlossener Spanabsaughaube und Abdichtbürste.
- Vielseitiges Einsatzspektrum. Selbst harte Baustoffplatten können durch das hohe Drehmoment und ein Spezialsägeblatt zugesägt werden.
- Optimale Arbeitsergebnisse mittels Führungsschiene sowie Führungsplatte mit Rollenführung.

Leistungsaufnahme	750 W
Drehzahl Sägeblatt	210 min^{-1}
Sägeblatt-Durchmesser	170 x 30 mm
Schrägstellung	0° – 45°
Schnittiefe	0 – 47 mm
Schnittiefe bei 45°	0 – 30 mm
Anschluß für Staubabsaugung Ø	36 mm
Gewicht	6,4 kg

Werkstoffe, die mit der AXT 50 LA bearbeitet werden können.

Bezeichnung	Beschreibung	Baustoffklasse
Duripanel	zementgebundene Spanplatte mit Mineralstoffen	A2
Eterplan	Faserzementplatte	A2
Fulguplan Plus	Faserzementplatte	A2
Isocolor	Faserzementplatte	A2
Supalux	Faserzementplatte mit Mineralstoffen	A1
Promatect	zementgebundene Silikatplatte	A1

ohne Elektronik
Lieferumfang:
Absaugschlauch D 36 x 3,5 m-AS, Baustofftrennsäge AXT 50 LA-Plus, Absaugmobil CT 22 E, Sägeführung AUP 3000

+ **AXT 50 LA/CT 22 E-Set**
Im Systainer
Bestell-Nr.: 561059

Lieferumfang: HM-Spezial-Sägeblatt, Bedienungswerkzeug

+ **AXT 50 LA-Plus**
Im Systainer
Bestell-Nr.: 561860

Handkreissägen
Zubehör – Präzision ab Werk.

Jede Säge ist nur so gut wie ihr Sägeblatt: Festool Sägeblätter gibt es speziell ausgelegt für die unterschiedlichsten Werkstoffe und Anwendungen.

Systemvorteile

Nur die Besten kommen durch.

Festool liefert Präzision ab Werk, damit Sie in Ihrer Werkstatt und vor Ort **Präzisionsarbeit leisten** können. Dazu gehören die optimalen Sägeblätter. Denn jede Säge ist nur so gut wie ihr Sägeblatt. Die Festool Hartmetall-Sägeblätter sind speziell auf die zu bearbeitenden Materialien abgstimmt. Sie brauchen nur noch auszuwählen.

Festool Hartmetall-Sägeblätter sind ausgelegt auf **Dauerbelastung** und haben sich überall dort mit Erfolg durchgesetzt, wo es auf Leistung, Präzision und Langlebigkeit ankommt. Zu guter Letzt sind Festool Hartmetall-Sägeblätter original Festool Zubehör. Das heißt, sie sind speziell entwickelt für und abgestimmt auf die jeweilige Festool Handkreissäge.

Schnittqualität

Wollen Sie Durchschnitt oder Höchstleistung?

Was haben Sie im Detail von Festool Hartmetall-Sägeblättern?

Erstens **optimalen Späneabfluß**, reduzierte Schnittkräfte und geringen Lärmpegel durch die optimale Gestaltung von Spanraum und Zahnform.

Zweitens **schwingungsarmen Lauf** für präzise Schnitte durch das Stammblatt aus legiertem Vergütungsstahl – gerichtet, gespannt und poliert – mit optimalem Spannungszustand.

Drittens **höchste Präzision**, Plan- und Rundlaufgenauigkeit durch mit Lasertechnologie gefertigte Stammblätter sowie Dehnschlitze, die Blattverformungen bei Erwärmung verhindern.

Das alles ergibt unterm Strich eines: **beste Schnittqualität mit original Festool Sägeblättern.**

Denken Sie einmal scharf nach: Je öfter man ein Sägeblatt nachschärfen kann, um so höher ist seine Lebensdauer.

Mit Festool setzen Sie immer auf das richtige Blatt – bei jedem Material.

Lebensdauer

Alt werden alle: manche früher, andere später.

Festool hat alles getan, damit Sie möglichst lange an Festool Sägeblättern Ihre Freude haben – auch was die Langlebigkeit betrifft. Denn das macht die Wirtschaftlichkeit aus. Darum sind die Sägezähne in Form und Geometrie exakt auf den jeweiligen Einsatz abgestimmt, wodurch sie **länger scharf bleiben** und **weniger schnell verschleißen**.

Die groß dimensionierten Schneiden können außerdem **mehrfach nachgeschärft** werden – völlig ohne Probleme. Denn die Überstände ermöglichen das Schleifen aller Stellen, auf die es ankommt: der Zahnbrust, der Zahnflanke und des Zahnrückens. Und zwar ohne dabei das Stammblatt zu beschädigen. Darum überleben Festool Sägeblätter oft die der Konkurrenz.

Anwendungsgebiete

Marmor, Stein und Eisen...

Was der Festool Handkreissäge unterkommt, das sägt sie auch. Voraussetzung ist natürlich das geeignete Sägeblatt. Es gibt tatsächlich kaum ein Material in Handwerkerkreisen, an dem sich eine Festool Handkreissäge „die Zähne ausbeißen" würde.

Wahrscheinlich gehört dieses Elektrowerkzeug deshalb zur Grundausstattung eines jeden Handwerkers.

Anwendungen auf einen Blick.

- Vollholz und furnierte Platten
- Gips/Gipsfaserplatten
- zementgebundene Spanplatten
- phenolharzgebundene Platten
- Kunststoff
- Acrylglas
- Stahlkabelkanäle
- Laminate
- Baustoffe
- Aluminium

Handkreissägen
Zubehör – Original Festool Sägeblätter auf einen Blick.

Zahn um Zahn.

Die Form, Art und Zahl der Zähne bestimmen den Einsatzbereich und die Eignung für das jeweilige Material. Aber auch die Drehzahl ist von entscheidender Bedeutung für das Schnittergebnis.

Wechselzahn-Sägeblatt

Die Zähne sind bei diesem Blatt im Wechsel nach links und rechts abgeschrägt und schneiden im Wechsel. Das Wechselzahn-Sägeblatt ist das Universalblatt für alle Holzwerkstoffe.

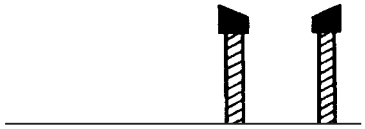

Damit Sie schnell und einsatzorientiert das ideale Sägeblatt finden, richten Sie sich ganz einfach nach der hier dargestellten Farbkodierung und den Symbolen. Zusätzliche Informationen sind darüber hinaus den Einzelprodukten zugeordnet.

Farbcodierung: zur sicheren und schnellen Auswahl des richtigen Sägeblatts.

Farbcodierung	Material	Drehzahlstufe
		3–6
		3–5
		1–3
	Fe	2–4
	Al	3–6

Standard- und Universal-Sägeblatt

Für alle Holzwerkstoffe, Baustoffplatten und weiche Kunststoffe

	Reglerstufe der Säge
Vollholz, hart und weich	6
Span- und Hartfaserplatten	3–6
Gips- und Gipsfaserplatten	1–3
zementgebundene Spanplatten	1–3
Kunststoff, weich	3–6

HM Wechselzahn/positiv

Panther-Sägeblatt

Für schnelles Sägen mit weniger Kraft, besonders beim Längsschnitt

	Reglerstufe der Säge
Vollholz, hart und weich	6

HM Panther Wechselzahn/positiv

Baustoff-Sägeblatt

Für Baustoffe der Klasse A1 und A2

	Reglerstufe der Säge
Zementfaserplatten	1–3
Duripanel	1–3
Eterplan	1–3
Fulguplan Plus	1–3
Isocolor	1–3
Supalux	1–3
Promatect	1–3
Fermacell	1–3
Rigidur	1–3

HM Trapez-Flachzahn/negativ

Flachzahn-Sägeblatt

Die Kanten der Zähne sind gerade, nicht abgeschrägt. Jeder Zahn schneidet gleich. Dieses Sägeblatt wird zum Sägen von Stahl verwendet.

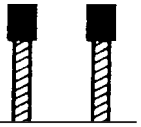

Trapez-Flachzahn-Sägeblatt

Beim Trapezzahn sind die Kanten der Zähne beidseitig abgeschrägt. Die Kombination der beiden unterschiedlichen Sägezähne schneidet abwechselnd.

Diese Zahnform wird zum Sägen von Aluminium, harten Kunststoffen und hartbeschichteten Werkstoffen verwendet.

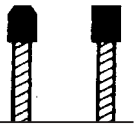

Feinzahn-Sägeblatt

Für den sauberen und ausrißfreien Schnitt beschichteter oder furnierter Oberflächen

	Reglerstufe der Säge
Vollholz (Querschnitt)	6
Schichtholz, Sperrholz	6
Tischlerplatten	6
furnierte Platten	6
beschichtete Platten	6
Acrylglas (Plexiglas)	4–6

HM Wechselzahn/positiv

Spezial-Sägeblatt Laminat/Polymer

Für Laminatbodenbearbeitung
- einseitig kunststoffbeschichtete Platten (Laminat)
- Polymerwerkstoffe (Corian, Varicor etc.)

	Reglerstufe der Säge
Laminatboden	6
Polymerwerkstoffe	4–6

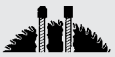

HM Trapez-Flachzahn/positiv

Spezial-Sägeblatt

Für Aluminiumplatten und -profile, harte und faserverstärkte Kunststoffe

	Reglerstufe der Säge
faserverstärkte Kunststoffe	4–6
phenolharzgebundenes Holz, Papier, Gewebe (Resopal, Resitex, Werzalit)	3–6
beschichtete Platten	6
Aluminiumplatten/-profile	3–6
Aluminiumplatten 8-25 mm	4–6

HM Trapez-Flachzahn/negativ

Flachzahn-Sägeblatt

Für Stahl

	Reglerstufe der Säge
Stahl-Kabelkanäle	2–3
Stahlblech	3–5
St-Profile	2–4

HM Flachzahn/negativ

Handkreissägen
Sägeblätter

Standard-Sägeblatt

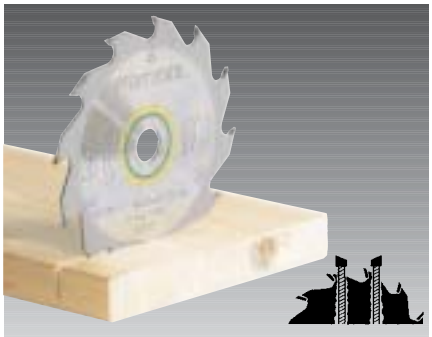

für alle Holzwerkstoffe, Baustoffplatten, weiche Kunststoffe, grober Schnitt

Benennung und Anwendung	Typ	Bestell-Nr.
für TS 55, ATF 55, AP 55 Abmessung: 160 x 2,5 x 20 mm, Zähnezahl: 12, Zahnform: W	160x2,5x20 W12	487377
für AT 65, AP 65 Abmessung: 190 x 2,8 x 30 mm, Zähnezahl: 16, Zahnform: W	190x2,8x30 W16	486296
für AP 85, AP 88, AXP 85 Abmessung: 240 x 2,8 x 30 mm, Zähnezahl: 22, Zahnform: W	240x2,8x30 W22	437042

Universal-Sägeblatt

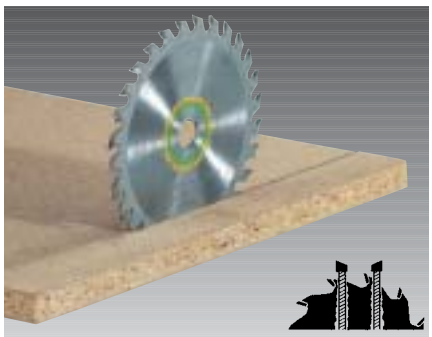

für alle Holzwerkstoffe, Baustoffplatten, weiche Kunststoffe, mittlerer Schnitt

Benennung und Anwendung	Typ	Bestell-Nr.
für TS 55, ATF 55, AP 55 Abmessung: 160 x 2,5 x 20, Zähnezahl: 28, Zahnform: W	160x2,5x20 W28	490516
für AT 65, AP 65 Abmessung: 190 x 2,8 x 30, Zähnezahl: 32, Zahnform: W	190x2,8x30 W32	490517
für CS 70 Abmessung: 225 x 2,6 x 30 mm, Zähnezahl: 32, Zahnform: W	225x2,6x30 W32	488288
für AP 85, AP 88, AXP 85 Abmessung: 240 x 2,8 x 30, Zähnezahl: 32, Zahnform: W	240x2,8x30 W32	490518

Panther-Sägeblatt

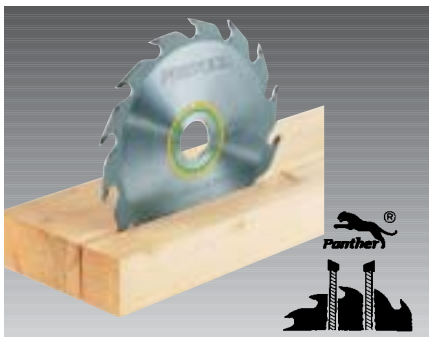

für schnelles Sägen mit weniger Kraft, besonders bei Vollholz im Längsschnitt

Benennung und Anwendung	Typ	Bestell-Nr.
für TS 55, ATF 55, AP 55 Abmessung: 160 x 2,5 x 20 mm, Zähnezahl: 14, Zahnform: PW	160x2,5x20 PW14	439685
für AT 65, AP 65 Abmessung: 190 x 2,8 x 30 mm, Zähnezahl: 14, Zahnform: PW	190x2,8x30 PW14	486298
für CS 70 Abmessung: 225 x 2,6 x 30 mm, Zähnezahl: 18, Zahnform: PW	225x2,6x30 PW18	488290
für AP 85, AP 88, AXP 85 Abmessung: 240 x 2,8 x 30 mm, Zähnezahl: 18, Zahnform: PW	240x2,8x30 PW18	438698

Feinzahn-Sägeblatt

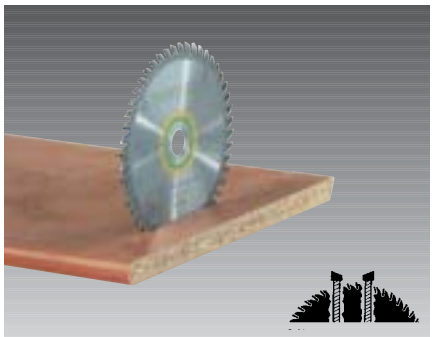

für furnierte und beschichtete Platten, Vollholz, MDF, feiner Schnitt

Benennung und Anwendung	Typ	Bestell-Nr.
für TS 55, ATF 55, AP 55 Abmessung: 160 x 2,2 x 20 mm, Zähnezahl: 48, Zahnform: W	160x2,2x20 W48	439684
für AT 65, AP 65 Abmessung: 190 x 2,8 x 30 mm, Zähnezahl: 48, Zahnform: W	190x2,8x30 W48	486297
für SYM 70 Abmessung: 216 x 2,6 x 30 mm, Zähnezahl: 48, Zahnform: W	216x2,6x30 Z48	491050
für CS 70 Abmessung: 225 x 2,6 x 30 mm, Zähnezahl: 48, Zahnform: W	225x2,6x30 W48	488289
für AP 85, AP 88, AXP 85 Abmessung: 240 x 2,8 x 30 mm, Zähnezahl: 48, Zahnform: W	240x2,8x30 W48	435187

Spezial-Sägeblatt

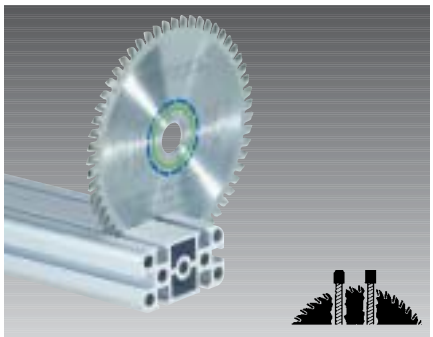

für Aluminiumplatten und -profile und faserverstärkte Kunststoffe

Benennung und Anwendung	Typ	Bestell-Nr.
für TS 55, ATF 55, AP 55 Abmessung: 160 x 2,5 x 20 mm, Zähnezahl: 56, Zahnform: TF	160x2,5x20 TF56	439686
für AT 65, AP 65 Abmessung: 190 x 2,8 x 30 mm, Zähnezahl: 68, Zahnform: TF	190x2,8x30 TF68	486299
für SYM 70 Abmessung: 216 x 2,3 x 30 mm, Zähnezahl: 60 Zahnform: TF	216x2,3x30 Z60	491051
für CS 70 Abmessung: 225 x 2,6 x 30 mm, Zähnezahl: 68, Zahnform: TF	225x2,6x30 TF68	488291
für AP 85, AP 88, AXP 85 Abmessung: 240 x 2,8 x 30 mm, Zähnezahl: 80, Zahnform: TF	240x2,8x30 TF80	438638

Spezial-Sägeblatt für Laminat

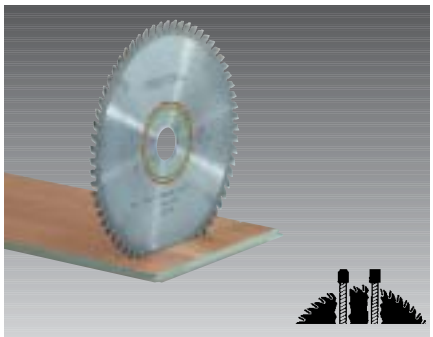

für Laminatbodenbearbeitung und Polymerwerkstoffe (Corian, Varicor)

Benennung und Anwendung	Typ	Bestell-Nr.
für TS 55, ATF 55, AP 55 Abmessung: 160 x 2,6 x 20 mm, Zähnezahl: 48, Zahnform: TF	160x2,6x20 TF48	489457
für AT 65, AP 65 Abmessung: 190 x 2,6 x 30 mm, Zähnezahl: 54, Zahnform: TF	190x2,6x30 TF54	489458
für CS 70 Abmessung: 225 x 2,6 x 30 mm, Zähnezahl: 64, Zahnform: TF	225x2,6x30 TF64	489459

Spezial-Sägeblatt für Baustoffplatten

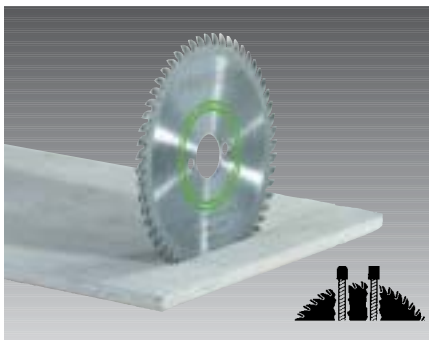

für harte Baustoffplatten, Zementfaserplatten

Benennung und Anwendung	Typ	Bestell-Nr.
für AXT 50 LA Abmessung: 170 x 2,0 x 30 mm, Zähnezahl: 56, Zahnform: TF	170x2,0x30 TF56	435450

Flachzahn-Sägeblatt

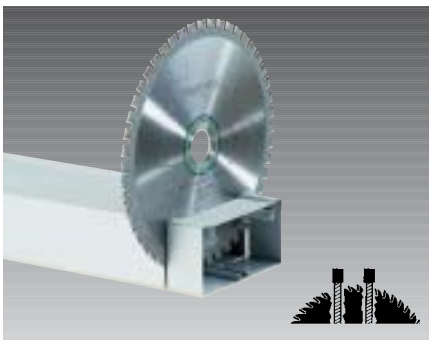

für Stahlkabelkanäle, Stahlblech, Stahlprofile

Benennung und Anwendung	Typ	Bestell-Nr.
für AP 85 Abmessung: 240 x 2,6 x 30 mm, Zähnezahl: 48, Zahnform: F	240x2,6x30 F48	487271

Systainer und Koffer

Benennung und Anwendung	Typ	Bestell-Nr.
Systainer-Größe: SYS4		
Für AP 55	SYS-AP 55	487220
Für ATF 55	SYS-ATF 55	487219
Für AP 65	SYS-AP 65	487222
Für AT 65	SYS-AT 65	487221
Für TS 55	SYS-TS 55	491903
Transportkoffer aus Stahlblech **für AP 85** Abmessung (LxBxH): 500 x 300 x 370 mm	TK-AP 85	485088

Sägeführung AXT 50 LA

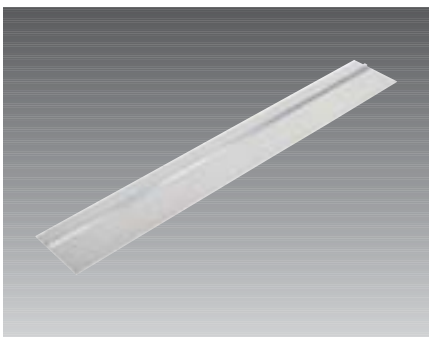

Benennung und Anwendung	Typ	Bestell-Nr.
Sägeführung spezielle Führungsschiene für AXT 50 LA		
Länge: 1750 mm	AUP 1750	482543
Länge: 3000 mm	AUP 3000	482544

Anschläge und Zubehör

Benennung und Anwendung	Typ	Bestell-Nr.
Parallelanschlag/Tischverbreiterung für TS 55 beidseitig geführter Parallelanschlag, kann auch als Tischverbreiterung eingesetzt werden	PA-TS 55	491969
Abdeckung/Schattenfugenanschlag für TS 55 Abdeckung für verbesserte Staubabsaugung, z.B. beim Sägen von Gipsplatten, auch einsetzbar als Schattenfugenanschlag zum Sägen von Schattenfugen	ABSA-TS 55	491750
Splitterschutz für TS 55 für beidseitig ausrißfreie Schnitte, auch ohne Führungsschiene einsetzbar Packungsinhalt: 5 Stück Splitterschutz, 1 Stück Arretierschraube	SP-TS 55	491473
Rückschlagstopp/Führungsbegrenzung wird in der 2. Nut der Führungsschiene eingesetzt und übergreift die Grundplatte der Handkreissäge. Auch als Führungsbegrenzung einsetzbar.	FS-RSP	491582
Parallelanschlag für AP 55, ATF 55, AP 65, AT 65, AP 85 in Verbindung mit Adapter max. Werkstückbreite: 220 mm	PA-HKS	483278
Anschlagadapter für AP 55, ATF 55 für den Anbau des Parallelanschlags PA-HKS	AD-AP 55	484583
Anschlagadapter für AP 65, AT 65 für den Anbau des Parallelanschlags PA-HKS	AD-AP 65	486314
Anschlagadapter für AP 85 für den Anbau des Parallelanschlags PA-HKS	AD-AP 85	484995
Spanabweiser für AP 55, ATF 55, AP 65, AT 65, AP 85	AW-AP 55	439696

Eine Pendelstichsäge sollte Ihnen Arbeit abnehmen.

Statt Arbeit zu machen.

FESTOOL

Stichsägen
Die *TRION* – Auch Sägen brauchen Führung.

Die TRION mit dreifacher Sägeblattführung: parallel verstellbare Führungsbacken aus Hartmetall für eine unübertroffene Schnittqualität.

Die Vorteile auf einen Blick.

Hervorragende Arbeitsergebnisse
- Optimales Handling und Einhandbedienung durch günstige Schwerpunktlage und alle Schalter in Griffposition.
- Perfekte Schnitte dank der gleichbleibenden Schnittgeschwindigkeit bei jedem Material durch die intelligente MMC-Elektronik.
- Hohe Durchzugskraft durch den neuen Flachmotor mit 720 Watt.

Keine Nacharbeit
- Winkelgenaue, rechtwinklige Schnitte, garantiert durch die 3fach-Führung des Sägeblatts.

Deutliche Zeitersparnis
- Keine zeitintensive Nachbearbeitung durch den einfachen, aber effektiven Splitterschutz.
- Einfaches Handling durch Schnellspannvorrichtung FastFix, Sägeblätter werden mühelos ohne Werkzeug gewechselt.

Geringe Maschinenkosten bzw. lange Lebensdauer
- Hohe Wirtschaftlichkeit durch robuste, langlebige Technik.
- Zusätzliche Absicherung durch 3 Jahre Garantie.

Sicherheit und Gesundheitsschutz
- Keine dicke Luft dank serienmäßiger Span- und Staubabsaugung.

Systemvorteile

Ihre Zufriedenheit hat Festool sich schon mal patentieren lassen.

Die TRION Pendelstichsäge garantiert durch ihre dreifache Sägeblattführung mit parallel verstellbaren Führungsbacken aus Hartmetall einen optimalen, rechtwinkligen Schnitt. Patentiert ist unter anderem die Sägeblattschnellspannung, die wertvolle **Zeit beim Sägeblattwechsel spart**.

Weitere Systemvorteile: der Splitterschutz, der ausrißfreie Schnitte ermöglicht. Der High-Performance-Flachmotor, der unabhängig vom zu bearbeitenden Material eine gleichbleibende Schnittgeschwindigkeit ermöglicht. Und nicht zuletzt die serienmäßige Span- und Staubabsaugung, die für eine **gesündere Arbeitsatmosphäre** sorgt.

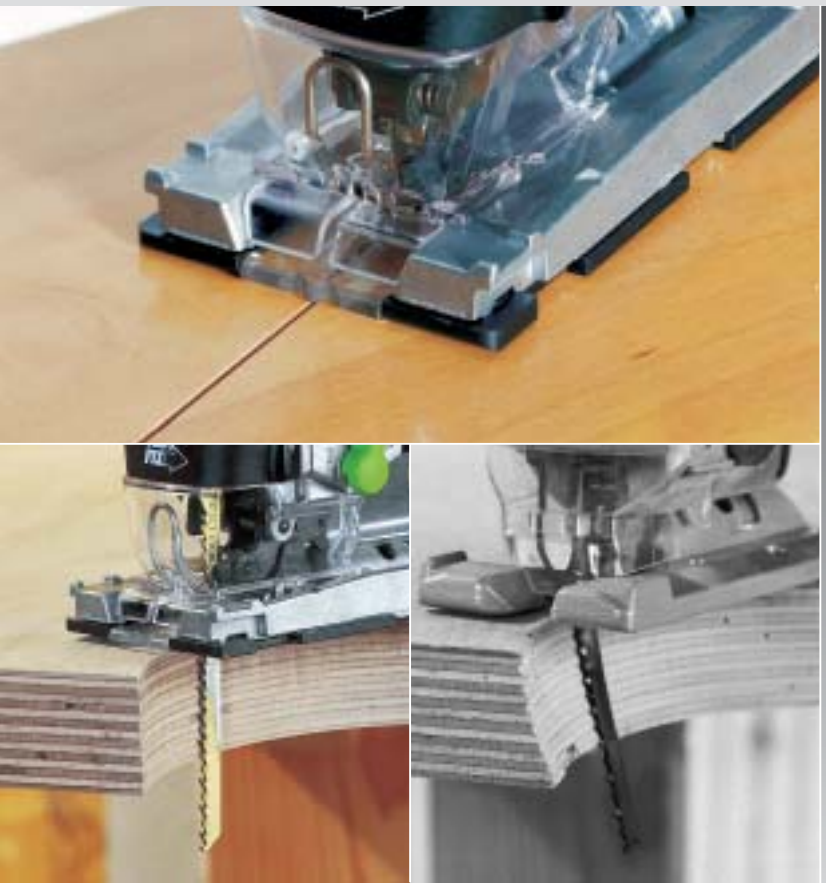

Saubere, exakt rechtwinklige Schnitte ohne Ausriß – statt jeder Menge Nacharbeit.

Die Stabilität der Bauteile garantiert die längere Lebensdauer.

Systemvergleich

Nur exakt rechtwinklig ist für eine Pendelstichsäge eine runde Sache.

Die meisten Pendelstichsägen haben ein Problem: die exakte Führung des Sägeblatts. Unter Druck – sowohl was den Materialwiderstand angeht als auch bei Richtungsänderungen beim Sägen – kommen sie leicht auf die schiefe Bahn. Das Ergebnis: zeitintensive Nacharbeit durch Nachschneiden und Schleifen.

Anders bei der TRION: Hier wird das Sägeblatt durch parallel verstellbare Hartmetallbacken dreifach geführt, so daß die exakte Rechtwinkligkeit zur Tischplatte jederzeit sichergestellt ist. Das Ergebnis: ein **exakt rechtwinkliger Schnitt** bei jedem Arbeitsschritt, bei jedem Material.

Langlebigkeit

Besser hält länger.

Eine Festool Pendelstichsäge ist auch auf lange Sicht die **wirtschaftlichere** Wahl. Ganz einfach **weil sie länger hält.**

So ist beispielsweise die Hubstange aus geschmiedetem Stahl gefertigt, gehärtet und zusätzlich geschliffen – und dadurch bei geringem Gewicht besonders biegesteif und verschleißfest. Die Verbindung zum Schnellspannverschluß ist doppelt lasergeschweißt. Lager – die am stärksten beanspruchten Teile bei einer Stichsäge – sind mit einer speziellen Bronzelegierung versehen, die außerdem die Gleiteigenschaften optimieren. Und auch der Motor, das Herzstück der Säge, ist durch seine kompakte Monoblock-Bauweise ein Vorbild in Sachen Laufruhe und Langlebigkeit. Kein Wunder, daß Festool als einziger Hersteller eine 1+2-Garantie, insgesamt also **3 Jahre Garantie,** gibt.

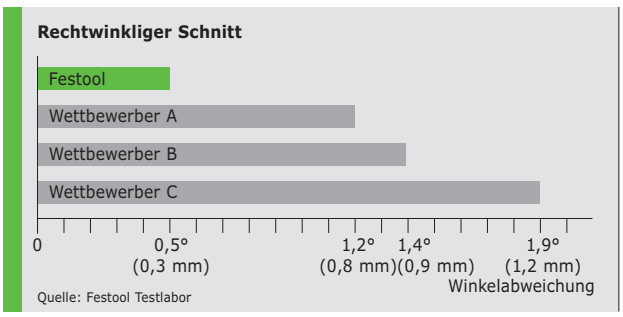

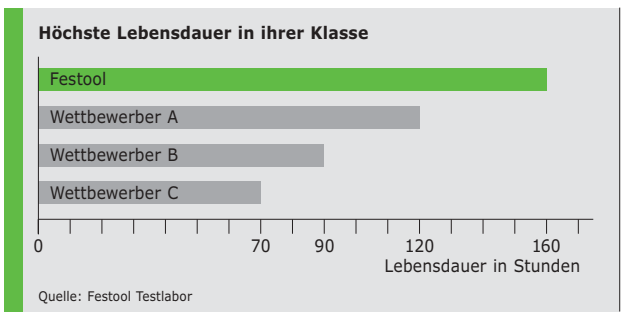

Stichsägen
Die *TRION* – Ihr größter Vorteil sind ihre vielen Vorzüge.

Komfortable „Unter-Tisch"-Arbeit und Einhandbedienung: weil wir eben nur zwei Hände haben.

FastFix-Sägeblattschnellspannung: So spart man Zeit.

Ergonomie

Für viele Designer ist Schönheit das Maß aller Dinge. Für Festool Effizienz.

Wohl in kaum einem anderen Bereich ist Ergonomie so wichtig wie im Handwerk – und wohl auch in kaum einem anderen so unterschätzt. Aber die Art und Weise, wie ein Werkzeug **hand- und anwendungsgerecht geformt** und gestaltet ist, trägt entscheidend dazu bei, ob **effizient gearbeitet** wird.

Bei Festool hat die Gestaltung der Maschinen Hand und Fuß. So zeichnet sich die TRION Pendelstichsäge beispielsweise durch ihre kompakte Bauweise und ihr **günstiges Gewicht** aus; und durch die Flachbauweise liegt der Schwerpunkt besonders günstig, so daß die **Kraft der Hand optimal genutzt** wird. Das ist besonders bei der Einhandbedienung und bei der „Unter-Tisch"-Arbeit ein schwerwiegender Vorteil.

Der Geräteschalter ist in jeder Arbeitssituation **ohne Umgreifen** leicht zu erreichen. Und der massive Sägetisch sorgt für optimale Laufruhe. Hier führen Sie die Säge – und nicht umgekehrt.

Sägeblattwechsel – aber FastFix!

In der Zeit, in der man mit der Umrüstung seines Werkzeugs und seiner Maschine zu tun hat, kann man nicht arbeiten. Und komplizierte Sägeblattwechsel kosten nicht nur Zeit, sondern auch Nerven.

Deshalb hat Festool sich Gedanken gemacht und eine geniale Lösung gefunden: Mit dem FastFix-Schnellspannsystem ist der **Sägeblattwechsel ein Kinderspiel.** So einfach kann Arbeiten sein. Der Verschluß in MIM-Technik (Metal Injection-Moulding) und der kohlefaserverstärkte Hebel **garantieren langfristig Zuverlässigkeit.**

Die TRION PS 300 und die TRION PSB 300 sind ausgezeichnet mit dem iF Product Design Award 2000.

Selbst Balken bis zu 120 mm sind für die TRION ein Kinderspiel.

Sogar im Messebau ist die Staubabsaugung heute vorgeschrieben.

Elektronik

Leistung ist durch nichts zu ersetzen.

Physikalisch gesehen, ist Leistung „Arbeit durch Zeit". Bei der TRION Pendelstichsäge kann man das wörtlich nehmen. Ihr 720-Watt-Motor macht die TRION zu einer der leistungsstärksten Pendelstichsägen überhaupt. Was allgemein übersetzt bedeutet: **Sie können in weniger Zeit mehr arbeiten.**

Und in Kombination mit der vergossenen Hochleistungs-elektronik wird gewährleistet, daß die Drehzahl des Sägeblatts in jeder Arbeitssituation und bei jedem Material konstant bleibt – ganz gleich, ob Sie nun Holz, Kunststoff, Metall oder irgendein anderes Material bearbeiten.

Die Vorteile der Elektronik.

- geregelter Sanftanlauf
- geregelte Leerlaufdrehzahl
- konstante Drehzahl bei Belastung
- stufenlos regelbare Drehzahl
- strom- und temperaturabhängiger Überlastschutz

Sicherheit

Ihre Gesundheit ist uns wichtig.

Es ist bekannt, daß auch Holzstaub zu den gesundheits-gefährdenden Substanzen gezählt werden muß. Um so wichtiger, daß sich Hersteller von Sägen auch über diesen Aspekt des Arbeitens bewußt sind und Gedanken machen.

Festool hat seine Hausaufgaben gemacht. Bei der TRION sorgen beispielsweise integrierte Absaugkanäle zur seitlichen Absaugung direkt am Sägeblatt für eine **effektivere Staubabsaugung** – weil sie dort auch den feinen, gesundheitsgefährdenden Staub erfassen.

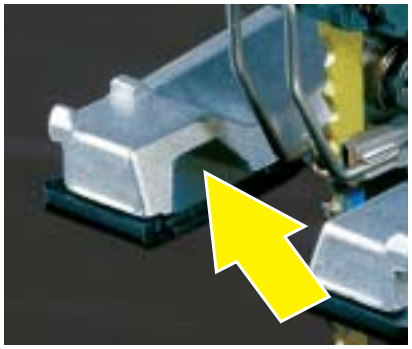

Die integrierten Absaugkanäle zur seitlichen Absaugung am Sägeblatt.

Stichsägen
Die *TRION* – So macht arbeiten Spaß. Und Sinn.

TRION: So schön kann Effizienz sein.

Praxistest

Die Praxis hat es bewiesen: Die TRION ist Spitzenklasse.

Eine renommierte deutsche Fachzeitschrift „dds – Der Deutsche Schreiner" wollte es genau wissen: Welches ist die beste Stichsäge auf dem Markt? Elf aktuelle Geräte für den gewerblichen Einsatz wurden den kritischen Augen und Händen einer ausgewählten Jury von 16 angehenden Schreinermeistern ausgesetzt.

Anhand von Bewertungskriterien wie Schnittqualität, Voraussetzungen für den Montageeinsatz, Arbeitssicherheit und vor allem auch Handhabung wurde entschieden: Beide im Test vertretenen **Geräte PS 300 EQ und PSB 300 EQ aus dem Hause Festool erreichten das Prädikat „Spitzenklasse"** und belegten die beiden ersten Plätze.

Das Testergebnis.

Platz	Pendelstichsäge	Punkte*
1	Festool PS 300 EQ	202
2	Festool PSB 300 EQ	191
3	Bosch GST 100 CE	190
4	Hilti WSJ 110 EB	183
5	Metabo STE 105 Plus	181

* Maximal erreichbar waren 250 Punkte.
Quelle: dds, Ausgabe 11/2000

Vielseitigkeit

TRION. Eine für alles.

Holz, Kunststoff, Metall – jedes Material ist eine Herausforderung für eine Pendelstichsäge. Durch den kraftvollen 720-Watt-Motor, der für eine gleichbleibende Drehzahl des Sägeblatts sorgt, **wird die TRION jeder Aufgabe gerecht.** Schnittiefen von weniger als 1 mm bis hin zu 120 mm, **exakte Kreise** (in Verbindung mit dem Festool Kreisschneider) mit einem Durchmesser von 120 bis 720 mm, Balken bis 120 mm Stärke, alles kein Problem für die TRION.

Und dank der Führungsschiene gelingen damit sogar gerade Schnitte.

Die TRION: Damit ein Kreis eine runde Sache bleibt.

Ob stationär oder mobil – die TRION nimmt's genau.

Kreise ohne Ecken schneiden, durch dick und dünn.

Ein Kreis ist rund. Vorausgesetzt, man hat die richtige Pendelstichsäge. In Verbindung mit dem Festool Kreisschneider und dem entsprechenden Sägeblatt sorgt die TRION Pendelstichsäge dafür, daß beim Aussägen von Kreisen auch wirklich Kreise entstehen – **auf den Millimeter genau.** Und das für Durchmesser von 120 bis 720 Millimeter.

Weil im modernen Industriebau mit Aluminium die Anforderungen an die Wärmedämmung wachsen, hat Festool auch das Leistungsspektrum seiner Pendelstichsägen erweitert.

Die TRION mit Bimetallspezialblatt schafft beispielsweise spielend **Elementdicken bis 130 mm** – mit einem sauberen, gratfreien Schnitt. Auch Edelstahlblech ist für die TRION kein Problem – das entsprechende Sägeblatt, materialgerechte Drehzahl und die neuentwickelte Paste – basta.

Die TRION: auch geeignet für dickes Sandwichmaterial.

Die Stationär-Stichsäge.

Die TRION Pendelstichsäge läßt sich in Kombination mit der Arbeitseinheit Basis 4 auch stationär einsetzen. So bleibt das Werkstück fest im Griff, die Schnitte werden absolut genau und ausrißfrei – auch bei komplizierten Formen, wie sie zum Beispiel beim Verlegen von Holzböden vorkommen.

Einfach führend.

Mit der Festool Führungsschiene – in Kombination mit einem extradicken Sägeblatt, das sich nicht verläuft, und der 3fach Sägeblattführung – lassen sich schnurgerade Führungsschienen-Schnitte erzielen, millimetergenau, leicht und schnell.

Stichsägen
Das Festool-System – Und alles paßt!

Festool hat alles, was Sie brauchen. Von A-Z.

System Basis Plus – Stationäres Maßschneidern.

Die TRION Pendelstichsäge läßt sich in Kombination mit der Arbeitseinheit Basis 4 auch stationär einsetzen. So bleibt das Werkstück fest im Griff, die Schnitte sind absolut millimetergenau und ausrißfrei. Auch bei komplizierten Formen, wie beispielsweise beim Verlegen von Holzböden um Säulen, Vorsprünge etc.

→ System Basis Plus ab Seite 294

Führungssystem – Gute Führung vorprogrammiert.

Das Festool-Führungssystem ist eine der wichtigsten Voraussetzungen, um absolut präzise Arbeitsergebnisse zu erhalten. In Verbindung mit einer Festool Stichsäge erzielen Sie damit schnurgerade Schnitte.

→ Führungssystem ab Seite 322

Zubehör – Details sind für uns keine Kleinigkeiten.

Für jeden Zweck gibt es bei Festool das richtige Mittel. Und Material. Denn Festool denkt nicht nur in Einzelanwendungen, sondern in Gesamtlösungen. Somit steht ein großes Sägeblattsortiment, auch in wirtschaftlichen Großpackungen, für die unterschiedlichsten Anwendungen zur Verfügung.

→ Zubehör ab Seite 83

Systainer/Systainer-Port – Die Ordnungshüter.

Mit dem Systainer Ordnungssystem machen Sie sich das Ordnung halten, das Transportieren und das Arbeiten leicht. Denn in die Systainer paßt so ziemlich alles rein, was man auf Montage oder in der Werkstatt benötigt.

→ Systainer/Systainer-Port ab Seite 370

CLEANTEC – Saubere Arbeit!

Festool CLEANTEC Absaugmobile gehören in jede Werkstatt und auf jede Baustelle. Für jede Situation das passende Gerät mit dem passenden Schlauchsystem. Optimale Lösungen für Ihre individuellen Anforderungen. Mit ihrem unterschiedlichen Fassungsvermögen und dem multifunktionalen Schlauchsystem passen sie sich allen Werkzeugen und allen Anforderungen optimal an.

→ Cleantec ab Seite 264

Pendelstichsäge PS 300 EQ

Hervorragend geführt – auch beim Sägen von unten.

- Überlegene Lebensdauer durch ein neuartiges Gerätekonzept mit langlebigen Antriebskomponenten.
- Keine Nacharbeit durch patentierte dreifache Sägeblattführung für präzise, winkelgenaue Schnitte und verbesserten Splitterschutz für ausrißfreie Schnitte selbst bei furnierten Oberflächen.
- Einfacher und müheloser Sägeblattwechsel ohne Werkzeug durch die patentierte FastFix-Sägeblattschnellspannung.
- Ermüdungsfreie Einhandbedienung in jeder Lage durch günstigen Schwerpunkt und ideale Schalterposition – auch für Schnitte unter demTisch.

	mit Elektronik	ohne Elektronik
Leistungsaufnahme	720 W	550 W
Hubzahl	1000 – 2900 min^{-1}	3100 min^{-1}
Pendelhubverstellung in Stufen	4	4
Schrägstellung	0 – 45 °	0 – 45°
Schnittiefe Holz	120 mm	120 mm
Schnittiefe NE-Metall	20 mm	20 mm
Schnittiefe Stahl (weich)	10 mm	10 mm
Anschluß für Staubabsaugung Ø	27 mm	27 mm
Gewicht	2,3 kg	2,3 kg

mit Elektronik **ohne Elektronik**

Lieferumfang: 2 Sägeblätter, 1 Splitterschutz, Bedienungswerkzeug

+ **PS 300 EQ-Plus**
Im Systainer
Bestell-Nr.: 561100

+ **PS 300 Q-Plus**
Im Systainer
Bestell-Nr.: 561125

Pendelstichsäge PSB 300 EQ

Einfach und sicher im Griff.

- Überlegene Lebensdauer durch ein neuartiges Gerätekonzept mit langlebigen Antriebskomponenten.
- Keine Nacharbeit durch patentierte dreifache Sägeblattführung für präzise, winkelgenaue Schnitte und verbesserten Splitterschutz fürausrißfreie Schnitte selbst bei furnierten Oberflächen.
- Einfacher und müheloser Sägeblattwechsel ohne Werkzeug durch die patentierte FastFix-Sägeblattschnellspannung.
- Ermüdungsfreie Einhandbedienung in jeder Lage durch günstigen Schwerpunkt und ideale Schalterposition – auch für Schnitte unter dem Tisch.

	mit Elektronik	ohne Elektronik
Leistungsaufnahme	720 W	550 W
Hubzahl	1000 – 2900 min^{-1}	3100 min^{-1}
Pendelhubverstellung in Stufen	4	4
Schrägstellung	0 – 45 °	0 – 45°
Schnittiefe Holz	120 mm	120 mm
Schnittiefe NE-Metall	20 mm	20 mm
Schnittiefe Stahl (weich)	10 mm	10 mm
Anschluß für Staubabsaugung Ø	27 mm	27 mm
Gewicht	2,4 kg	2,4 kg

mit Elektronik **ohne Elektronik**

Lieferumfang: 2 Sägeblätter, 1 Splitterschutz, Bedienungswerkzeug

+ **PSB 300 EQ-Plus**
Im Systainer
Bestell-Nr.: 561120

+ **PSB 300 Q-Plus**
Im Systainer
Bestell-Nr.: 561129

Pendelstichsäge PS 200 E

War gut, ist gut, bleibt gut.

- Präzise, winkelgenaue Schnitte durch die patentierte dreifache Sägeblattführung.
- Hohe Schnittleistung, materialgerechte und konstante Hubzahl durch die tachogesteuerte MMC-Electronic.
- Keine Nacharbeit aufgrund sauberer Schnitte durch den wirkungsvollen Splitterschutz.
- Optimale Einhandbedienung durch die schlanke ergonomische Bauform.
- Saubere staubfreie Luft durch serienmäßige Spanabsaugung mit integriertem Absaugkanal im Gehäuse.

Leistungsaufnahme	500 W
Hubzahl	1000 - 2800 min^{-1}
Pendelhubverstellung in Stufen	4
Schrägstellung	0° - 45°
Schnittiefe Holz	85 mm
Schnittiefe NE-Metall	20 mm
Schnittiefe Stahl (weich)	10 mm
Anschluß für Staubabsaugung Ø	27 mm
Gewicht	2,2 kg

mit Elektronik
Lieferumfang:
PS 200 E-Plus
1 Sägeblatt, 1 Splitterschutz, Bedienungswerkzeug
Im Systainer
Bestell-Nr.: 561101

Führungen und Anschläge

Benennung und Anwendung	Typ	Bestell-Nr.
Parallelanschlag **für PS 300, PSB 300, PS 200, PS 2** max. Werkstückbreite: 200 mm	PA-PS/PSB 300	490119
Kreisschneider **für PS 300, PSB 300, PS 200, PS 2** Kreis-Ø in mm: 120 – 720	KS-PS/PSB 300	490118
Führungsanschlag zum Einsatz der Stichsägen mit dem Führungssystem FS **für PS 300, PSB 300**	FS-PS/PSB 300	490031
zum Einsatz der Stichsägen mit dem Führungssystem FS **für Stichsäge PS 2, PS 200**	FS-PS 2	486721

sonstiges Zubehör

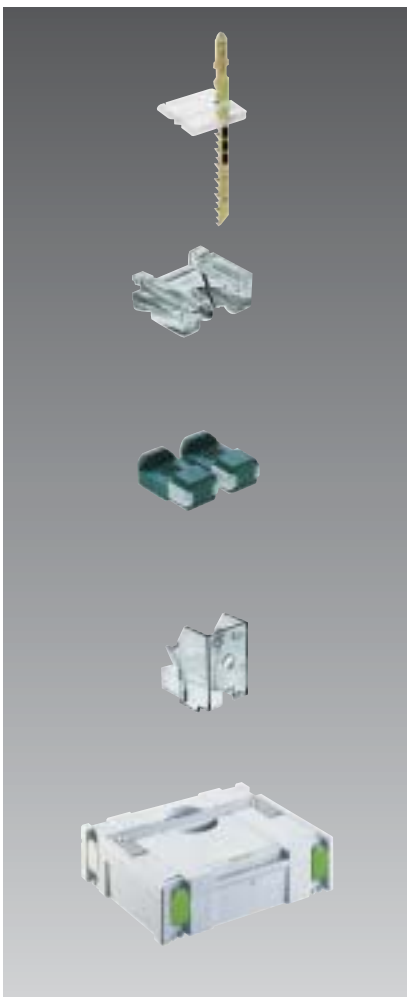

Benennung und Anwendung	Typ	Bestell-Nr.
Splitterschutz verhindert ausgerissene Schnittkanten **für PS 300, PSB 300**		
Packungsinhalt: 5	SP-PS/PSB 300/5	490120
Packungsinhalt: 20	SP-PS/PSB 300/20	490121
Splitterschutz verhindert ausgerissene Schnittkanten **für PS 1, PS 2, PS 200**		
Packungsinhalt: 5	SP-PS/5	483372
Packungsinhalt: 20	SP-PS/20	488662
CP-Sägeblattführung **für PS 1** Packungsinhalt:2	CP-PS1 /2	483373
Spanflugschutz für freien Blick auf das Werkstück, verhindert störenden Späneflug		
für PS 2, PS 200	SF-PS 200	448596
für PS 1	SF-PS 1	437032
Systainer		
Systainer-Größe: SYS1	SYS-PS 300	490169
Systainer-Größe: SYS1	SYS-PSB 300	490170
Systainer-Größe: SYS1	SYS-PS 2/PS 200	487183

Stichsägen
Zubehör – Für jeden Schnitt das richtige Sägeblatt.

Sägeblätter

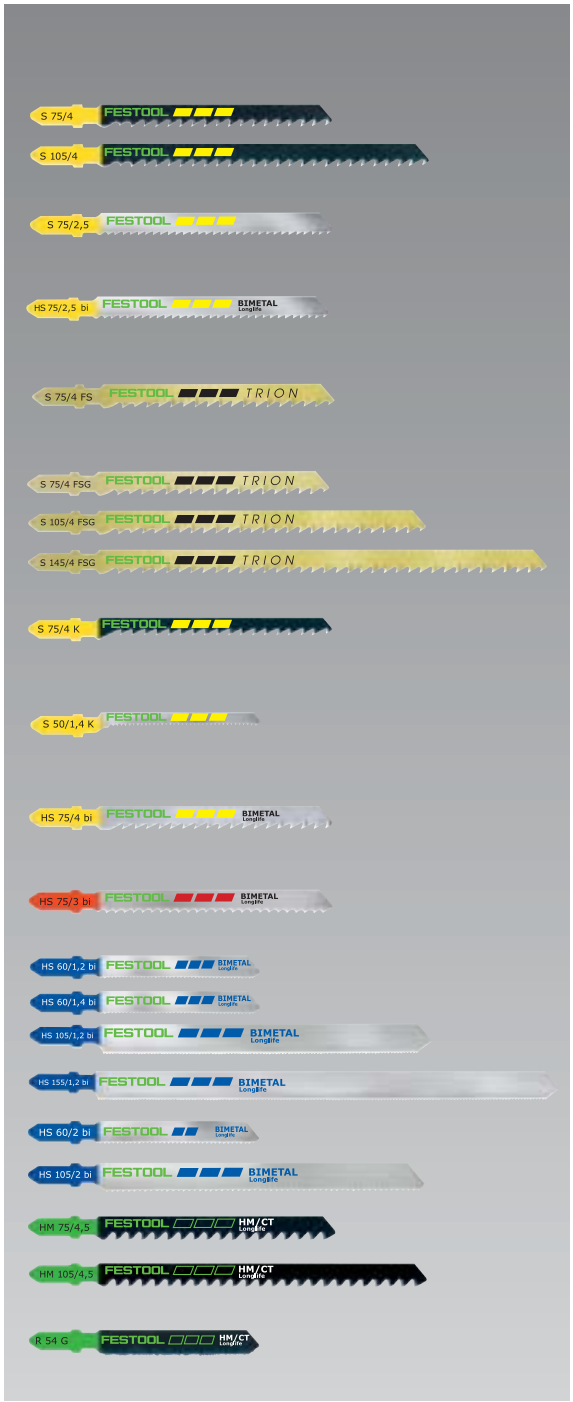

Nr.	Typ	verzahnte Länge/mm	Zahnteilung mm	Zahnschliff	Material-stärke max	Packungs-inhalt	Bestell-Nr.
①	S 75/4	75	4		< 55	5	486 546*
	S 75/4	75	4		< 55	**25**	486 962*
②	S 105/4	105	4		< 85	5	486 547*
③	S 75/2,5	75	2,5		< 55	5	486 548*
	S 75/2,5	75	2,5		< 55	**25**	486 963*
④	HS 75/2,5 bi	75	2,5	BIMETALL	< 55	5	490 178*
⑤	S 75/4 FS	75	4		< 55	5	486 549*
	S 75/4 FS	75	4		< 55	**20**	486 964*
⑥	S 75/4 FSG	75	4		< 55	5	486 551*
⑦	S 105/4 FSG	105	4		< 85	5	486 552*
	S 105/4 FSG	105	4		< 85	**20**	488 015*
⑧	S 145/4 FSG	145	4		< 120	3	490 179*
⑨	S 75/4 K	75	4		< 55	5	486 563*
	S 75/4 K	75	4		< 55	**25**	490 256*
⑩	S 50/1,4 K	50	1,4		< 30	5	486 564*
⑪	HS 75/4 bi	75	4	BIMETALL	< 55	5	486 553*
⑫	HS 75/3 bi	75	3	BIMETALL	< 60	5	486 554*
⑬	HS 60/1,2 bi	60	1,2		< 30	5	486 556*
	HS 60/1,2 bi	60	1,2		< 30	**25**	488 016
⑭	HS 60/1,4 bi VA	60	1,4		< 10	5	490 181*
⑮	HS 105/1,2 bi	105	1,2	BIMETALL	< 85	5	486 558*
⑯	HS 155/1,2 bi	155	1,2		< 135	3	490 180*
⑰	HS 60/2 bi	60	2		< 30	5	486 557*
⑱	HS 105/2 bi	105	2	BIMETALL	< 85	5	486 559*
⑲	HM 75/4,5	75	4,5		< 50	1	486 561*
⑳	HM105/4,5	105	4,5	HM/CT	< 80	1	486 560*
㉑	R 54 G	54			< 30	1	486 562*

*SB-verpacktes Zubehör für Lochwand

Stichsägeblätter im handlichen Profipack:
in der vorteilhaften 25- bzw. 20-Stück-Packung.
Der bedarfsgerechte Vorrat für den Handwerker,
damit Sie immer genügend Sägeblätter dabei haben.

Zahnteilung, Schliff und Material

Geschränkte Zähne für schnellen Schnitt

HCS-Werkzeugstahl: die Standardqualität für alle Holzwerkstoffe

Konisch geschliffene Blätter für sauberen Schnitt

HS-Bimetall: hochtemperaturbeständig und verschleißfest

Leistungsmerkmale Materialien	Weichholz Hartholz	Spanplatten roh	Spanplatten beschichtet Tischlerplatten furniert	Werzalit Schichtstoffplatten	armierte/faserverstärkte Kunststoffe	weiche Kunststoffe	Acryl Plexiglas®	Eternit Verbundstoffe	NE-Metalle Buntmetalle	Aluminium, Stahlbleche und -Profile	Sandwichmaterial/ -platten	Edelstahl	Eisen, Stahl	Glas, Ziegel, Keramik
	①													
	②													
	③		③			③								
	④		④			④								
	⑤													
	⑥													
	⑦													
	⑧													
	⑨					⑨								
	⑩					⑩								
	⑪													
						⑫							⑫	
									⑬					
												⑭		
									⑮					
											⑯			
									⑰			⑰		
									⑱					
		⑲		⑲				⑲						⑲
		⑳		⑳				⑳						
					㉑			㉑					㉑	

Leistungsmerkmale Sägeblätter

Grobes oder feines Sägeblatt. Faustregel: mindestens 3 Zähne im Eingriff

HM-Hartmetall: hochtemperaturbeständig und verschleißfest

Hartgelötete HM-Splitter, fein

Gewelltes Blatt, Zähne gefräst

Wechseln Sie einmal die Säge.

Zug-Kappsägen
Die *PRECISIO*® – Die Aufgaben wechseln. Die Säge bleibt.

Für alle, die es ganz genau nehmen: Die PRECISIO ist zwei Sägen in einer – Zug- und Kappsäge.

Die Vorteile auf einen Blick.

Hervorragende Arbeitsergebnisse
- Präzise Schnitte sowie perfekte Schnittqualität durch spielfrei kugelgelagerte Rollenführung und stabile Alu-Stahl-Konstruktion.
- Beste Schnittleistung und höchste Durchzugskraft durch 2200 Watt-Motor.

Keine Nacharbeit
- Beidseitig ausrißfreie Schnittkanten durch mitfahrenden Splitterschutz.
- Sicheres Fixieren der Werkstücke mit der Hebelzwinge dank der integrierten T-Nut im Sägetisch.

Deutliche Zeitersparnis
- Sekundenschneller und einfacher Wechsel zwischen Längs- auf Kappschnitt durch ringsum frei einsetzbaren Winkelanschlag.
- Leicht transportierbare Ein-Mann-Montagesäge durch geringes Gewicht.

Geringe Maschinenkosten bzw. lange Lebensdauer
- Störungsfreier Lauf und lange Lebensdauer durch staubgekapselten Motor.
- Lange Lebensdauer des Motors durch intelligente MMC-Elektronik.

Sicherheit und Gesundheitsschutz
- Stolperfreier Transport durch praktische Kabelaufwicklung.
- Wackelfreier Stand durch spielfrei geklemmte Klappbeine.

Systemvorteile

„Geht nicht", gibt's nicht.

Es gibt für alles eine Lösung – und die heißt PRECISIO. Denn die PRECISIO ist als Zug- und als Tischsäge einsetzbar. Als Zugsäge werden damit **Regalböden und Möbelteile bis 320 mm Breite beidseitig ausrißfrei** gekappt. Für Längsschnitte wird die Zugsäge mit wenigen Handgriffen in der Mittelstellung fixiert und so zur Tischsäge umfunktioniert. Einfacher geht's nicht. Dabei ist die PRECISIO nicht nur mobil, sondern außerdem so exakt wie eine Stationärsäge: Mit der PRECISIO CS 70 EB-Set werden in der Werkstatt wie auf der Baustelle selbst **große Werkstücke maßgenau** zugesägt – die Anbauteile sind in Sekunden montiert. Für Kappschnitte bis 650 mm Breite und Längsschnitte bis 680 mm Breite.

Zu guter Letzt wird der bewährte Klassiker PRECISIO jetzt durch zwei Innovationen aufgewertet: den **Splitterschutz und die Fixiernut.** Kein Wunder, daß Sie mit der PRECISIO jede Sägetechnik heraushaben – und ihren Wettbewerbern wieder einen Schritt voraus sind.

Was muß vom Tisch: Längs- und Kappschnitte ohne aufwendiges Umrüsten – PRECISIO macht's möglich.

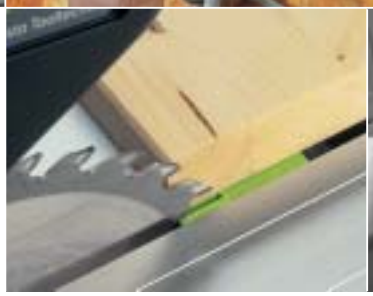

Splitterschutz

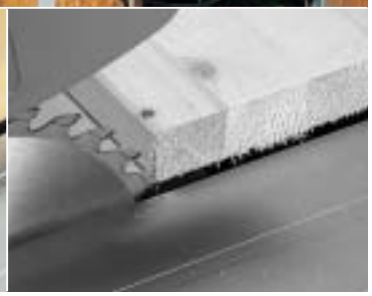

Herkömmlich

Systemvergleich

Vom Prinzip her besser. Und in der Praxis.

Entweder man hat die PRECISIO – oder man braucht die PRECISIO. Denn es gibt so gut wie nichts, was diese Säge nicht kann. Mit einer Kappsäge kann man kappen. Mit einer Tischkreissäge kann man Längsschnitte ausführen. Mit der PRECISIO können Sie beides. Aber das Beste kommt erst noch: Umfragen haben ergeben, daß der Schreiner bis zu 20mal täglich zwischen Kapp- und Tischkreissäge hin- und herwechselt. Und jeder Wechsel bedeutet langwieriges Umrüsten sowie teuere Arbeitszeit.

Die PRECISIO macht Schluß mit dem ständigen Hin und Her. Denn mit der PRECISIO können Sie **Kapp- und Längsschnitte ohne aufwendiges Umrüsten ausführen.** Und dabei nicht nur Zeit und Arbeit, sondern auch Nerven und Geld sparen. Genau darauf kommt es in der Praxis schließlich an.

Die PRECISIO – Umbau in 8 Sekunden, wo andere deutlich länger brauchen.

Weltneuheit

Wir haben auf den Klassiker noch einen draufgesetzt.

Wie kann man einen bewährten Klassiker noch verbessern? Indem man eine innovative Technik einbaut! Und genau die hat Festool entwickelt: **den mitfahrenden Splitterschutz.**

Durch einfaches Herausnehmen der Tischeinlage wird er auf ein Stützlager aufgeschoben und durch Hochdrehen der Höhenverstellung paßgenau eingeschnitten. Das garantiert einerseits die optimale Auflage des Werkstücks an der Schnittkante und **verhindert andererseits das Ausreißen von Holzfasern** beim Austritt der Sägezähne. Von welcher Seite Sie es auch betrachten: die **PRECISIO steht für perfekte Arbeitsqualität – ohne Nacharbeit.**

Mit Splitterschutz.

Ohne Splitterschutz.

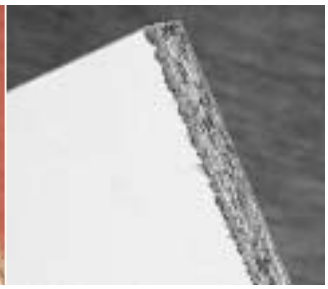

Zug-Kappsägen
Die *PRECISIO*® – Profis machen keine Kompromisse.

Um die PRECISIO richtig zu loben, muß man etwas aufschneiden: Zum Beispiel einen Kabelkanal.

Davon können sich andere eine Scheibe abschneiden: die höchste Durchzugskraft – selbst in dicksten Werkstoffen.

Elektronik

Alles ist geregelt. Und zwar automatisch.

Überdurchschnittliche Leistung beim Zuschnitt unterschiedlicher Materialien erfordert nicht nur starke Technik, sondern vor allem intelligente elektronische Steuerung. Das übernimmt bei der PRECISIO die intelligente MMC-Elektronik. Darum dreht sich alles: Denn sie **hält die hohe Schnittleistung auf ganzer Linie konstant.**

Das Sägeblatt **läuft völlig ruckfrei** an, und die automatisch begrenzte Leerlaufdrehzahl **reduziert den Lärmpegel.** Zwei Sicherheitssysteme, eine Überlastungssicherung und eine Temperatursicherung schützen den Motor vor Überbeanspruchung und **ersparen kostspielige Reparaturen sowie teuere Ausfallzeiten.** Die stufenlos einstellbare Drehzahl der PRECISIO CS 70 EB **ermöglicht außerdem das Sägen unterschiedlicher Materialien,** wobei die Drehzahl auch bei Belastung konstant gehalten wird.

Die Vorteile der Elektronik.

- geregelter Sanftanlauf
- abgesenkte Leerlaufdrehzahl
- konstante Drehzahl bei Belastung
- stufenlos regelbare Drehzahl
- strom- und temperaturabhängiger Überlastschutz
- Sicherheits-Schnell-Bremse

Durchzugskraft

Leisten Sie sich doch mal Watt!

Mit der PRECISIO können Sie sich jede Menge Leistung leisten: Der zweifach untersetzte Universalmotor mit 2.200 Watt bietet ausreichende **Leistungsreserven für durchzugsstarke Schnitte** – selbst in dicksten Werkstücken und härtesten Materialien.

Mit den entscheidenden Watt mehr arbeiten Sie mit Ihrer PRECISIO auch dann noch weiter, wo anderen schon die Puste ausgeht!

Höchste Leistung und Duchzugskraft ihrer Klasse

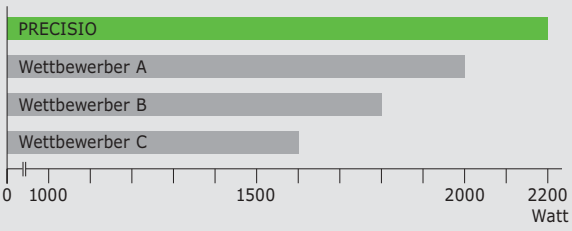

Quelle: Herstellerangaben

Mit der Nut im Sägetisch hat man alles jederzeit fest im Griff.

Die kugelgelagerte, spielfreie Rollenführung sorgt für hervorragende Schnitte. Der Motor der CS 70 EB ist zusätzlich staubgekapselt.

Sicherheit

Bringen Sie Ihre Arbeit in Sicherheit!

Hochwertige Werkstücke, Kabelkanäle mit Deckel oder Alu-Wintergartenprofile verdienen eine sichere Behandlung – sonst wird's teuer: Bei der PRECISIO CS 70 EB können mit der Nut im Sägetisch unterschiedlichste Werkstücke mittels Hebelzwinge **gegen unbeabsichtigtes Verrutschen zuverlässig gesichert** werden.

Aber die PRECISIO bietet noch mehr Sicherheit – dank der SSB Sicherheits-Schnell-Bremse. Sie bringt das Sägeblatt **in Sekundenbruchteilen zum Stillstand.** So gehen Sie mit der PRECISIO in jeder Hinsicht auf Nummer Sicher.

Langlebigkeit

Andere sehen alt aus. Die PRECISIO bleibt jung.

Die Zuverlässigkeit und Langlebigkeit der PRECISIO beruht vor allem auf zwei Dingen:

Erstens auf der stabilen Alu-Stahl-Konstruktion mit der spielfreien, kugelgelagerten Rollenführung sowie der ebenfalls spielfrei gelagerten Sägewelle und Höhenverstellung. Das alles ist übrigens auch **Voraussetzung für präzise Schnitte und perfekte Schnittqualität.**

Zweitens können bei der CS 70 EB Aluspäne durch den Luftfilter und die Staubkapselung nicht ins Innere des Motors gelangen und dort die Wicklung oder die Kugellager zerstören. Und staubfreie Kühlluft ist die **Voraussetzung für störungsfreien Lauf.** So dreht die PRECISIO noch lange Runden, wenn für andere die Zeit schon abgelaufen ist.

Mit Sicherheit sicherer:
Sicherheits-Schnell-Bremssystem (SSB)

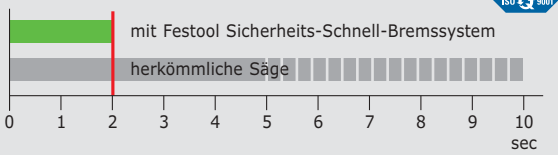

Quelle: TÜV PRODUCT SERVICE Deutschland, technischer Report Nr. 70008690 vom 16.01.2001

Zug-Kappsägen
Die *PRECISIO*® – Der Job ist erledigt. Sie nicht!

Mit nur 34,5 kg fällt die PRECISIO beim Transportieren kaum ins Gewicht.

Nichts geht drunter und drüber: einfacher und schneller Sägeblattwechsel von oben.

Konstruktion

Keine steht besser da.

Ihre PRECISIO steht in jeder Hinsicht prima da.

Erstens beim Gewicht: Durch das ausgeprägte Wabenprofil ist die PRECISIO nicht nur leicht und trotzdem stabil, sondern kann problemlos von nur **einer einzigen Person transportiert werden.**

Zweitens bei der Konstruktion des Korpus: Die stabilen Portale und die Alu-Stahl-Konstruktion sorgen für Stabilität und **verwindungsfreies Arbeiten** über die gesamte Lebenszeit hinweg.

Drittens beim Sägeblattwechsel: Nach dem werkzeuglosen Ausbau der Tischeinlage können Sie das Sägeblatt ganz bequem von oben ausbauen. Das **spart Zeit** und ist überhaupt eine komfortable Sache.

Und viertens beim Mechanismus der Beine: Ein Stellfuß ist höhenverstellbar, dadurch kann man die PRECISIO **unebenen Böden anpassen** und immer sicher arbeiten. Außerdem sind die Klappbeine klemmbar – und zwar völlig spielfrei.

Das Wabenprofil.

Das klappt ganz leicht: Fester Stand durch spielfrei geklemmte Beine.

Kappschnitte bis 320 mm.

Längsschnitte bis 300 mm.

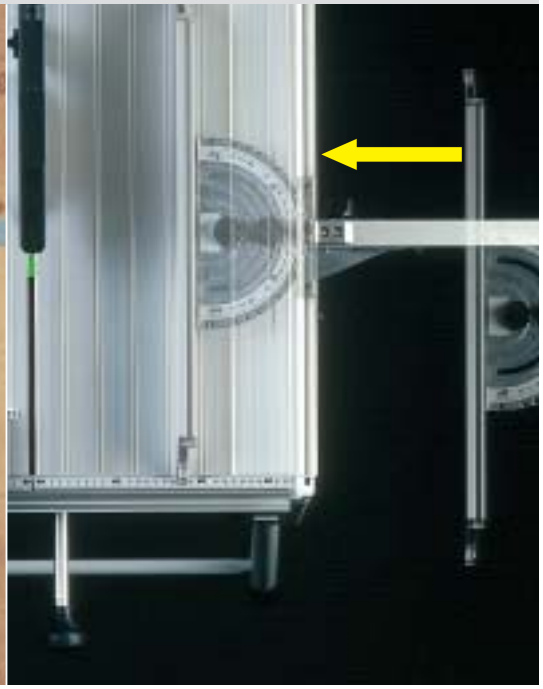

Sie haben freie Hand: Das Anschlagsystem ist ohne Einfahren über die Tischecke frei einsetzbar.

Handhabung

Präzision ist Einstellungssache.

Ihre PRECISIO arbeitet mit Ihnen Hand in Hand. Denn in der PRECISIO stecken viele Ideen, die die **Arbeit erleichtern und effizienter machen.**

Der Winkelanschlag ist nach beiden Seiten um 90° schwenkbar und kann als **Quer- sowie Längsanschlag** dienen. Zum Anbau muß nicht erst über die Tischecke eingefahren werden – an **jeder beliebigen Stelle** kann er **direkt eingesetzt** werden.

Die Profilschiene ist sowohl als hoher und als niedriger Anschlag einsetzbar.

Die justierbaren Maßstäbe können exakt auf die Dicke der Sägeblätter eingestellt werden. Sämtliche Skalen und Anschläge sind einstellbar. Die großflächigen, gut ablesbaren Skalen und die übersichtliche Anordnung der Bedienelemente ermöglichen das **schnelle und präzise Einstellen** der Maschine. Da kann nur eines herauskommen: Präzisionsarbeit.

Alles im Blick, alles im Griff: schnelles Einstellen durch optimale Anordnung der Bedienelemente.

Zug-Kappsägen
Die *PRECISIO*® – Sie haben den Job. Wir die Lösung.

Komplizierte Schnitte – einfach gemacht: verdeckte Schnitte, Nuten und Schlitze sind ohne Ausbau des Spaltkeils möglich.

Die PRECISIO CS 70 EB sägt mehr als nur Holz: zum Beispiel auch Wintergarten-Profile.

Anwendungen

Aufwendige Schnitte ohne großen Aufwand.

Verdeckte Schnitte, Nuten und Schlitze sind kompliziert genug. Machen Sie sich deshalb das Umrüsten für diese anspruchsvollen Aufgaben so einfach wie technisch möglich: Bei Ihrer PRECISIO muß der Spaltkeil nicht erst ausgebaut werden, sondern wird einfach nach unten gedrückt. Fix und fertig.

Sägen ohne Grenzen.

Mit dem entsprechenden Sägeblatt und der dem Material jeweils optimal angepaßten Drehzahl sägt Ihre PRECISIO CS 70 EB nicht nur Holz, sondern auch anspruchsvolle Materialien. Wie zum Beispiel Kunststoffe oder pulverbeschichtetes Aluminium mit makelloser Schnittkante – ohne dabei das Risiko einzugehen, daß die Pulverbeschichtung beschädigt wird oder sogar verbrennt.

Anwendungen auf einen Blick.

- Vollholz und furnierte Platten
- Gips/Gipsfaserplatten
- Zementgebundene Spanplatten
- Phenolharzgebundene Platten
- Kunststoff
- Acrylglas
- Kabelkanäle
- Laminate
- Baustoffe
- Aluminium

Erweitern Sie Ihren Einsatzbereich – und zwar ganz leicht: Der Schiebetisch wiegt nur 9,5 kg.

Das gemischte Doppel schlägt alle: PRECISIO ist einerseits mobil – andererseits so präzise wie eine Stationärsäge.

Nehmen Sie Ihre Werkstatt mit.

Der Schiebetisch für Ihre PRECISIO wiegt nur 9,5 kg – damit können Sie Ihren Einsatzbereich bei Kappschnitten auf bis zu 650 mm bei 70 mm Schnitthöhe erweitern.

Er ist **leicht zu transportieren** und **sekundenschnell von nur einer einzigen Person angebaut.** Der Schlitten ist rollengelagert und verfügt über spezielle Abstreifer, die verhindern, daß sich Sägespäne zwischen Stahlrohrführung und Lager festsetzen, deshalb können im Schnittbild keine Rattermarken entstehen.

Spezialist und Alleskönner in einem.

Ihre PRECISIO geht Profis zur richtigen Zeit am richtigen Ort mit der richtigen Technik zur Hand: maßgenaues Zusägen großer Werkstücke in der Werkstatt sowie kniffelige Einpaßarbeiten direkt auf der Baustelle? Wo ist das Problem? Mit Ihrer PRECISIO CS 70 EB-Set schaffen Sie alles in Null Komma nichts. Denn erstens ist sie eine vollwertige Säge, und zweitens sind die Anbauteile im Handumdrehen an- bzw. abmontiert.

Zug-Kappsägen
Die *PRECISIO*® – Spitze in der Summe.

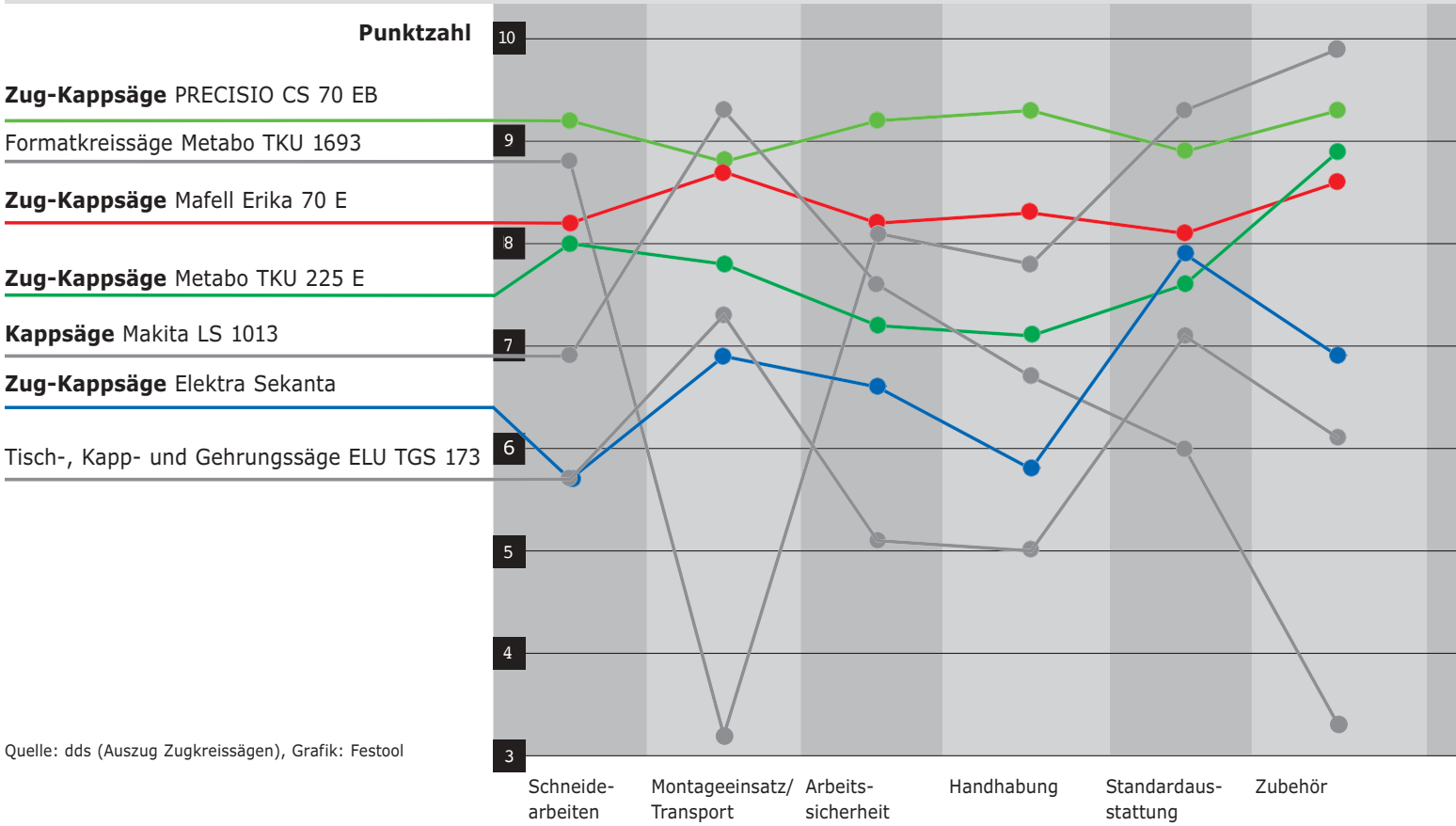

Quelle: dds (Auszug Zugkreissägen), Grafik: Festool

Das Diagramm zeigt das Ergebnis: Mit der PRECISIO CS 70 EB lassen sich bei einer Vielzahl der täglich anfallenden Aufgabenstellungen überdurchschnittliche Ergebnisse erzielen.

Anwendungsvergleich

Stärkste im Test.

Das **dds-Magazin,** Deutschlands bekanntes Fachblatt für das Schreinerhandwerk, wollte es im Jahr 2000 genau wissen – und hat in einem unabhängigen Test festgestellt, daß die PRECISIO von Festool unumstritten zu den Besten gehört.

Getestet wurden Tischkreissägen für den professionellen Einsatz in der Werkstatt sowie bei der Montage vor Ort. Testpersonen waren 16 Meisterschüler der Meisterschule für das Schreinerhandwerk in München und deren Fachlehrer. Sie testeten in jeweils sieben Gruppen zu je zwei oder drei Mann.

Im Test befanden sich neben der Unterflurzug- und Tischkreissäge „PRECISIO" von Festool, die Unterflurzug-, Gehrungs- und Tischkreissäge „Secanta" von Elektra Beckum, die Tisch-, Kapp- und Gehrungssäge „TGS 173" von Elu, die Unterflurzugsäge „Erika" von Mafell und die Unterflurzugkreissäge „TKU 225 E" von Metabo.

Feststehende Kriterien wie Baumaße, Zugänglichkeit und Handhabung, Motorleistung und Absaugung kamen in eine gemeinsame Bewertung. Alle anderen Kriterien wurden je nach Einsatzbereich und die dafür abgestimmten Funktionen bewertet.

Die PRECISIO wurde in die Gruppe der Alleskönner eingestuft und wie folgt beurteilt:

- Gewicht und Baumaße sind ausgezeichnet für den Transport optimiert
- Verstellbarer Gestellfuß zum Ausgleich von Bodenunebenheiten, Gestellbeine zum Einklappen
- Bequem greifbare Bedienknöpfe
- Mit Schiebeschlitten, funktioneller Längs- und Schiebeanschlag
- Mitfahrender Splitterschutz gegen Ausrisse
- Überzeugende Schnittleistungen, auch bei Shifterschnitten gut
- Regelbare Motorendrehzahl
- Gute Absaugleistung
- Schneller Sägeblattwechsel von oben möglich
- Praktische Kabelaufwicklung

Von den Testern wurde in den meisten Gruppen die PRECISIO als „persönlicher Favorit" oder als am „meisten überzeugend" eingestuft. Weiterhin gab es Lob für den nur bei Festool mitgelieferten Splitterschutz, da sich dadurch das Schnittergebnis verbessert. Aussagen wie: „Sehr bedienerfreundlich", „die ideale Montagemaschine" oder die Aussage des Fachlehrers bestätigen dies nur: „Man hat jedoch den Eindruck, daß die klassische Kapp- und Gehrungssäge mittlerweile von den Unterflurzugsägen überholt wurde. Beeindruckend ist hierbei die Schnittpräzision".

Zug-Kappsägen
Das Festool-System – Gut zu kombinieren!

FESTOOL

Mit dem umfangreichen Systemzubehör für die PRECISIO erschließen Sie sich vielfältige Einsatzbereiche.

CLEANTEC – Entstauben durch Saugen!

CLEANTEC CT ist das Absaugmobil, das ganz den Festool-Modulgedanken verkörpert. In seinen unterschiedlichen Leistungsklassen und mit dem multifunktionalen Schlauchsystem paßt es sich allen Maschinen und allen Anforderungen optimal an.

Auch für den Einsatz beim Sägen ist das CLEANTEC CT Absaugsystem mit von der Partie. Aufgrund der hohen Saugleistung und der durchdachten Anordnung des Absaugstutzens landen die Sägespäne ausnahmslos im Sauggerät.

→ CLEANTEC ab Seite 250

Zubehör – Da paßt zusammen, was zusammengehört.

Wenn Zubehör, dann das Original-Festool-Zubehör. Denn nur damit können Sie absolut sichergehen, daß alles exakt aufeinander abgestimmt ist. Vor allem aber können Sie sich auf die gewohnte hohe Festool-Qualität verlassen.

Dies gilt übrigens für alle erdenklichen Einsatzgebiete, denn mit Festool-Zubehör, wie beispielsweise dem Schiebetisch, einer Tischverbreiterung oder -verlängerung, können Schnittbreiten von über 900 mm gesägt werden.

Und die verschiedensten Anschläge garantieren präzise, winkelgenaue Schnitte bei zahlreichen Materialen.

→ Zubehör PRECISIO ab Seite 109

Sägeblätter – Zeigen Sie Ihrem Werkstück die Zähne!

Für einen präzisen Schnitt gilt: die hohe Festool-Qualität bei der Bearbeitung der unterschiedlichsten Materialien können Sie nur bei exakt aufeinander abgestimmten Werkzeugen und Sägeblättern erreichen. Schließlich wäre es doch unlogisch, mit den anerkannt hochwertigen Festool Elektrowerkzeugen zu arbeiten und den Erfolg Ihrer Arbeit durch die Verwendung von minderwertigem Verbrauchsmaterial zu schmälern.

Daher haben wir mit insgesamt 9 verschiedenen Typen je nach Material und erforderlicher Drehzahlstufe für jedes Anwendungsgebiet das richtige Festool-Sägeblatt entwickelt. Aber sehen Sie selbst...

→ Sägeblätter PRECISIO ab Seite 64

Zug-Kappsägen
Die PRECISIO

Sogar 320 mm breite Paneele können mit der PRECISIO gekappt werden.

Der ständige Begleiter: Die Montagesäge PRECISIO.

Kappschnitte und Längsschnitte mit einer Säge – und ohne aufwendiges Umrüsten? Nicht möglich? Doch, denn genau das bietet Ihnen die Festool PRECISIO durch den ringsum frei einsetzbaren Winkelanschlag und die hohe Durchzugskraft des Motors für nahezu alle Materialen.

Und das bietet Ihnen die PRECISIO:

- Präzise Schnitte sowie perfekte Schnittqualität durch spielfreie, kugelgelagerte Rollenführung und stabile Alu-Stahl-Konstruktion.
- Problemlos zu transportieren und überall einsetzbar dank des geringen Gewichts.
- Zeitersparnis durch sekundenschnellen Umbau von Kapp- auf Längsschnitt dank ringsum frei einsetzbarem Winkelrastanschlag.
- Keine Stolperfallen durch störendes Kabel beim Transport dank der praktischen Kabelaufwicklung.
- Schneller und einfacher Sägeblattwechsel von oben durch Ausbau des Tischeinsatzes ohne Werkzeug und Arretierung der Antriebswelle Spindelstop.
- Sicheres Arbeiten durch wackelfreien Stand, da die Klappbeine nicht nur einrasten, sondern spielfrei geklemmt werden.

PRECISIO CS 70 E

Der Spezialist für Holzarbeiten.

- Zeitersparnis durch sekundenschnellen Umbau von Kapp- auf Längsschnitt dank ringsum frei einsetzbarem Winkelanschlag.
- Effektives Arbeiten bei bester Schnittleistung und höchster Durchzugskraft durch zweifach zahnriemenuntersetzten 2200-Watt-Universalmotor.
- Optimales Arbeitsergebnis durch konstante Schnittleistung mittels der intelligenten Elektronik.
- Präzise Einstellung möglich durch handliche, übersichtliche Bedienelemente sowie große, gut ablesbare Skalen.

Leistungsaufnahme	2200 W
Drehzahl Sägeblatt	4200 min^{-1}
Sägeblatt-Durchmesser	225 x 30 x 2,6 mm
Schnitthöhe	0 - 70 mm
Schnittiefe bei 45°	0 - 48 mm
Schrägstellung	0° - 45° (-2° - 47°)
Schnittlänge x Materialdicke	320 x 16 mm
Tischabmessungen	690 x 500 x 375 (900) mm
Anschluß für Staubabsaugung Ø	27 mm/36 mm
Gewicht	34,5 kg

mit Elektronik
Lieferumfang:
CS 70 E
HM Sägeblatt Z32, Winkelanschlag, Schiebestock, Bedienungswerkzeug
Im Karton
Bestell-Nr.: 561138

PRECISIO CS 70 EB

Die Säge mit dem Mehrwert.

- Optimales Arbeitsergebnis mit beidseitig ausrißfreien Schnittkanten durch patentierten Splitterschutz.
- Keine Nacharbeit dank intelligenter Elektronik mit ihrer materialgerechten, stufenlosen Drehzahlregulierung.
- Lange Lebensdauer durch zweifach zahnriemenuntersetzten, staubgekapselten Universalmotor, der seine Kühlluft staubfrei durch einen Luftfilter ansaugt.
- Gefahrloses Arbeiten durch Sicherheits-Schnellbremse.
- Hochwertiges Schnittergebnis durch sicheres Fixieren der Werkstücke mit der Schraubzwinge dank der integrierten T-Nut in der Tischplatte.

Leistungsaufnahme	2200 W
Drehzahl Sägeblatt	2000 - 4200 min^{-1}
Sägeblatt-Durchmesser	225 x 30 x 2,6 mm
Schnitthöhe	0 - 70 mm
Schnittiefe bei 45°	0 - 48 mm
Schrägstellung	0° - 45° (-2° - 47°)
Schnittlänge x Materialdicke	320 x 16 mm
Tischabmessungen	690 x 500 x 375 (900) mm
Anschluß für Staubabsaugung Ø	27 mm/36 mm

mit Elektronik
Lieferumfang:
CS 70 EB
HM Sägeblatt Z32, HM-Feinzahnsägeblatt Z48, 3 Splitterschutz CS 70 SP, Winkelanschlag, Absaug-Set, Schiebestock, Bedienungswerkzeug

Im Karton
Bestell-Nr.: 561136

PRECISIO CS 70 EB-Set

Ein echter Allroundprofi für Werkstatt und Baustelle.

- Maximale Mobilität durch das geringe Gewicht.
- Vielseitige Einsatzmöglichkeiten: mit Schiebetisch, Tischverbreiterung/-verlängerung und Längsanschlag können verschiedenste Extrem-Anforderungen erfüllt werden.
- Deutliche Zeitersparnis dank sekundenschnellem Anbau der Zubehörteile.
- Maximale Sicherheit beim Sägen langer Werkstücke dank der abklappbaren Auflage, die das Abkippen verhindert.
- Optimaler Bedienkomfort, da die Einstellungen von vorne durchführbar sind.

Leistungsaufnahme	2200 W
Drehzahl Sägeblatt	2000 - 4200 min^{-1}
Sägeblatt-Durchmesser	225 x 30 x 2,6 mm
Schnitthöhe	0 - 70 mm
Schnittiefe bei 45°	0 - 48 mm
Schrägstellung	0° - 45° (-2° - 47°)
Schnittlänge x Materialdicke	320 x 16 mm
Tischabmessungen	690 x 500 x 375 (900) mm
Anschluß für Staubabsaugung Ø	27 mm/36 mm

mit Elektronik
Lieferumfang:
CS 70 EB-Set
HM-Feinzahnsägeblatt Z48, HM Sägeblatt Z32, Schiebetisch CS 70 ST 650, Verbreiterung CS 70 VB, Längsanschlag CS 70 LA, Verlängerung CS 70 VL, 3 Splitterschutz CS 70 SP, Absaug-Set, Winkelanschlag, Schiebestock, Bedienungswerkzeug
Im Karton
Bestell-Nr.: 561146

Zug-Kappsägen
Die *PALLAS 50* – Sauber sägen auf Länge und Breite.

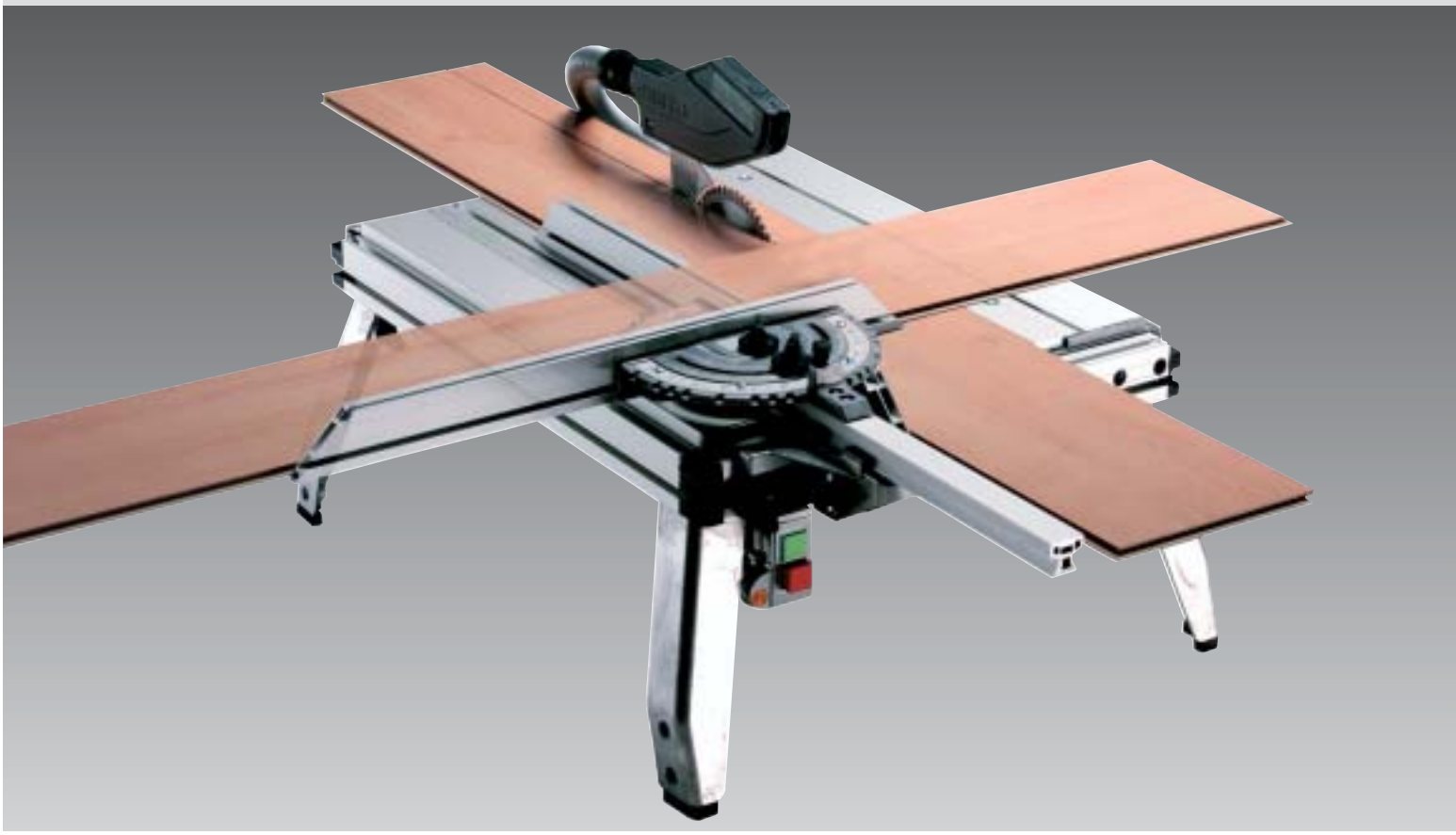

Mit der Zug- und Kappsäge PALLAS 50 setzen Sie einwandfreie und millimetergenaue Schnitte in jeder Richtung.

Systemvorteile

Die kann, was keine kann.

Beim Verlegen von Parkett und Laminat werden häufig noch Kappsägen und manchmal sogar Stichsägen eingesetzt. Bei herkömmlichen Kappsägen ist der Längsschnitt gar nicht, bei Stichsägen nur mit hohem Zeitaufwand möglich. Das erfordert bei der Kappsäge eine zweite, zusätzliche Säge und somit höhere Anschaffungskosten. Die Stichsäge erfordert unnötig hohen Zeitaufwand und bietet keine Möglichkeit, die Sockelleisten winkelgenau zu sägen.

Die PALLAS kann alles – sauber, präzise und schnell. Sie kappt Paneele bis 225 mm Breite ausrißfrei in jedem Winkel, beherrscht Längsschnitte ohne Umbau des Winkelrastanschlages und sägt Sockelleisten paßgenau in jede Ecke.

Präzise ausrißfreie Schnitte, nicht nur beim Kappschnitt, sondern auch beim Längsschnitt.

Sägen auf Breite (Längsschnitt) und sägen auf Länge (Kappschnitt).

Hohe Schnittqualität auf lange Zeit.

Die PALLAS 50 ist mit einem speziellen Laminatsägeblatt ausgestattet, denn die Oberfläche des Laminates ist härter als das härteste Holz. Mit diesem Trapez-Flachzahn-Sägeblatt erreicht man eine hohe Schnittqualität auf lange Zeit, während herkömmliche Wechselzahn-Sägeblätter schon nach wenigen Schnitten stumpf sind.

Ein weiterer Vorteil: Durch ihr geringes Gewicht, die handliche Bauform und die günstigen Abmessungen ist die PALLAS 50 mobil und besonders gut geeignet für den Einsatz auf Baustellen.

Zugsäge PALLAS 50: Der Schnitt ist gerade und ausrißfrei, weil das Sägeblatt über die gesamte Schnittlänge von oben in das Werkstück eintaucht.

Kappsäge: Unsaubere Schnittkanten durch die hintere Hälfte des Sägeblattes – das Blatt reißt beim Heraustreten aus dem Werkstück Material aus.

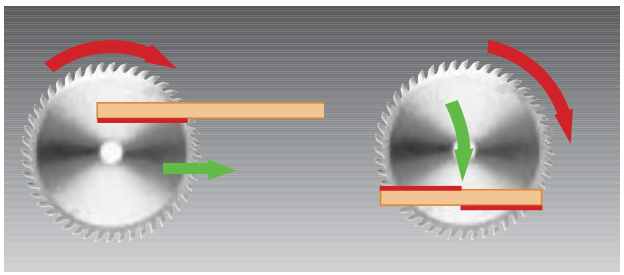

Einwandfreie Schnitte – Stufe für Stufe.

Gerade beim Treppenrenovieren mit Laminat sind ausrißfreie Schnittkanten über die gesamte Schnittlänge sehr wichtig, da sehr viele Kanten sichtbar bleiben.

Der Schiebeanschlag Basis SAS 500 (Zubehör).

Schnell und effizient! Der Schiebeanschlag ermöglicht das Ablängen breiter Paneele – bis zu einer Schnittbreite von 500 mm! Sekundenschnell und ohne Werkzeug ist er an der PALLAS 50 an- und abmontiert.

Sockelleisten? Für die PALLAS kein Problem!

Mit dem Winkelrastanschlag können alle erforderlichen Winkel zwischen 0° und 180° schnell und exakt eingestellt werden (15°, 22,5°, 30°, 45°, 60° sind vorfixiert).

➔ Sägeblätter ➔ Handkreissägen ab Seite 48
➔ Zubehör ➔ Basis ab Seite 294

Parkett- und Laminatsäge

PALLAS 50
Die einzige Kappsäge, die lang und breit sägt

- Bequemste Handhabung dank des geringen Gewichts aufgrund der kompakten Konstruktion aus Leichtmetall-Profilen.
- Zeitersparnis durch sekundenschnellen Umbau von Kapp- auf Längsschnitt dank ringsum frei ansetzbarem Winkelanschlag.
- Hervorragende Schnittqualität durch die rollengeführte Kappeinrichtung.
- Geringe Maschinenkosten durch die lange Lebensdauer dank hochwertiger, stabiler Antriebs-, Lager- und Getriebeelemente.
- Sauberer Arbeitsplatz, freie Sicht und ein gesundes Arbeitsumfeld dank optimaler Span- und Staubabsaugung.

Technische Daten

Leistungsaufnahme	1050 W
Drehzahl des Sägeblatts	5800 min^{-1}
Sägeblatt Durchmesser	160 mm
Schnitthöhe (bei 45°)	50 mm (33 mm)
Schnittlänge beim Kappen 12 mm Dicke	225 mm
Schnittlänge bei max. Schnitthöhe	164 mm
Schrägstellung	0° – 45°
Gewicht	19,5 kg

Lieferumfang: PALLAS 50

Basis Plus,
Arbeitseinheit Basis 1A/T, Tauchsäge ATF 55,
Laminatsägeblatt TF 48Z, Winkelrastanschlag Basis WRA 500,
Schiebestock, Bedienwerkzeug

Best.-Nr. 570 172

Leistensäge
Die SYMMETRIC – Leisten sägen wie maßgeschneidert.

Einfacher geht es nicht: Dieses System nimmt Ihnen jeden Winkel ab.

Die Vorteile auf einen Blick.

Hervorragende Arbeitsergebnisse
- Paßgenaues Zuschneiden von Leisten durch Schmiege und patentierten Doppelanschlag.
- Sägen von breiten Leisten durch Anschlagverschiebung.
- Problemlose Rechts- und Linkshandbedienung durch mittige Griffanordnung.

Keine Nacharbeit
- Immer ausrißfreie Kanten bei Innen- und Außenecken durch Sägen von vorn.
- Genaues Sägen der Winkelhalbierenden durch Schmiege und patentierten Doppelanschlag.
- Materialgerechtes Sägen durch regelbare Drehzahl.

Deutliche Zeitersparnis
- Kein mühsames Winkelausmessen durch Abnahme der Winkel mit der Schmiege.
- Kein Ausrechnen der Winkelhalbierenden durch Schmiege und patentiertes Doppelanschlagsystem.
- Sägen von beiden Leisten mit einer Einstellung durch synchron laufende Anschläge.

Geringe Maschinenkosten/Hohe Lebensdauer
- Langlebig durch stabile Alu-Wabenprofil-Konstruktion.
- Zusätzliche Absicherung durch 3 Jahre Garantie.

Sicherheit und Gesundheitsschutz
- Sauberes Arbeiten durch optimiertes Spanabsaugsystem.
- Problemloser Transport mit nur 9,5 kg Gewicht und Transportarretierung.

Systemvorteile

Unsere Winkelhalbierende macht nur ganze Sachen.

Endlich gibt es eine saubere Lösung für alle Probleme beim Leistensägen: die SYMMETRIC.

Der Winkel in jeder Ecke wird einfach und **zeitsparend mit der Schmiege aufgenommen** und auf die synchron laufenden Anschläge übertragen. Das zeitraubende Errechnen der Winkelhalbierenden entfällt.

Mit der Schnellspannung werden **beide Anschläge sicher und präzise arretiert.** So können die beiden aufeinanderstoßenden Leisten **mit einer Einstellung winkelhalbierend gesägt** werden. Und der Sichtbereich Ihrer Holzleisten präsentiert sich sauber und ausrißfrei. Mit der SYMMETRIC können Sie 100%-ig sicher sein: Ihre Sockelleiste bildet den krönenden Abschluß des verlegten Bodens.

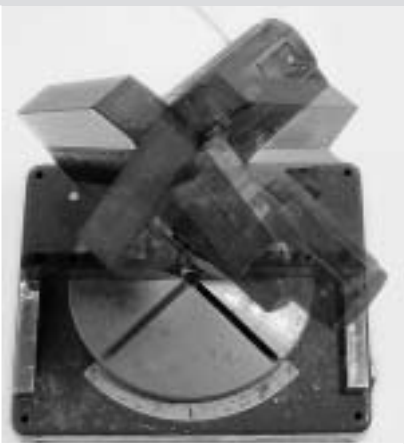

Ist umständlich und kostet Zeit: Bisher muß die Winkelhalbierende errechnet und das Kappaggregat auf den Gegenwinkel eingestellt werden.

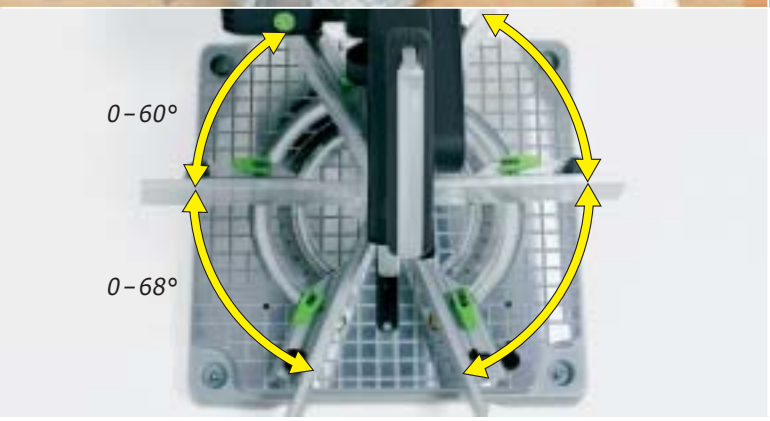

Vielseitig: Das Doppelanschlagsystem kann in allen Stellungen fixiert werden.

Systemvergleich

Zur Präzisionsarbeit haben wir die richtige Einstellung.

Wände stehen selten im rechten Winkel zueinander. Bei herkömmlichen Kappsägen ist es notwendig, den Winkel mit dem Winkelmesser von der Wand abzunehmen, die Winkelhalbierende zu errechnen, für jede Leiste den Winkel einzeln einzustellen und die Kappsäge auf jede Einstellung umzuschwenken. Da kann es schnell vorkommen, daß sich Rechen- und Meßfehler einschleichen.

Die SYMMETRIC **erspart Ihnen mühsames Winkelmessen, rechnerische Fehlerquellen werden ausgeschlossen** und **umständliches und fehlerhaftes Einstellen der Winkel entfällt.**

Und so funktioniert's: Mit der Schmiege nehmen Sie jeden Winkel von der Wand ab und übertragen ihn **exakt, schnell und problemlos** auf das Anschlagsystem der SYMMETRIC. Durch den **synchronen Lauf beider Anschläge** werden beide Winkel mit einer Einstellung fixiert. Die schwenkbaren Anschläge lassen sich präzise einstellen, bleiben sicher fixiert und sorgen so für ein genaues Ergebnis. Jetzt müssen die Leisten nur noch an der Anrißkante angelegt und gesägt werden.

Doppelt gut heißt nicht nur exakt, sondern auch sauber: **Das Umschlagen der Leisten** (notwendig bei Innen- und Außenecken) birgt rechnerische Fehlerquellen. Da bei der SYMMETRIC beide Winkel mit einer Einstellung immer von vorn gesägt werden, präsentieren sich alle Schnitte **ausrißfrei und makellos.**

Mit dem schlanken Kappaggregat und dem nach hinten gestellten Motorblock haben Sie immer eine gute Sicht auf die Anrißkante der Leisten und können jede Leiste **auf die exakte Länge** sägen.

Bandbreite herkömmlicher Kappsägen und der Leistensäge im Vergleich

	SYMMETRIC	Kappsäge
Innenwinkel	0 – 68 Grad	0 – 45 Grad
Außenwinkel	0 – 60 Grad	0 – 45 Grad

Leistensäge
Die SYMMETRIC – überzeugend in jeder Hinsicht.

Die Stabilität der Motor-Trägerplatte garantiert durch die Alu-Wabenkonstruktion eine lange Lebensdauer.

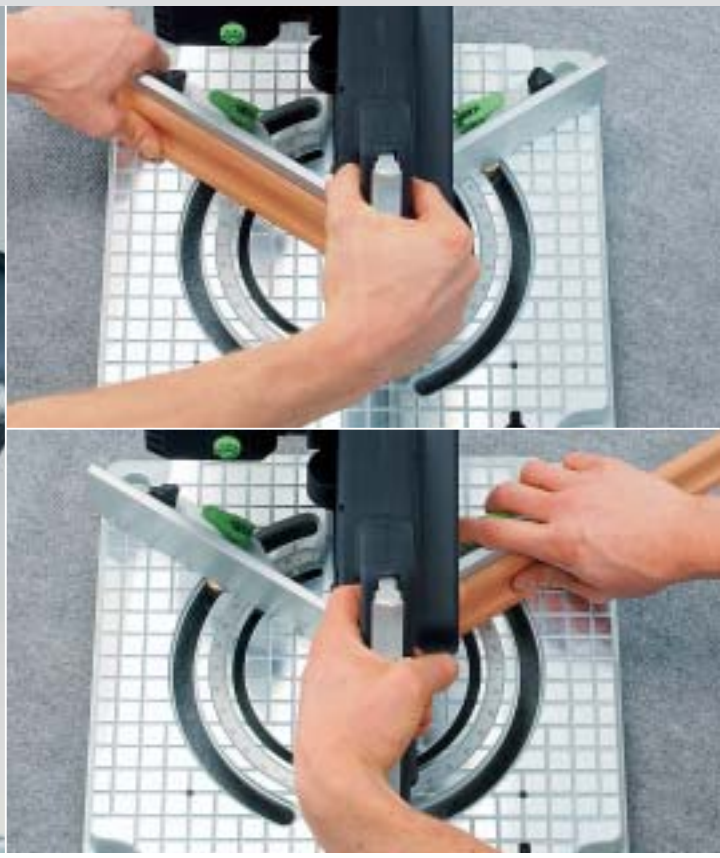

Durch die mittige Anordnung des Sägeblatts läßt sich jede Leiste optimal führen, da das Werkstück von rechts und links problemlos zugänglich ist.

Langlebigkeit

Robuste Naturen leben länger.

Einer SYMMETRIC merkt man die Zeichen der Zeit nicht so schnell an. Durch die **stabilen Schwenksegmente,** die präzise **Lagerung des Anschlagsystems** und **die doppelte Anschlagklemmung** im Tischprofil lassen sich die Anschläge auch nach Jahren noch sicher arretieren.

Die präzise Lagerung der Antriebseinheit und des Sägeblatts durch die **einteilige, wabenverstärkte Gußträgerplatte** sorgen für eine lange Lebensdauer.

Deshalb bietet Festool eine einzigartige Garantie: die 1+2 Garantie, das heißt 3 Jahre Sicherheit.

Ergonomie

Das machen Sie doch mit links. Oder rechts.

Durch die **mittige Anordnung des schlanken Kappaggregates** können Sie beim Sägen der beiden aufeinanderstoßenden Leisten leicht von der rechten auf die linke Hand überwechseln. Die schlanke Linie des Sägeblattgehäuses gibt die Sicht auf die Anrißkante immer frei. Der Drehzahlschalter ist zentral plaziert, so daß Sie die **Drehzahl mit einem Blick kontrollieren**.

Mit nur **9,5 Kilogramm** kann man die SYMMETRIC nicht nur problemlos von einer zur anderen Ecke, sondern auch von Baustelle zu Baustelle transportieren.

Außerdem im Sicherheitspaket: die **platzsparende Transportarretierung** im eingetauchten Zustand, die optimierte Spanableitung in das externe Absaugungsmobil und große, gut ablesbare Skalen.

Ein Vorbild in Sachen Leichtlauf und Stabilität: das Anschlagsystem mit seiner stabilen Führung.

Mit den großen, gut ablesbaren Skalen kann jeder Winkel schnell und exakt eingestellt werden.

Innenecken und Außenecken: Saubere und exakte Schnitte statt jeder Menge Nacharbeit.

Schnell, sicher und präzise arretiert: das patentierte Doppelanschlagsystem.

Wirtschaftlichkeit

Zeit ist Geld.

Die Zeitersparnis merken Sie in jedem einzelnen Arbeitsschritt: schnelle Winkelabnahme durch die Schmiege, kein langwieriges Errechnen der Winkelhalbierenden und das Sägen beider Leisten mit einer Einstellung der Schwenkelemente.

Die SYMMETRIC ist auch auf lange Sicht die wirtschaftlichere Wahl. Sie spart Zeit und Kosten. Durch den patentierten Doppelanschlag werden alle Leisten immer **von vorn und damit ausrißfrei geschnitten.** Das schlanke Sägeblattgehäuse gibt die Sicht auf die Anrißkante frei. So arbeiten Sie stets sauber und präzise. Langwierige Schnittkorrekturen entfallen. Im Vergleich zu anderen Sägen können Sie die Dauer des Arbeitsgangs um **bis zu 50 Prozent** reduzieren. Der **Ausschuß wird reduziert** und Ihre **Materialkosten sinken.**

An sauberen Schnittkanten erkennt man den Profi – und sein Werkzeug: die SYMMETRIC.

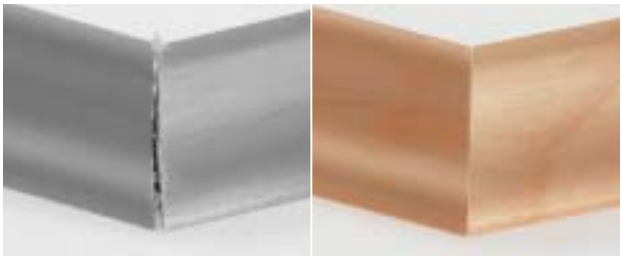

Anwendungsvergleich

Vergleich des Kostenfaktors Zeit am Beispiel Sockelleisten verlegen

SYMMETRIC 70 E	herkömmliche Kappsäge
Winkel mit Schmiege abnehmen	Winkel mit Winkelmesser abnehmen
	Winkelhalbierende errechnen
Winkel mit Schmiege auf Anschlagsystem übertragen	Kappaggregat auf errechneten Winkel einstellen
Erste Sockelleiste im Winkel sägen	Erste Sockelleiste im Winkel sägen
	Kappaggregat auf Gegenwinkel einstellen
Zweite Sockelleiste im Winkel sägen	Zweite Sockelleiste im Winkel sägen
Zeitaufwand insgesamt	Zeitaufwand insgesamt
1 Minute	**2,2 Minuten**
Bei 3 Räumen pro Tag mit nur 4 Ecken bedeutet das **12 min** Zeitaufwand.	Bei 3 Räumen pro Tag mit nur 4 Ecken bedeutet das **26,4 min** Zeitaufwand.

Zeitersparnis: über 50 %.

Quelle: Festool Testlabor

Leistensäge
Die SYMMETRIC – Vielseitigkeit ist ihre Stärke.

Der Drehzahlregler ermöglicht materialgerechtes Arbeiten.

Die SYMMETRIC sieht immer alles aus dem richtigen Winkel.

Elektronik

Durch dick und dünn.

Die SYMMETRIC ist eine Säge **für alle Leisten.** Ob Holz oder Kunststoff, mit der regelbaren Drehzahl läßt sich jedes Material problemlos bearbeiten. Der **Sanftanlauf schont nicht nur Maschine und Motor** sondern sorgt auch für eine lange Lebensdauer.

Zu hohe Drehzahlen sorgen bei herkömmlichen Sägen oft für Probleme: beim Sägen von Kunststoff schmilzt die Oberfläche und klebt am Sägeblatt und den Leisten fest. Die Elektronik der SYMMETRIC meistert auch solche Problemfälle spielend. Die **regelbare Drehzahl garantiert saubere Kanten** und eine hohe Qualität.

***Ohne** Elektronik: Verkleben des Sägeblatts durch Überhitzung.*

Anwendung

Einfacher Ecken sägen geht nicht.

Umleimungen bedeuten Präzisionsarbeit, da sich die einzelnen Leisten exakt aneinander fügen müssen, um ein perfektes Gesamtbild zu erreichen. Mit der Leistensäge können Kanten optimal verkleidet werden – **ohne langes Rechnen, Einstellen und Fixieren.** Was Ihre Kunden sehen, ist nur beste Qualität.

Selbst schwierige Winkel ohne großen Aufwand sägen: mit der Schmiege und dem patentierten Doppelanschlagsystem.

Mit der SYMMETRIC gehen auch Glashalteleisten für Türen und Fenster leicht von der Hand.

In puncto Vielfalt obenan: Mit der SYMMETRIC fügen sich selbst Deckenleisten problemlos aneinander.

Anwendung

Die Wünsche Ihrer Kunden sind uns Befehl.

Sonderwünsche wie **individuelle Lichtausschnitte** sind für die SYMMETRIC eine leichte Übung. Und eine Möglichkeit, Ihren technischen Vorsprung vor der Konkurrenz unter Beweis zu stellen. Mit der SYMMETRIC glänzen selbst lackierte Holzoberflächen nach der Anpassung immer noch makellos. Durch den freien Blick auf das Werkstück behalten Sie die Anrißlinie beim Sägen ständig im Auge und sorgen für paßgenaue Qualtität.

Eine Säge schafft es bis ganz nach oben.

Auch hoch oben unter dem Dach fühlt sich die SYMMETRIC ganz in ihrem Element, z.B. beim Sägen von **Deckenabschlußleisten.** Mit dem patentierten System werden alle Winkel, z.B. von einem Erker, genau abgenommen und übertragen. Auch **stumpfe Winkel** sind dank dem großen Einstellbereich der SYMMETRIC kein Problem.

Die Leistensäge arbeitet auch in bewohnten Räumen effektiv. Das optimierte Spanleitsystem führt die Späne in das externe Absaugmobil. So verlassen Sie die Baustellen **stets in einem sauberen Zustand.**

Eine Säge die vieles kann:

In der Werkstatt:
z.B. für Glasleisten, Massivumleimer, Zierleisten, Kranzprofile, Kunststoff- und Aluminiumleisten, Schlagleisten, Rahmenleisten, Möbelschiebetürprofile.

Auf der Baustelle:
z.B. Sockelleisten aus Holz, PVC und Aluminium, Deckenabschlußleisten, Glashalteleisten, Trittleisten, Treppenkantenprofile, Eckleisten, Winkelprofile, Kanthölzer.

Selbst aufwendige Treppengeländer sind nur ein weiterer Beweis für das breite Einsatzspektrum der SYMMETRIC. Schmiege und Doppelanschlagsystem sorgen für Präzision, auch wenn Treppenleisten um die Ecke laufen.

Leistensäge
Die SYMMETRIC – Vielseitigkeit ist ihre Stärke.

SYMMETRIC 70 E

Die Leistensäge: 0 Grad Abweichung und 100 Prozent Leistung.

- Genau auf der Winkelhalbierenden – einfach und schnell. Keine Fehlerquellen dank Schmiege und patentiertem Doppelanschlagsystem.
- Die Anschlagverstellung – mühelos auch für breite Leisten geeignet.
- Saubere Schnitte – ohne Ausriß sägen im Sichtbereich.
- Intelligente Elektronik – materialgerechtes Sägen durch regelbare Drehzahl.
- Ein Maximum an Ergonomie – handlich mittiger Griff, schlankes Kappaggregat, einfache Handhabung.
- Geringes Gewicht – auch für den Baustelleneinsatz geeignet. Mit platzsparender Transportarretierung.

Technische Daten

Leistungsaufnahme	1150 W
Drehzahl	2500 – 5500 min^{-1}
Sägeblatt	Ø 216 mm
Anschlagverstellung	
Innenwinkel	0°–68°
Außenwinkel	0°–60°
Max. Leistenhöhe	70 mm
Max. Leistenbreite	80 mm
Gewicht	9,6 kg
Netzanschluß	230V/50 Hz

mit Elektronik
Lieferumfang: SYMMETRIC 70 E, Sägeblatt, Schmiege, Bedienwerkzeug

SYMMETRIC 70 E
Im Karton

Bestell-Nr.: 561160

Sägeblätter

Benennung und Anwendung

Sägeblätter für Zug-Kappsägen und Leistensägen

finden Sie in Kapitel Handkreissägen ab Seite 64

Zubehör SYMMETRIC 70 E

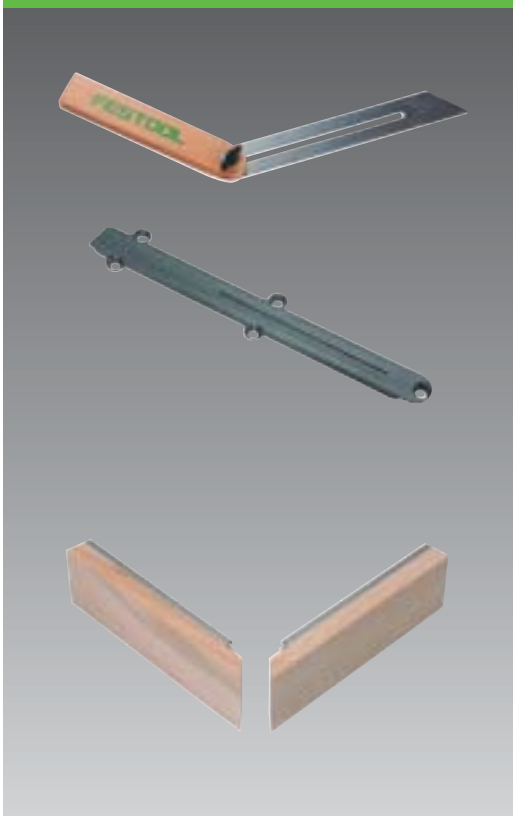

Benennung und Anwendung	Typ	Bestell-Nr.
Präzisionsschmiege zum einfachen Abnehmen und Übertragen von Winkeln	SM-SYM 70 E	491053
Tischeinlage VE 3 St. zum Auswechseln der Tischeinlage der SYMMETRIC. Lieferumfang: 3 Stück Tischeinlagen, 5 Schrauben	TE-SYM 70 E	491054
Zusatzanschlag zum Sägen von hinterschnittenen Leisten. Einfach gegen das Serienanschlagprofil austauschen	ZA-SYM 70 E	491886

Zubehör PRECISIO CS 70

Benennung und Anwendung	Typ	Bestell-Nr.
Schiebetisch einfacher und schneller An- und Abbau; zum Sägen von Platten Lieferumfang: 2 Stützbeine, Anschlaglineal mit Zusatzklemmung max. Schnittbreite beim Kappschnitt: 920 mm	CS 70 ST	488059
Schiebetisch einfacher und schneller An- und Abbau max. Schnittbreite beim Kappschnitt: 650 mm	CS 70 ST 650	490312
Tischverlängerung einfacher Anbau, abklappbare, 570 mm längere Auflage; zur Auflage langer Werkstücke beim Sägen auf Breite	CS 70 VL	488061
Tischverbreiterung mit justierbarer Maßskala; einfacher und schneller An- und Abbau; zum sicheren und präzisen Sägen auf Breite max. Schnittbreite beim Längsschnitt: 680 mm	CS 70 VB	488060

Zug-Kappsägen
Zubehör für *PRECISIO CS 70*

Anschläge

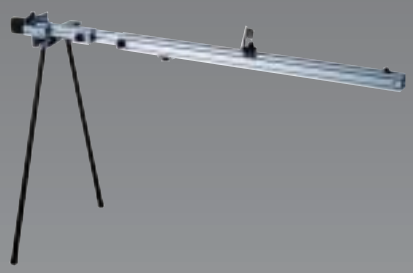

Benennung und Anwendung	Typ	Bestell-Nr.
Längsanschlag mit Feineinstellung und gegenüberliegender Klemmung, von vorne bedienbar, mit umsetzbarem Anschlagprofil für präzise und sichere Längsschnitte	CS 70 LA	488062
Winkelanschlag im Lieferumfang der PRECISIO CS 70 EB enthalten; zum Arbeiten mit 2 Anschlägen	CS 70 WA	488451
Kappanschlag für den Einsatz an der CS 70 EB; ausziehbar, mit Abstützung, Auflage, Maßband und Anschlagreiter Länge: 1200 – 2050 mm	CS 70 KA	488063
Anschlagreiter zum Anschlagen von Werkstücken am Kappanschlag CS 70 KA und Basis KA 100/200	CS 70 AR	488560
Anschlagreiter zum Anschlagen von Werkstücken am Winkelanschlag CS 70 WA und Basis WRA 500	CS 70 WA-AR	491712

Zubehör

Benennung und Anwendung	Typ	Bestell-Nr.
Rollenbock zum Auflegen langer Werkstücke bei Längs- und Querschnitten, Fräs- und Schleifarbeiten; einsetzbar mit CS 70 EB, CB 120, System Basis Plus, Multifunktionstisch MFT 800, MFT 1080	CS 70 RB	488711
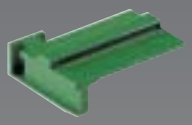 **Splitterschutz** für beidseitig ausrißfreie Schnittkanten **für PRECISIO CS 70** Packungsinhalt: 10	CS 70 SP /10	490340
Splitterschutz-Nachrüstset zum Nachrüsten jeder CS 70 Lieferumfang: 10 Splitterschutz, 1 Stützlager	CS 70 SP-Set	490339
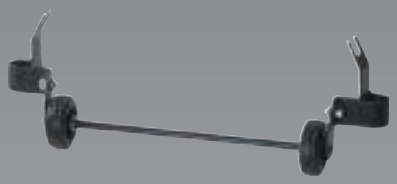 **Transportrollen** an Klappbeine anbaubar, zum einfachen und bequemen Transportieren	CS 70 TR	488064
Schalterabdeckung zum nachträglichen Anbau an das Portal; dient mit Vorhängeschloß als Einschaltsperre	CS 70 SA	488065
Absaug-Set im Lieferumfang der PRECISIO CS 70 EB enthalten; kann mit einem Festool Absauggerät auch bei Basis 1A, Basis 2A, Basis 5A eingesetzt werden; bestehend aus: Saugschlauch D 27x2,0m, Saugschlauch D 36x1,0m, Y-Anschlußstück	CS 70 AB	488292

Perfektes Fräsen –
nicht alleine eine Frage der Kraft,
sondern der Führung.

Fräsen
Die Oberfräse OF 1010 – Wendig und lebendig.

Die OF 1010 ist nicht nur äußerst vielseitig, sondern auch sehr leicht zu handhaben.

Die Vorteile auf einen Blick.

Deutliche Zeitersparnis
- Müheloses und zügiges Fräsen durch Einhandbedienung.
- Einfacher Fräserwechsel durch Spindelstop.
- Keine Ausfallzeit bei Kabelbruch durch plug it.

Hervorragende Arbeitsergebnisse
- Präzise Frästiefe und keine Nacharbeit durch 1/10 mm genaue Feineinstellung.
- Materialgerechtes Fräsen durch geregelte, konstante Drehzahl dank MMC-Elektronik.
- Schonung des Werkstücks durch Hartgewebe-Laufsohle.
- Für jede Anwendung das optimale Werkzeug durch großes Zubehörangebot.

Sicherheit und Gesundheitsschutz
- Sicherheit für Mitarbeiter und Werkstück durch Sicherheits-Schnell-Bremse SSB.
- Schutz vor Holzstaub und Spänen durch die im Frästisch integrierte Spanabsaugung.

Geringe Maschinenkosten bzw. lange Lebensdauer
- Schonung der Maschine durch Sanftanlauf und Temperaturkontrolle.
- Zusätzliche Absicherung durch 3 Jahre Garantie.

Systemvorteile

Mit dem Finger am Abzug...

...und mit dem Daumen an der Drehzahlregelung. Damit haben Sie die OF 1010 optimal im Griff. Sie spüren sofort, **wie angenehm sie in der Hand liegt.** Die handlichen Außenabmessungen sind das Ergebnis der kompakten Antriebstechnik im Inneren, die gleichzeitig eine enorme Durchzugskraft entwickelt.

Selbstverständlich können Sie an die OF 1010 das plug it-Kabelsystem anschließen – ein Vorteil, den garantiert keine andere Oberfräse zu bieten hat.

Testen Sie selbst, dann werden Sie schnell davon überzeugt sein, daß ein Fachmann wie Sie mit der OF 1010 nur **perfekte Arbeitsergebnisse** erzielen kann.

Mit einer Hand an der Kante der Tischplatte entlang, damit liegen Sie mit der Oberfräse OF 1010 sicher in der Führung.

Mit der Oberfräse OF 1010 und der Führungsschiene arbeiten Sie ohne Hilfskonstruktion und Kraftaufwand, mit einer Hand – und das millimetergenau.

Optimaler Geradeauslauf, beste Kurvenlage.

Zum Vergleich der OF 1010 mit anderen Oberfräsen sollten Sie u. a. die Einhandbedienung testen. Da ist bei der OF 1010 nicht Ihre Kraft gefragt, sondern Führung: **Mit nur einer Hand dirigieren Sie die Maschine präzise an jeder Kante, jeder Linie und Kurvenform entlang.**

Wenn es auf Kraft ankommt – die entwickelt die OF 1010 reichlich. Auch bei kräftigem Vorschub sorgt die MMC Elektronik für gleichmäßige, materialgerechte Umdrehungszahlen, so daß die Maschine zügig ihre Bahn zieht.

Systemvergleich

Leichtgewicht und leicht zu führen.

Vergleichen sollten Sie auch das Gewicht, das bekanntlich viel zum **ermüdungsfreien Arbeiten** beiträgt. Hier hat die OF 1010 einen weiteren, eindeutigen Vorteil: Sie ist die leichteste Oberfräse ihrer Leistungsklasse. Das verdeutlicht auch die untenstehende Tabelle.

Auch beim Arbeiten mit dem Führungssystem wird Ihnen sofort der Unterschied auffallen: Andere Maschinen haben nur einen Seitenanschlag. Damit sind Sie auf die Kante des Werkstücks festgelegt oder müssen in Eigenarbeit z. B. durch Aufspannen einer Leiste für eine parallele Führung sorgen. Die OF 1010 dagegen gleitet über die anerkannt präzise Führungsschiene, und Sie setzen damit die Fräskante genau dort, wo Sie sie haben wollen. Das gilt auch für das **exakte Ein- und Ausfahren** an Kanten und bei schrägen oder diagonalen Fräsarbeiten.

Gewichtsvergleich Oberfräsen.

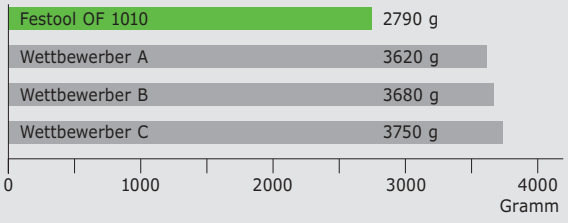

Quelle: Festool Testlabor

Fräsen
Die Oberfräse OF 1010 – Spuren der Qualität.

Die MMC-Elektronik der OF 1010 gewährleistet bei jedem Material perfekte Arbeitsergebnisse ohne Ausriß.

Geringste Staubentwicklung beim V-Nut-Fräsen von Gipskartonplatten durch den hochwirksamen CT-Sauger.

Elektronik

Geregelte Verhältnisse.

Qualitätsbewußte Handwerker erkennt man nicht nur an ihrer Arbeit, sondern auch an ihren Elektrowerkzeugen. Denn **hochwertige Arbeit** entsteht nur, wenn sich die Maschinen genau auf das Material abstimmen lassen. Eine zentrale Bedeutung hat dabei die elektronische Regelung.

Trotz der kraftvollen 1010 Watt läuft die OF 1010 **sanft und ruckfrei** an. Dafür ist die MMC-Elektronik verantwortlich, die damit den Motor schont und gleichzeitig das „Ausschlagen" der Maschine unterbindet.

Die MMC-Elektronik regelt zudem die Leerlaufdrehzahl – der strom- und temperaturabhängige Überlastschutz **gewährleistet die Schonung der Maschine und eine lange Lebensdauer.**

Die stufenlose Drehzahlregelung ergibt die jeweils materialgerechte Fräsgeschwindigkeit. Der Effekt sind **glatte Kanten ohne Ausriß und Splitter,** auch bei spröden Materialien oder Werkstoffen, die eine hohe Drehzahl erfordern und zugleich hohen Widerstand bieten.

Der Tachogenerator sorgt durch geregelte Kraft für eine **konstante Schnittgeschwindigkeit in jedem Material.**

Die Vorteile der Elektronik.

- geregelter Sanftanlauf
- geregelte Leerlaufdrehzahl
- konstante Drehzahl bei Belastung
- stufenlos regelbare Drehzahl
- strom- und temperaturabhängiger Überlastschutz

Multi Material Control.

Material	Reglerstufe der Oberfräse			Fräser-werkstoff
∅ in mm	3 – 14	15 – 25	26 – 35	
Hartholz	6 – 4	5 – 3	3 – 1	HM/HSS
Weichholz	6 – 5	6 – 3	4 – 1	HSS/HM
Platten-werkstoffe	6 – 5	6 – 3	4 – 2	HM
Kunststoff	6 – 4	5 – 3	2 – 1	HM
Aluminium	3 – 1	2 – 1	1	HSS/HM
Gipskarton	2 – 1	1	1	HM

Die Frästiefeneinstellung mit „Null"-Funktion gibt ohne mühsames Rechnen die exakte Frästiefe an.

Der sanfte Hub und ein spezieller Schriftenfräser machen das feinfühlige Freihandfräsen einfach.

Präzision

Auf Normalnull.

Kaum eine Fräsarbeit, bei der es nicht auf die exakte Frästiefe ankommt. Damit Sie ein **optimales Arbeitsergebnis** ohne Nacharbeit erhalten, muß deshalb die Frästiefe genau eingestellt werden können. Bei der OF 1010 ist das mittels Anschlag auf den Zehntelmillimeter **genau und spielfrei** möglich. Dabei geht die Messung von der sogenannten „Null"-Funktion aus, die genau auf das Oberflächenniveau eingestellt ist. Der Vorteil: Es gibt **keine Nacharbeit.**

Ergonomie

Fast unfaßbar.

Die Ergonomie der OF 1010 schließt viele Produktvorteile ein, die in der Summe wohl kaum zu übertreffen sind.

Die echte Einhandbedienung, bei der man einschalten, eintauchen, fräsen, austauchen und ausschalten kann, während man mit der zweiten Hand gleichzeitig das Werkstück festhält. Oder die Drehzahleinstellung: einfach mit dem Daumen, **ohne abzusetzen.** Oder die kompakte Bauweise und die günstige Schwerpunktverteilung, mit der die Maschine enorm **handlich** wird. Und nicht zu vergessen: das Gewicht, bei dem die OF 1010 die leichteste ihrer Bauart ist und deshalb für **ermüdungsarmes Arbeiten** sorgt.

Nur diejenigen, die eine OF 1010 schon einmal in der Hand hatten, können so viel Ergonomie bei einer Oberfräse auf einmal fassen.

Verstellen der Drehzahl mit einem Daumendreh ohne Absetzen.

Fräsen
Die Oberfräse OF 1010 – Mehr als ihr Geld wert.

Mit dem Lochreihensystem LR 32 ist das Fräsen von Lochreihen für Regalsysteme und Zwischenböden verblüffend einfach.

Versehentliche Beschädigung des Werkstücks nahezu unmöglich durch das Sicherheits-Schnell-Bremssystem (SSB).

Sicherheit

Sicherheit mit drei Buchstaben: SSB.

Es kann lange dauern, bis eine Oberfräse still steht, wenn sie bei voller Drehzahl abgeschaltet wird und ausläuft. Bei der OF 1010 mit dem **Sicherheits-Schnell-Bremssystem** (SSB) geht es ganz schnell, nämlich ganze 2 Sekunden von 22.000 U/min auf „null". Der Fräser steht, bevor er Schaden anrichten kann.

Sicherheit bedeutet auch, während der Arbeit freien Blick auf den Fräser zu haben. Den verschafft Ihnen die Spanabsaugung direkt im Frästisch.

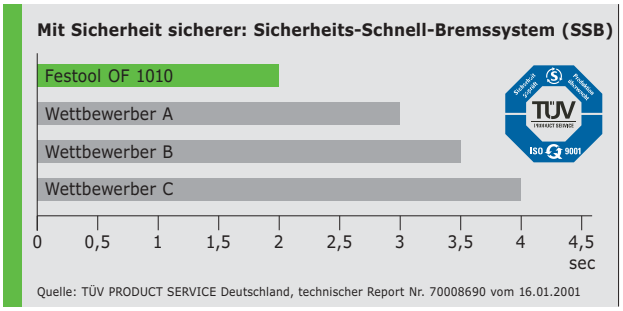

Wirtschaftlichkeit

Arbeit ist Zeit und damit Geld.

Im Grunde wollen alle Festool Maschinen nichts anderes, als Ihnen bei der täglichen Arbeit helfen. So gesehen ist Wirtschaftlichkeit bei Festool bereits Programm.

Bei der OF 1010 reicht dieser Anspruch von der Maschine mit ihrer beispielhaften Präzision, der robusten Bauweise bis hin zur unübertroffenen Bedienung mit der Ihnen **die Arbeit leichter von der Hand geht.**

Beispiellos wirtschaftlich ist aber auch das umfangreiche Zubehörprogramm für die OF 1010. Festool bietet darin für viele Aufgaben abgestimmtes Systemzubehör. Dazu zählen das Fräsen mit der Führungsschiene oder das Lochreihensystem ebenso wie das neue Verbindungssystem VS 600 für hochwertige Korpusverbindungen. **Mit der OF 1010 und ihrem Systemzubehör leisten Sie so in kürzerer Zeit bessere Arbeit.**

Kostet Zeit: das Anfertigen von Schablonen für Kreise und Bögen.

Ist einfach und spart Zeit: Bogenfräsen mit dem Fräszirkel bis 130 cm Durchmesser.

Anwendungsvergleich

Mit Zirkel und Fräse.

Eine Schablone für alle Kreise und Bögen von 50 – 1300 mm Durchmesser.

Der Fräszirkel OF-FZ 1300 **erspart ihnen beim Fräsen von Radien das zeitraubende Anfertigen der sonst notwendigen Hilfskonstruktionen.** Die Skala kann auf den Flugkreis des Fräsers genau eingestellt werden. Der stabile Zirkel aus Acrylglas gleitet sanft über das Werkstück.

Nach Adam Riese.

Zeitersparnis bei Verwendung eines Festool Fräszirkels.
Ausschnitt d=300 mm, Werkstückdicke 15 mm.

Fräsen mit Fräszirkel und OF 1010		Anzeichnen mit Zirkel und Ausschneiden mit Stichsäge	
Fräse und Zirkel herrichten	**45 sec**	Anzeichnen	**90 sec**
Fräser einbauen	**45 sec**		
Bohren	**8 sec**		
Festspannen	**20 sec**	Festspannen	**30 sec**
Zirkel einstellen	**10 sec**		
Frästiefe einstellen	**10 sec**	Säge herrichten und ausschneiden	**180 sec**
Fräsen	**60 sec**		
Nachverputzen	**45 sec**	Nachverputzen	**300 sec**
Zeitaufwand insgesamt		Zeitaufwand insgesamt	
243 Sekunden = 4 min.		**600 Sekunden = 10 min.**	

Das Ergebnis ist deutlich:
6 Minuten Zeitersparnis mit dem Fräszirkel von Festool

Quelle: Festool Testlabor

Fräsen
Die Oberfräse OF 1010 – Die kann so ziemlich alles!

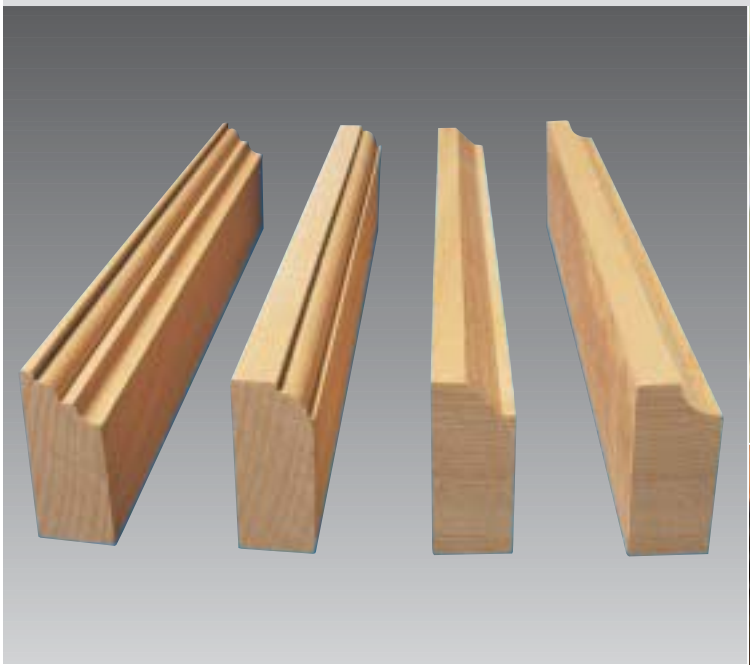

Das Fräsen von Kantenprofilen gehört zu den klassischen Anwendungen der OF 1010.

Mit Winkelarm und Kopiertast-Set übertragen Sie beim Fräsen originalgetreu die Formen der Vorlage.

Anwendungen

Ende gut, alles gut.

Auch wenn es eine der leichten Übungen für die Oberfräse OF 1010 ist, führt sie diese nach allen Regeln der Kunst aus: Ohne zu verkanten, gleitet sie mit ihrer Hartfaser-Laufsohle über das Werkstück. Der Fräser wird durch den Anlaufring sicher an der Kante entlang geführt und formt das Profil. Je nach Fräser kann durch **Veränderung der Frästiefe die Vielfalt der Profile gesteigert werden.**

Vom Original kaum zu unterscheiden.

Grifföffnungen an Schubladen sind ein typischer und häufiger Anwendungsfall für das Kopierfräsen mit Kopierring und Schablone. Auch das bündige Einlassen z.B. von Schließblechen gehört zu diesem Aufgabengebiet.

Der Winkelarm WA-OF und das Kopiertastset KT-OF bieten die Möglichkeit, Werkstücke zu kopieren. Dazu wird der Anlaufring über die Feineinstellung mit 1/10 mm Teilung exakt unter dem Fräswerkzeug zentriert. Beim Kopieren wird die Form des Ursprungswerkstücks maßgenau auf ein neues übertragen. So **entstehen in kurzer Zeit mehrere gleiche Werkstücke in hoher Präzision und Qualität.**

Sauber gefräste Kantenprofile geben dem Werkstück die Optik professioneller Verarbeitung.

Wirtschaftliches Arbeiten mit System: Fräsen auf dem Multifunktionstisch und mit der Führungsschiene.

Basis Plus – die professionelle Plattform für den stationären Einsatz von Festool Elektrowerkzeugen, z. B. die OF 1010.

In kollegialer Zusammenarbeit.

Speziell bei Arbeitsgängen, die sich mehrfach nacheinander wiederholen, **bietet sich eine möglichst rationelle Vorgehensweise** an. Bei der OF 1010 läßt sie sich vorbildlich verwirklichen durch die sinnvolle Kombination von Zubehör.

Auf dem Multifunktionstisch können Sie Werkstücke jeder Größe und in jeder Position sicher einspannen. Mit der Führungsschiene stellen Sie sicher, daß die Oberfräse exakt positioniert wird und beispielsweise hundertprozentig parallele Nuten gezogen werden. Die Führungsbegrenzung bewirkt zudem die stets gleiche Länge. Auf diese Weise erzielen Sie Präzision in Serie.

Von unten nach oben.

Wenn es einfacher und präziser ist, das Werkstück anstatt die Maschine zu führen (z. B. beim Fräsen von Leisten), empfiehlt sich der Einsatz der Basis Plus. Dazu montieren sie die Oberfräse OF 1010 kopfüber in das Fräsmodul 5A und setzen beides in die Grundeinheit ein.

Damit erhalten Sie eine **leistungsfähige Tischfräse mit nahezu unbegrenzten Einsatzmöglichkeiten.** Die großflächige Tischauflage und der stabile, beidseitige Fräsanschlag gewährleisten die sichere Führung des Werkstückes.

Basis Plus ist das modulare System für den stationären Einsatz aller Festool Systemwerkzeuge. Es ist für die Arbeit in der Werkstatt ebenso geeignet wie vor Ort. Denn die Grundeinheit läßt sich kompakt zusammenklappen und überall mit wenigen Handgriffen aufstellen.

→ Basis Plus ab Seite 294

Ein unschlagbares Team zur Herstellung von Holzverbindungen: das Verbindungssystem VS 600 und die Oberfräse OF 1010.

Die Vorteile auf einen Blick.

Hervorragende Arbeitsergebnisse
- Vielfältige Möglichkeiten durch 5 verschiedene Verbindungsarten und eine Arbeitsbreite bis zu 650 mm.
- Absolute Paßgenauigkeit durch ein abgestimmtes System von Oberfräse, Schablone, Kopierring und Fräswerkzeug.

Keine Nacharbeit
- Arbeitsergebnis jederzeit nachprüfbar durch hochklappbare Schablone (Patent angemeldet).
- Dübeln von Boden und Seiten in einer Aufspannung durch ein völlig neues, ausgeklügeltes Prinzip.
- Sichere und wiederholbare Positionierung von Werkstück und Schablone durch einfaches Werkstückspannsystem und dauerhaft genau einstellbare Memory-Exzenterscheiben.

Deutliche Zeitersparnis
- Einfacher, schneller Wechsel der Schablonen.
- Schnelle Herstellung von Korpusverbindungen durch gleichzeitige, parallele Aufspannung rechts und links.
- Leichter Wechsel der Verbindungsart durch Austausch der Schablone und Einrichten der neuen Verbindungsart am Drehanschlag.

Geringe Maschinenkosten bzw. lange Lebensdauer
- Keine Zusatzwerkzeuge zur Bedienung erforderlich.
- Wirtschaftlich durch separates Angebot von VS 600 als Grundgerät und Schablonen nach Bedarf.
- Zusätzliche Absicherung durch 3 Jahre Garantie.

Systemvorteile

Tradition verpflichtet.

Eine der ältesten Holzverbindungstechniken ist das Zinken. Und zu jeder Zeit war sie ein Zeichen von handwerklichem Können. Denn sie erfordert viel Sorgfalt und hochwertige Werkzeuge, damit sich die Zinken spielfrei ineinanderfügen.

Viel von der Handwerkskunst übernimmt heute das Verbindungssystem VS 600 in Kombination mit der Oberfräse OF 1010. Das Verbindungssystem bietet je nach Verbindungsart eine Arbeitsbreite von bis zu 650 mm. Es besteht aus der Grundeinheit und 5 verschiedenen Schablonen, die Sie sich je nach Bedarf einzeln oder gleich komplett zulegen können. **Damit sind Sie für den größten Teil an Eckverbindungsarbeiten bestens gerüstet.** Denn mit dem VS 600 erzielen Sie eine nicht zu überbietende Präzision.

Vertrauen ist gut, Kontrolle des Arbeitsergebnisses ist besser, mit der hochklappbaren Schablone kein Problem.

Einfaches Wechseln der Frässchablonen.

Handhabung

Holz auf Holz.

Wenn Sie mit dem Verbindungssystem VS 600 arbeiten, werden Sie sofort feststellen, daß vermeintlich schwierige Arbeitsvorgänge sehr einfach zu bewerkstelligen sind. **Denn alle Vorrichtungen am VS 600 sind auf einfache Handhabung ausgelegt.**

So muß beispielsweise die Schablone zum Einlegen des Werkstücks nicht abgenommen werden, sondern Sie brauchen sie nur noch hochzuklappen. Das ist auch sehr praktisch, wenn Sie während des Fräsens das Arbeitsergebnis kontrollieren wollen.

Auch die Anpassung der Schablone an die Werkstückdicke ist über zwei Klemmhebel denkbar einfach.

Präzision

Paßt im Handumdrehen.

Wenn beim Zusammenfügen beide Eckverbindungsteile genau passen sollen, kommt es vor Beginn der Fräsarbeiten auf die **absolut exakte Position der Werkstücke und der Schablone** an.

Zum Positionieren des Werkstücks legen Sie es an den Drehanschlag an, der je nach beabsichtigter Anordnung der Zinken, Schwalbenschwänze oder Dübelbohrungen verstellt werden kann. Das Werkstück läßt sich endgültig fixieren durch Spannen des Druckbalkens mit den beiden Drehknöpfen.

Die eingelegte Schablone kann ebenfalls mit Hilfe der Exzenterscheiben auf Millimeterbruchteile justiert werden. Die Exzenterscheiben können sich konstruktionsbedingt nicht selbsttätig verstellen, so daß für nachfolgende Arbeiten stets die gleiche Position sichergestellt ist.

Die Memory-Exzenterscheibe.

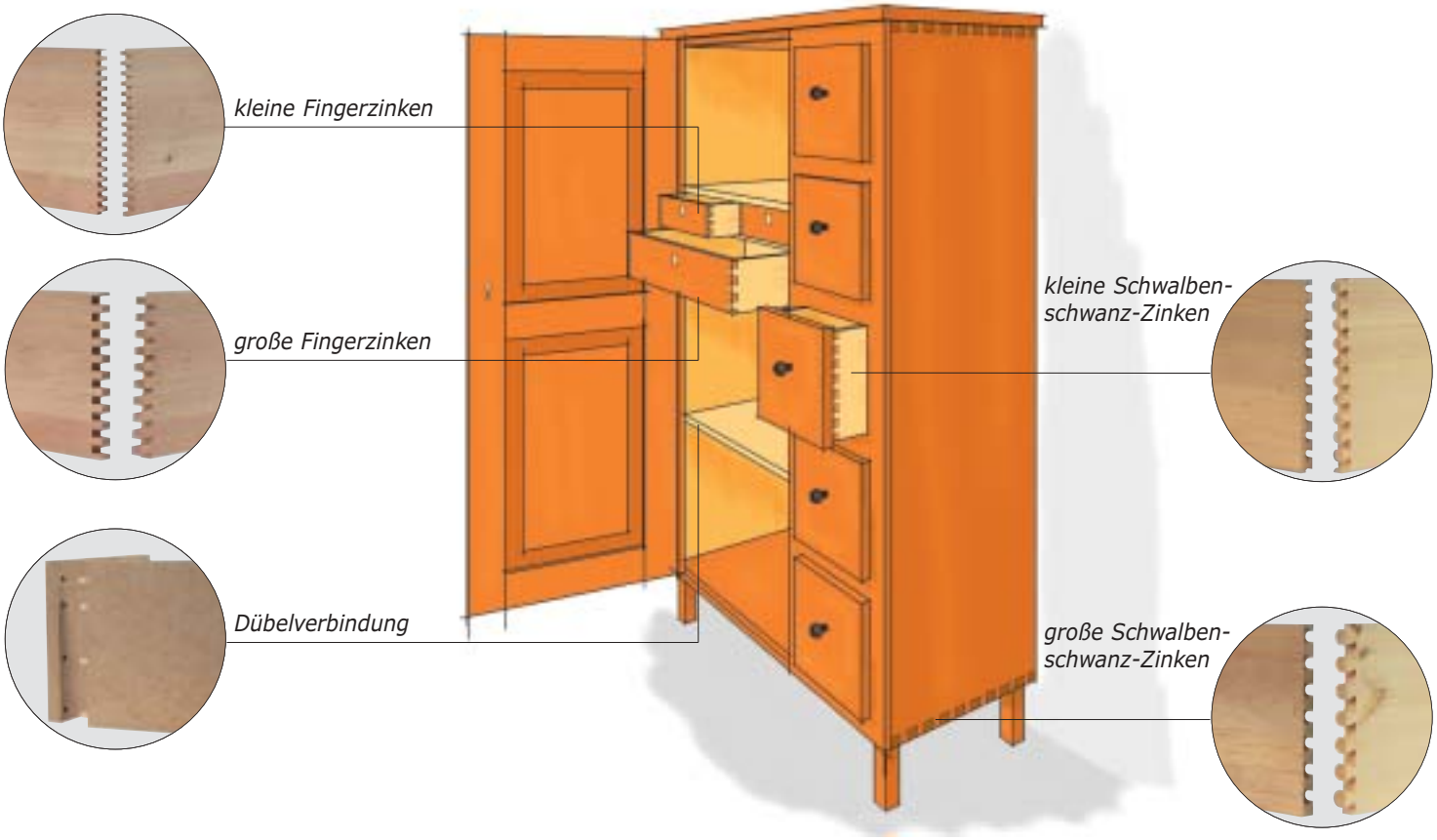

Fünf unterschiedliche Korpusverbindungen lassen sich mit dem VS 600 herstellen.

Vielseitigkeit

Fünf auf einen Streich.

Das Verbindungssystem VS 600 bietet Ihnen mit fünf Schablonen die **Option auf die meistangewandten Eckverbindungen:** Schwalbenschwanz, Fingerzinken und Dübelverbindungen. Das heißt konkret, daß Sie von der kleinen Schmuckschatulle bis zur Regalwand, von der Schublade bis zum Schrank diese anspruchsvollen Verbindungstechniken anwenden können.

Der Schwalbenschwanz ist die anspruchsvollste und zugleich stabilste Eckverbindungsart. Mit dem VS 600 als Grundeinheit und der entsprechenden Schablone können Sie den **Schwalbenschwanz in zwei Größen** halb verdeckt herstellen. Und vor allem: Das VS 600 erlaubt die Herstellung beider Teile in einer Aufspannung. Das spart Zeit und Kosten.

Mit Zinken und Kanten.

Fingerzinken, die optimal ineinanderpassen, erhalten Sie mit folgender Vorgehensweise: Sie spannen die Schablone VS 600 FZE auf die Grundeinheit. In die OF 1010 setzen Sie den Spezialfräser mit besonders langen Schneiden und engen Durchmesser-Toleranzen ein.

Der passende Kopierring ist immer bei der jeweiligen Schablone dabei. Auch hier wird die offene Verbindung in einer Aufspannung angefertigt. Diese Werkzeugkombination garantiert null Spiel.

Paßt sich Ihren Anforderungen genau an: noch mehr Möglichkeiten mit den neuen offenen Schwalbenschwanzzinken in zwei Größen.

Vielseitigkeit

Paßgenau dübeln.

Mit dem zum Patent angemeldeten Schwenksegment des Verbindungssystems VS 600 fräsen Sie paßgenaue Dübelverbindungen in einer Aufspannung.

Präzision

Paßt im Handumdrehen.

Präzision ist beim Verbindungssystem VS 600 Programm. Schablone, Kopierring und Fräswerkzeug sind exakt aufeinander abgestimmt und garantieren absolute Paßgenauigkeit.

So können Sie alle Schablonen schnell und einfach wechseln und die Einstellungen der Verbindungsart am Drehanschlag ändern.

Mit Hilfe der Exzenterscheiben wird die eingelegte Schablone auf Millimeterbruchteile genau justiert und ist gegen selbsttätiges Verstellen gesichert.

Zum Patent angemeldet: das Schwenksegment.

Fräsen
Die Oberfräse OF 2000 E/1 – Kraft allein genügt nicht.

Bei großen Materialstärken, hochverdichteten Werkstoffen oder Hartholz ist die Oberfräse OF 2000 E/1 in ihrem Element.

Die Vorteile auf einen Blick.

Hervorragende Arbeitsergebnisse
- Makelloses Fräsbild durch exakten Rundlauf und präzise Säulenführung.
- Schonung des Werkstücks durch Hartgewebe-Laufsohle.
- Für jede Anwendung das optimale Werkzeug durch großes Zubehörangebot.

Keine Nacharbeit
- Sichere Führung bei Zweihandbetrieb durch ergonomische Griffposition.
- Präzise Frästiefe durch 1/10 mm genaue Feineinstellung.
- Materialgerechtes Fräsen durch geregelte, konstante Drehzahl.

Deutliche Zeitersparnis
- Zügiges Fräsen auch in dicken Materialien durch die enorme Kraft von 2000 Watt und die MMC-Leistungselektronik.
- Einfacher Fräserwechsel durch Spindelstop.

Gesundheitsschutz
- Schutz vor Holzstaub und Spänen durch Spanabsaugung.

Geringe Maschinenkosten bzw. lange Lebensdauer
- Schonung der Maschine durch Sanftanlauf und Temperaturkontrolle.
- Robust durch doppelt gelagerte Frässpindel und stabilen, verwindungssteifen Frästisch aus Metall-Druckguß.
- Zusätzliche Absicherung durch 3 Jahre Garantie.

Systemvorteile

Geht durch dick und dünn.

So viel Kraft – immerhin rund 2 PS – sucht die Herausforderung. Und die liegt in Anwendungen, wo es gleichermaßen auf die maximale Frästiefe von 65 mm, auf **ein einwandfreies Fräsbild, die Bearbeitung schwierigster Materialien und großes Zerspanungsvolumen** ankommt. Dennoch brauchen Sie bei der Oberfräse 2000 E/1 weder auf Genauigkeit noch auf Vorschubgeschwindigkeit zu verzichten. Denn zum einen verfügt die Maschine über eine Frästiefen-Schnellverstellung, zum anderen können Sie die Frästiefe auf 1/10 Millimeter genau nachjustieren.

Mit beiden Händen das Geschehen kontrollieren. So lassen sich auch 2000 Watt sicher beherrschen.

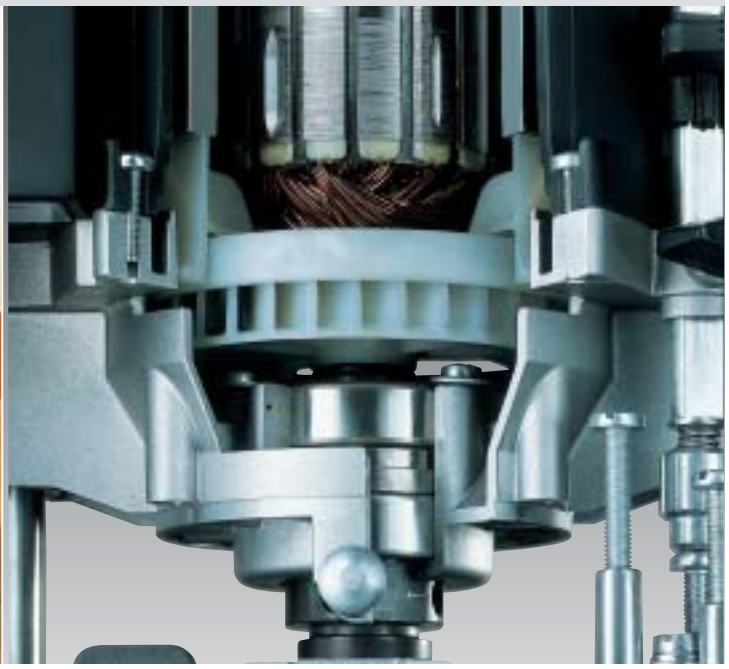

Das Innenleben der Oberfräse OF 2000 E/1 ist ganz auf schweren Einsatz ausgerichtet.

Ergonomie

Die Oberfräse bei den Hörnern packen.

In der Oberfräse OF 2000 E/1 sind **Kraft und Handlichkeit ideal vereint.** Bei leichteren Arbeiten oder wenn es voll zur Sache geht – mit beiden Händen haben Sie die Oberfräse immer sicher im Griff. Denn die beiden Griffe sind in die Hand hinein geformt. Der Ein-/Aus-Schalter und die Frästiefen-Schnellverstellung sind so in Griffnähe angeordnet, daß beide, ohne abzusetzen, mit dem Finger bedient werden können. **Auf diese Weise arbeiten Sie zügig, ermüdungsarm und sicher.**

Langlebigkeit

Doppelt hält länger.

Die Frässpindel ist das Herz jeder Oberfräse. Bei der OF 2000 E/1 ist sie doppelt gelagert, damit ihr die hohen Drehzahlen und die enormen Kräfte während der Arbeitsgänge nichts anhaben können. Die doppelte Lagerung garantiert auch exakten Rundlauf und damit **ein einwandfreies Fräsbild.**

Alle anderen Bauteile vom Motor über die Führungssäulen bis zum Frästisch sind ebenfalls auf hohe Belastungen ausgelegt. Sie können sich also **über viele Jahre voll und ganz auf Ihre Festool Oberfräse verlassen.** Dafür steht auch die Festool Geräte Garantie 1+2. So macht sich Qualität bezahlt!

OF 2000 E/1 und Führungssystem ergeben ein Team, mit dem Sie Ihre Fräsarbeiten schnell, sicher und exakt erledigen.

Auch hohes Zerspanungsaufkommen beeindruckt die OF 2000 E/1 dank ihrer 2000-W-Leistung nicht.

Anwendungen

Die Vorteile sauber herausgearbeitet.

Einmal mehr zeigt sich auch in der Kombination mit der OF 2000 E/1, wie universell man das Festool Führungssystem einsetzen kann. Und in jedem Anwendungsfall beweist es seine Stärken.

Ein Beispiel: Sie setzen eine Gratleiste auf der Unterseite einer Tischplatte als Stabilisierung gegen Verwindung ein. Beim Fräsen der erforderlichen Nut verwenden Sie den passenden Führungsanschlag FS-OF 2000 und schaffen **auf Anhieb ein erstklassiges Arbeitsergebnis.**

Den Rahmen der Möglichkeiten nutzen.

Bei Fräsarbeiten in starken Materialien wie z. B. Ausschnitte in Küchenarbeitsplatten oder Lichtausschnitte für Türen zeigt die OF 2000 E/1 überzeugend, was in ihr steckt – vor allem im Einsatz mit Kopierring und Schablone. Dazu führen Sie die Oberfräse mit dem Kopierringhalter und der passenden Kopierhülse einfach an der Schablone entlang. Bei der **maximalen Frästiefe von 65 mm** ergibt sich für die Schablonenhöhe viel Spielraum. Auch die Kopierhülse kann im Kopierringhalter an praktisch jede Schablonenhöhe angepaßt werden. Dank der hohen Leistung erreichen Sie schnell größere Eintauchtiefen.

Auch das Fräsen von Nuten für automatische Türabdichtungen erledigt die Of 2000 E/1 souverän.

Die Eckverbindung zweier Küchenarbeitsplatten läßt sich mit der OF 2000 E/1 paßgenau anfertigen.

Türen sind zum Schließen da...

... vor allem zur Lärm- und Schalldämmung. Außerordentlich wirksam ist dabei die automatische Türabdichtung. Wenn sie nachträglich an der Türunterseite eingebaut werden soll, muß dafür eine Nut gefräst werden. Das geht schnell und rationell mit der OF 2000 E/1, dem dazu passenden Nutfräser und dem Kopierring.

Für die sichere Führung der OF 2000 E/1 auf der Türkante hat Festool die praktische Fräshilfe OF-FH entwickelt.

Fügt sich fugenlos.

Vor Ort zwei Küchenarbeitsplatten über Eck zu verbinden erfordert sehr präzise Arbeit. Das braucht Sie aber nicht zu schrecken. Denn alles, was Sie dazu benötigen, sind die OF 2000 E/1, das passende Zubehör (u.a. Fräser und Kopierring), die entsprechende Schablone und natürlich Ihre handwerkliche Erfahrung. Dann erhalten Sie **absolut glatte Kanten** an der richtigen Position, **die nahtlos zusammenpassen.**

Natürlich können Sie mit der OF 2000 E/1 auch stationär arbeiten. Dazu brauchen Sie die Oberfräse nur mit wenigen Handgriffen in das Fräsmodul Basis 6A einzusetzen und in die Grundeinheit Basis Plus einzuspannen.

Fräsen
Die Kantenfräse OFK 500 Q – Spezialist unter Experten.

Speziell für das perfekte Fräsen von Kanten entwickelt: die Kantenfräse OFK 500 Q.

Die Vorteile auf einen Blick.

Hervorragende Arbeitsergebnisse
- Hohe Rundlaufgenauigkeit durch Direktverbindung von Spindel und Fräser.
- Schonung des Werkstücks durch Hartgewebe-Laufsohle.
- Leicht zu handhaben durch geringes Gewicht von nur 1,4 kg.

Keine Nacharbeit
- Sehr gutes Führungsverhalten durch ideale Schwerpunktlage und große Anlaufrolle beim Abrunden und Fasen.
- Präzise Frästiefe durch einfache, arretierbare 1/10 mm genaue Einstellbarkeit.

Deutliche Zeitersparnis
- Schneller, einfacher Fräserwechsel ohne zeitraubendes Justieren der Frästiefe.
- Einfacher Fräserwechsel durch Spindelstop.
- Keine Ausfallzeit bei Kabelbruch durch plug it-Konzept.

Sicherheit und Gesundheitsschutz
- Sicheres Ablegen und Aufnehmen durch seitlich abgeflachten Frästisch.
- Schutz vor Holzstaub und Spänen durch Spanabsaugung.

Geringe Maschinenkosten bzw. lange Lebensdauer
- Wirtschaftlich durch mehrfaches Nachschärfen der Fräserschneiden.
- Zusätzliche Absicherung durch 3 Jahre Garantie.

Systemvorteile

Charakteristisches Profil.

Kantenfräsen gehört zu den häufigsten Zerspanungsarbeiten in einem Schreinerbetrieb. Wenn Sie deshalb zum guten Schluß Ihrer Arbeit auch **Wert auf einen tadellosen Kantenabschluß legen,** empfehlen wir Ihnen die Kantenfräse OFK 500 Q. Denn sie wurde kompromißlos auf diese Arbeit hin entwickelt.

Das Prinzip ist eigentlich ganz einfach: Das Fräswerkzeug wird direkt auf die Antriebswelle montiert. Der Effekt ist enorm: Weil es keinerlei Spiel gibt und kaum noch Vibrationen auftreten, **liefert die OFK 500 Q ein perfektes Fräsbild.**

Höchste Rundlaufgenauigkeit ohne Vibrationen durch Befestigung des Fräswerkzeuges direkt auf der Antriebswelle.

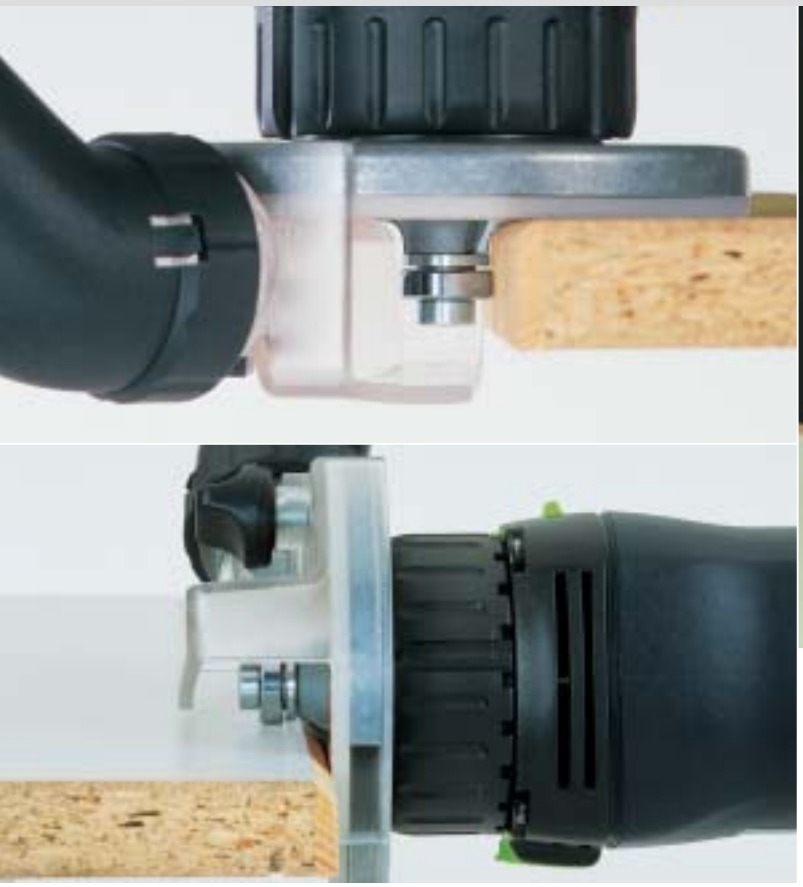

Vorteile der OFK 500 Q beim Kantenfräsen: gutes Führungsverhalten, geringes Gewicht und idealer Schwerpunkt.

Die OFK 500 Q ist für jede Art von Kanten gut: runden, fasen, profilieren oder bündig fräsen.

Handhabung

Weniger ist mehr.

Das Leichtgewicht unter den Festool-Fräsen bringt nur 1,4 kg auf die Waage, aber ganz gewichtige Vorteile. So haben Sie die Kantenfräse OFK 500 Q immer sicher und bequem im Griff, ob Sie senkrecht oder waagrecht zur Werkstückkante arbeiten. Das geringe Gewicht ist zudem so verteilt, daß sich eine ideale Schwerpunktlage nahe dem Fräswerkzeug ergibt. **Dadurch ist der Kantenspezialist besonders leicht zu führen.**

Zur Kantenfräse OFK 500 Q gehören auch die passenden Fräswerkzeuge für die gängigsten Arbeiten zum Abrunden, Fasen und Bündigfräsen – natürlich in der gewohnten Festool-Qualität.

Fräser wechsle dich.

Ein Kinderspiel ist der Fräserwechsel. Denn durch den Spindelstop lassen sich die Werkzeuge leicht abnehmen bzw. aufsetzen. Auch das zeitraubende Justieren der Frästiefe entfällt, da die Fräser genau aufeinander abgestimmt sind. **So führt die Summe der Vorteile bei jedem Einsatz zu Kanten mit optimalen Fräsbildern.**

Abrunden *Fasen* *Bündigfräsen*

Fräsen
Die Kantenfräse OFK 700 EQ – Ein Multitalent.

Mit der Kantenfräse OFK 700 EQ erzielen Sie auch bei großen, geschwungenen Werkstücken hervorragende Arbeitsergebnisse.

Die Vorteile auf einen Blick.

Hervorragende Arbeitsergebnisse
- Sichere Führung bei jeder Anwendung dank des umsteckbaren Frästisches mit großer Auflagefläche.
- Ansatzfreies Fräsbild dank der ausgleichenden Tastfeder.
- Exakte Frästiefeneinstellung zum Bündigfräsen von Flächen- und Kantenüberständen durch die integrierte Feineinstellung.

Keine Nacharbeit
- Der Tastschuh mit Anlaufkugellager ermöglicht präzises, streifenfreies Abtasten des Umleimers.
- Die moderne MMC-Leistungselektronik sorgt für materialgerechte Drehzahl und Bearbeitung jedes Kantenmaterials.

Geringe Maschinenkosten und lange Lebensdauer
- Keine Spezialfräswerkzeuge erforderlich.
- Starker, laufruhiger Motor mit großen Leistungsreserven.
- Durch Verschieben des Tastschuhs kann die gesamte Breite der Fräserschneide genutzt werden.

Sicherheit und Gesundheitsschutz
- Optimale, anwendungsgerechte Absaugung für den horizontalen und vertikalen Einsatz durch umsteckbaren Anschluß.
- Sicherer Halt durch ergonomisch günstiges Gehäuse und Schalterbedienung.

Systemvorteile

Schnittig auch in Kurvenlage.

Die OFK 700 EQ ist ein Multitalent unter den Kantenfräsen. Sie macht das **Bündigfräsen von Kanten- und Flächenüberständen** zu einer leichten Übung. Dabei spielt es keine Rolle, ob das Werkstück klein oder groß ist, die Kanten **geschwungen oder gerade** sind.

Der große, schnell **umsteckbare Frästisch** gewährt in jeder Arbeitsposition eine stabile Auflagefläche und sichere Führung der Maschine. Der Frästisch ist um 1,5° geneigt, das schützt die Werkstückoberfläche beim Bündigfräsen zuverlässig vor Beschädigung.

Horizontaler Einsatz.

Vertikaler Einsatz.

Die Tastfeder gleicht Unebenheiten an rauhen Kanten, z. B. bei Spanplatten, aus und verhindert, daß Fehler auf das Werkstück übertragen werden.

Mit der exakten Frästiefeneinstellung werden Nuten für Stegkanten genau mittig gefräst. Durch Verschieben des Tastschuhs kann die Fräserschneide voll genutzt werden.

Anwendungen

Schnelle Anpassung.

Der umsteckbare **Frästisch für horizontale und vertikale Anwendung** läßt sich blitzschnell den Erfordernissen des zu bearbeitenden Werkstückes anpassen. Die Feststellschrauben werden gelöst und der Tisch um 90° versetzt angebracht. Die Tasteinrichtung wird um 180° geschwenkt und in der Endlage mit dem gefederten Bolzen arretiert. Nach Lösen der Griffklemmung läßt sich die gewünschte Frästiefe über die **integrierte Feineinstellung** mit einer Genauigkeit von 1/10 mm feinfühlig justieren.

Die Tastfeder kann für **Innenradien bis 150 mm Durchmesser** verwendet werden. Für kleinere Innenradien bis 42 mm ist die **mitgelieferte Tastrolle** zu verwenden.

Mit dem entsprechenden Fräswerkzeug können Kanten **in einem Arbeitsgang** bündig gefräst und abgerundet werden. Das spart Zeit und erhöht die Wirtschaftlichkeit. PVC- und Holzspäne werden in jeder Lage zuverlässig durch die beiden anwendungsgerechten Absaughauben erfaßt und abgesaugt.

Im Zubehör befindet sich ein Frästisch mit winkelgerechten 90°. Er kommt z. B. zum Einsatz, wenn Werkstückkanten überfurniert werden sollen.

Bündig- und Radienfräsen in einem Arbeitsgang.

Winkelgerecht fräsen – mit dem Frästisch 0°.

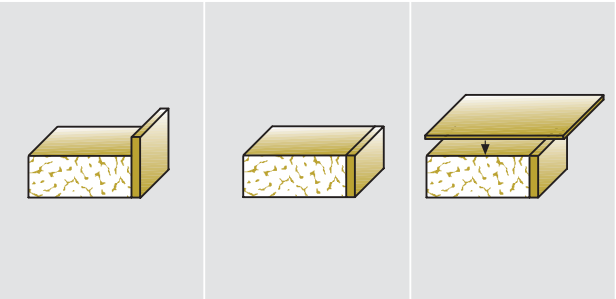

Fräsen
Das Festool-System – Gut zu kombinieren!

Festool-Oberfräsen und das dazu passende Zubehör ergeben ein optimal aufeinander abgestimmtes System für den professionellen Einsatz.

System Basis Plus –
Für den Außendienst.

Die Oberfräse OF 1010 läßt sich mit Basis Plus zu einer integrierten Einheit zusammenstellen. Auf diese Weise kombinieren Sie die Vorteile der Mobilität mit denen des stationären Einsatzes.

Das Basis-Set 1 A stellt sozusagen den Rahmen auf die überaus stabilen Beine, die zudem auf normale Tischhöhe ausgeklappt werden können. In den Rahmen eingesetzt wird die Arbeitseinheit Basis 5 A. Das ergibt – zusammen mit der montierten OF 1010 – das Fräsmodul Mod 5 A/OF 1010 EB. So entsteht eine vollwertige, mobile Tischfräse.

Ein weiteres Einsatzgebiet nutzen Sie durch das Bandschleifmodul CB 120. Es läßt sich ebenfalls in die Basis 1 A einsetzen.

→ Basis Plus ab Seite 294

Multifunktionstisch –
Hält wirklich alles.

Der Multifunktionstisch erlaubt mit seinen Rasterbohrungen und den dazu erhältlichen Spannelementen das sichere Fixieren der Werkstücke. Auch mit dieser Kombination nutzen Sie alle Vorteile eines Systems, dessen Bestandteile exakt aufeinander abgestimmt sind.

→ Multifunktionstisch ab Seite 332

CLEANTEC –
Frei durchatmen.

Festool CLEANTEC ist sozusagen ein System im System. Denn es gibt die CT-Absaugmobile je nach Einsatzzweck mit unterschiedlichem Fassungsvermögen.

Darüber hinaus wird das Absaugsystem vervollständigt durch Handrohre, Verlängerungsrohre sowie boden- und anwendungsspezifische Düsen. So ist Festool CLEANTEC nicht nur ein Staubabsaugungssystem, sondern auch für zahlreiche Reinigungsarbeiten bis hin zum Teppichsaugen beim Kunden geeignet.

Typisch Festool, daß die Absaugmobile mit den Systainern ideal kombiniert werden können und so auf der Baustelle einen optimalen Arbeitsplatz ergeben.

→ CLEANTEC ab Seite 264

**Systainer/Sysport –
Unter Dach und Fach.**

Egal, was Sie alles unterbringen wollen, damit Sie es schnell wiederfinden – im Prinzip ist Systainer die Ordnung selbst. Damit bewahren Sie übersichtlich auf, was in der Werkstatt und auf der Baustelle aufgeräumt gehört: Maschinen, Zubehör, Geräte, Werkzeug, Kleinteile, Verbrauchsmaterial...

Und der Riesenvorteil außerdem: Sie tragen die benötigte Ausrüstung bequem von einem Ort zum anderen, ohne lange hin- und herzuräumen oder gar zu suchen.

Die Systainer lassen sich nicht nur perfekt stapeln, sondern mit dem Systainer-Port auch zu einem perfekten Ordnungssystem in der Werkstatt ausbauen.

→ Systainer ab Seite 370

**Zubehör –
Wovon andere nur träumen.**

Festool wäre nicht Festool, wenn wir nicht auch für die Oberfräsen durchdachtes und ganz an Ihrer Praxis orientiertes Zubehör entwickelt hätten, z.B.: Verbindungssystem, Lochreihenbohrsystem, Anschläge, Zirkel etc.

→ Zubehör Oberfräsen
ab Seite 138

**Fräswerkzeuge –
Spanendes Erlebnis.**

Was die Festool Fräswerkzeuge von anderen Fräsern unterscheidet, ist ganz einfach die Qualität. Wenn Sie darauf Wert legen, sind Sie mit Sicherheit bei Festool bestens bedient.

Eine „Spezialität des Hauses" ist das Multiform Plus Fräsersystem. Es zeichnet sich dadurch aus, daß Spindel und Fräskopf getrennt sind. Dadurch sind vielfältige Kombinationsmöglichkeiten gegeben.

→ Fräswerkzeuge ab Seite 142

**Führungssystem –
Alles läuft glatt.**

Das Festool Führungssystem ist eine der wichtigsten Voraussetzungen, um absolut präzise Arbeitsergebnisse zu erhalten. Deshalb ist es bis ins letzte Detail ausgeklügelt.

→ Führungssystem
ab Seite 322

Oberfräse OF 1010 EBQ

Die Kleine fürs Feine.

- Optimales Handling und müheloses Fräsen dank des niedrigen Gewichts und der unerreichten Einhandbedienung.
- Höchster Sicherheitsstandard für Bediener und Werkstück durch das Sicherheits-Schnellbrems-System SSB.
- Keine Nacharbeit durch schnelles, genaues Einstellen der Frästiefe mit Nullfunktion und Feineinstellung mit 1/10 mm Genauigkeit.
- Optimale Präzision und Fräsqualität durch verwindungssteifen Druckgußtisch und präzise Führungssäulen mit hoher Oberflächengüte.
- Materialgerechtes Fräsen mit konstanter, geregelter Drehzahl dank intelligenter MMC-Electronic.
- Enorm große Anwendungsvielfalt durch den Einsatz von Festool Originalzubehör für Oberfräsen.

	mit Elektronik	ohne Elektronik
Leistungsaufnahme	1010 W	720 W
Drehzahl Frässpindel	10000 – 24000 min^{-1}	26500 min^{-1}
Frästiefen-Schnellverstellung	55 mm	55 mm
Frästiefen-Feineinstellung	8 mm	8 mm
Anschluß für Staubabsaugung Ø	27 mm	27 mm
Gewicht	2,7 kg	2,7 kg

mit Elektronik
Lieferumfang: Spannzange Ø 8 mm, Seitenanschlag, Bedienungswerkzeug

OF 1010 EBQ-Plus
Im Systainer

Bestell-Nr.: 574177

OF 1010 EBQ-Set
Führungsschienen-Adapter,
Führungsschiene FS 800
Im Systainer
Bestell-Nr.: 574185

OF 1010 EBQ
Im Karton

Bestell-Nr.: 574175

ohne Elektronik
Lieferumfang: Spannzange Ø 8 mm, Seitenanschlag, Bedienungswerkzeug

OF 1010 Q
Im Karton

Bestell-Nr.: 574188

Oberfräse OF 2000 E/1

Ein starkes Stück!

- Robust und zuverlässig durch die doppelt im Metallgehäuse gelagerte Frässpindel.
- Exakter Rundlauf und einwandfreies Fräsbild dank präziser Säulenführung und verwindungssteifem Frästisch.
- Materialgerechtes Fräsen mit großer Vorschubleistung auch bei großer Zerspanung mit konstanter, geregelter Drehzahl dank intelligenter MMC-Electronic.
- Lange Lebensdauer durch Schonung der Maschine mittels Sanftanlauf und Temperaturkontrolle.
- Ermüdungsfreies Arbeiten und sichere Führung der Maschine durch die ergonomische Anordnung aller Bedienelemente.

	mit Elektronik	ohne Elektronik
Leistungsaufnahme	2000 W	1600 W
Drehzahl Frässpindel	12000 – 23000 min^{-1}	25500 min^{-1}
Frästiefen-Schnellverstellung	65 mm	65 mm
Frästiefen-Feineinstellung	5 mm	5 mm
Anschluß für Staubabsaugung Ø	27 mm	27 mm
Gewicht	5,1 kg	5,1 kg

mit Elektronik
Lieferumfang: Spannzange Ø 8 mm, Spannzange Ø 12 mm, Kopierring, Adapter D 12/M 12, Absaughaube, Seitenanschlag, Bedienungswerkzeug

OF 2000 E/1 Plus
Im Systainer

Bestell-Nr.: 574106

OF 2000 E/1
Im Karton

Bestell-Nr.: 574080

Kittfräse KF 4 E-Plus

Der Neuverglasungs-Profi.

- Höchste Lebensdauer durch robusten Spezialmotor mit Stahllitzen und Spezialisolation.
- Materialgerechtes Fräsen mit konstanter, geregelter Drehzahl dank intelligenter MMC-Electronic.
- Präzise Einstellung der Frästiefe durch Revolveranschlag mit drei Festanschlägen und Feineinstellung mit 1/10 mm Genauigkeit.
- Lange Lebensdauer durch Schonung der Maschine mittels Sanftanlauf und Temperaturkontrolle.
- Keine Verletzungsgefahr durch Glassplitter, Nägel und Kittreste dank Splitterschutz aus Metall.

Leistungsaufnahme	650 W
Drehzahl Frässpindel	17000 – 22000 min^{-1}
Frästiefen-Schnellverstellung	50 mm
Frästiefen-Feineinstellung	15 mm
Anschluß für Staubabsaugung Ø	27 mm
Gewicht	3,1 kg

mit Elektronik
Lieferumfang:

+ **KF 4 E-Plus**
Spannzange Ø 8 mm, Bedienungswerkzeug

Im Systainer
Bestell-Nr.: 574212

OFK 700 EQ

Um Kantenlängen voraus.

- Für Flächen- und Kantenüberstände aus Kunststoff und Holz.
- Sichere Führung bei jeder Anwendung dank des umsteckbaren Frästisches mit großer Auflagefläche.
- Präzise Einstellung der Frästiefe durch integrierte Feineinstellung mit 1/10 mm Genauigkeit.
- Ansatzfreies Fräsbild durch ausgleichende Tastfeder oder Kopierrolle bis zu einem Innenradius von 42 mm.

Leistungsaufnahme	720 Watt
Leerlaufdrehzahl	10 000 – 26 000 min^{-1}
Spannzange	8 mm
max. Frästiefe, vertikal	9 mm (1,5° Tisch)
max. Frästiefe, horizontal	5 mm (1,5° Tisch)
max. Fräsbreite	14 mm
Gewicht	2 kg

mit Elektronik
Lieferumfang:

+ **OFK 700 EQ**
Frästisch 1,5°, Tastrolle mit Kugellager 19 mm, 2 Absaugadapter D 27 für den vertikalen und horizontalen Einsatz, Bündigfräser D 19 x 16, Bedienungswerkzeug

Im Systainer
Bestell-Nr.: 574 200

Kantenfräse OFK 500 Q

Für Kanten eine runde Sache.

- Hohe Oberflächengüte durch die stabile Verbindung von Fräser und Antriebswelle mit unübertroffener Rundlaufgenauigkeit.
- Mühelose Handhabung durch das einmalig niedrige Gewicht von 1,4 kg.
- Sehr gutes Führungsverhalten durch ideale Schwerpunktlage nahe am Fräser und große Anlaufrollen der Fräswerkzeuge.
- Präzise Frästiefeneinstellung mit 1/10mm Genauigkeit sichert einwandfreie Arbeitsergebnisse.
- Schneller einfacher Fräserwechsel ohne zeitraubendes Justieren der Frästiefe durch aufeinander abgestimmte Fräswerkzeuge.

Leistungsaufnahme	450 W
Drehzahl	28000 min^{-1}
Anschluß für Staubabsaugung	Ø 27 mm
Gewicht	1,4 kg

ohne Elektronik
Lieferumfang: Abrundfräser HM R3-OFK

OFK 500 Q-Plus
Abrundfräser HM R3-OFK
Im Systainer
Bestell-Nr.: 574180

OFK 500 Q
Abrundfräser HM R3-OFK
Im Karton
Bestell-Nr.: 574184

Verbindungssystem VS 600

Für eine lebenslange Verbindung.

- Breites Einsatzspektrum durch fünf verschiedene Verbindungsarten sowie eine Arbeitsbreite bis 650 mm.
- Präzise Arbeitsergebnisse ohne Nacharbeit durch das einfache Werkstückspannsystem, die einfache Positionierung von Werkstück und Schablone sowie die dauerhafte genaue Einstellung der Frästiefe über die Memory-Exzenterscheibe.
- Kein mühsames Abnehmen der Schablone beim Einlegen und Wechseln des Werkstücks dank hochklappbarer Schablone.
- Kürzere Rüstzeiten durch den einfachen Wechsel zwischen den Verbindungsarten dank schnellem Austausch der Schablone und exakter Einrichtung am Drehanschlag.
- Einfache Handhabung, da keine Zusatzwerkzeuge zur Bedienung erforderlich sind.

Werkstückdicke	6 - 30 mm
Werkstücklänge max.	650 mm

Lieferumfang:
VS 600
Im Karton
Bestell-Nr.: 488876

Zubehör für VS 600

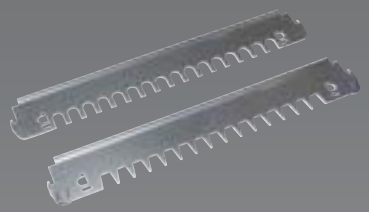

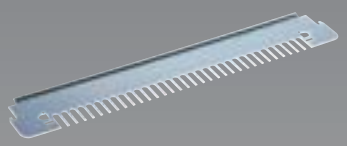

Benennung und Anwendung	Typ	Bestell-Nr.
Schwalbenschwanzeinheit SZ 14 für **verdeckte** Schwalbenschwanzzinken Zinkengröße 14 mm, Werkstückdicke 14–20 mm Fräser ① oder ②	VS 600 SZ 14	488877
Schwalbenschwanzeinheit SZ 20 für **verdeckte** Schwalbenschwanzzinken Zinkengröße 14 mm, Werkstückdicke 21–28 mm Fräser ③ oder ④	VS 600 SZ 20	488878
Schablonenset SZO 14 für **offene** Schwalbenschwanzzinken Zinkengröße 14 mm, Werkstückdicke 8–14 mm Fräser ⑤ und ⑥	VS 600 SZO 14	491152
Schablonenset SZO 20 für **offene** Schwalbenschwanzzinken Zinkengröße 20 mm, Werkstückdicke 14–25 mm Fräser ⑦ und ⑧	VS 600 SZO 20	491153
Fingerzinkeneinheit FZ 6 für Fingerzinken, Zinkengröße 6 mm, Werkstückdicke 6–10 mm Fräser ⑥ oder ⑨	VS 600 FZ 6	488879
Fingerzinkeneinheit FZ 10 für Fingerzinken, Zinkengröße 10 mm, Werkstückdicke 10–20 mm Fräser ⑧ oder ⑩	VS 600 FZ 10	488880
Dübeleinheit DS 32 für Dübelverbindungen, einzeln oder im 32er Raster, Dübelbohrer siehe Seite 152	VS 600 DS 32	488881
Fräswerkzeuge für Verbindungssystem VS 600		
① Grat-/Zinkenfräser HS	HS D 14,3/13,5/15°	490991
② Grat-/Zinkenfräser HW	HW D 14,3/13,5/15°	490992
③ Grat-/Zinkenfräser HS	HS D 20/17/15°	490995
④ Grat-/Zinkenfräser HW	HW D 20/17/15°	490996
⑤ Grat-/Zinkenfräser HW	HW D 14,3/16/10°	491164
⑥ Spiralnutfräser HW	HW D 6/16	490978
⑦ Grat-/Zinkenfräser HW	HW D 20/26/10°	491165
⑧ Spiralnutfräser HW	HW D 10/30	490980
⑨ Spiralnutfräser HS	HS 6/16	490944
⑩ Spiralnutfräser HS	HS 10/30	490946

Das vollständige Fräserprogramm finden Sie ab Seite 143.

Fräsen
Die Plattenfräse PF 1200 E – Der mobile Profi für Verbundplatten.

Präzises Fräsen von Aluminiumverbundplatten ist jetzt auch im mobilen Einsatz möglich.

Wechselbares Innenleben: Tastrolle für unterschiedliche Materialstärken und Scheibenfräser für verschiedene Winkel.

Die Vorteile auf einen Blick.

Hervorragende Arbeitsergebnisse
- Präzise Frästiefe und perfekte Tiefengewährleistung dank auswechselbarer Tastrolle.
- Gerade, exakte Schnitte und Schutz des Werkstücks durch den Einsatz auf der Führungsschiene und der Verwendung der Einstellhilfe.
- Schneller Fräsfortschritt und sauberes Fräsbild dank des hartmetallbestückten Scheibenfräsers.

Zeitersparnis und Mobilität
- Mobiler Baustelleneinsatz und gute Transportfähigkeit dank geringem Gewicht.
- Schnelles Anpassen an unterschiedliche Materialstärken durch den einfachen Wechsel der Tastrolle.

Geringe Maschinenkosten und hohe Lebensdauer
- Hohe Belastbarkeit und Robustheit durch hochwertige Gerätekomponenten und original Festool Zubehör.
- Schutz der Maschine und lange Lebensdauer durch MMC-Elektronik mit integriertem Sanftanlauf sowie Strom- und Temperaturkontrolle.

Sicherheit und Gesundheitsschutz
- Einfaches und sicheres Handling durch das bewährte Tauchprinzip.
- Perfektes Absaugen aller Späne durch die Kombination mit einem Festool Absaugmobil.

Systemvorteile

Die richtige Fräse für exakte Nuten.

Das ist absolut einzigartig: Die Plattenfräse PF 1200 E ist der Spezialist für das Bearbeiten von Aluminiumverbundplatten. Sie macht das Nutfräsen auch im **Baustelleneinsatz** ganz leicht. **Präzise, sauber und schnell** gelingt mit ihr auf der Führungsschiene eine **perfekte V-Nut**. Dafür nutzt sie das bewährte Festool Tauchprinzip mit Führungsschienen-System.

Ihr Erfolg liegt in der wechselbaren Tastrolle und dem Scheibenfräser. Mit Hilfe der Tastrolle wird die präzise Frästiefe sichergestellt. Der Fräser kann nur so tief in das Material eintauchen, wie es die Tastrolle erlaubt. Durch **einfaches Wechseln** der Tastrolle und Einstellen des Revolvers kann die Frästiefe auf unterschiedliche Materialstärken angepaßt werden.

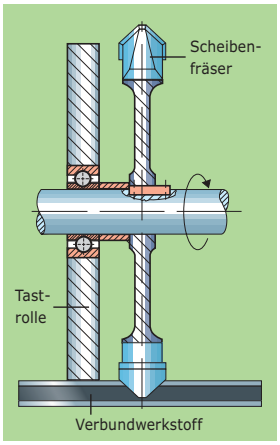

90º- oder 135º-Nuten fräsen Sie mit Hilfe der wechselbaren Fräser. So ist es möglich bis zu 45º Innenwinkel zu biegen.

Ob Alucobond® oder Dibond®, Sie erzielen in jedem Material optimale Ergebnisse.

Die PF 1200 E ist eine kompakte Plattenfräse für schnelles und präzises Nuten auch auf der Baustelle.

Plattenfräse PF 1200 E

Fortschrittlich fräsen.

- Präzises Fräsergebnis bei unterschiedlichen Materialstärken dank einfach wechselbarer Tastrolle.
- Mobiler Baustelleneinsatz und gute Transportfähigkeit dank geringem Gewicht.
- Hohe Wirtschaftlichkeit dank hoher Zerspanleistung und schnellem Fräsfortschritt.

Leistungsaufnahme	1200 Watt
Drehzahlbereich	1900 – 5200 min^{-1}
Fräserdurchmesser/Frästiefe	118 mm/0 – 9 mm
Schlauchanschluß	27/36 mm
Gewicht	5,4 kg

mit Elektronik
Lieferumfang:

PF 1200 E-Plus Alucobond®
V-Nutfräser 90°, Tastrolle A4,
Einstellehre für FS, Bedienwerkzeug,
(ohne Führungsschiene)
Im Systainer

Bestell-Nr.: 574 197

PF 1200 E-Plus Dibond®
V-Nutfräser 90°, Tastrolle D3,
Einstellehre für FS, Bedienwerkzeug,
(ohne Führungsschiene)
Im Systainer

Bestell-Nr.: 574 220

Zubehör für die Plattenfräse PF 1200 E finden Sie auf der Seite 159.

Fräsen mit Köpfchen
Vorsprung durch Innovation und optimierte Technik.

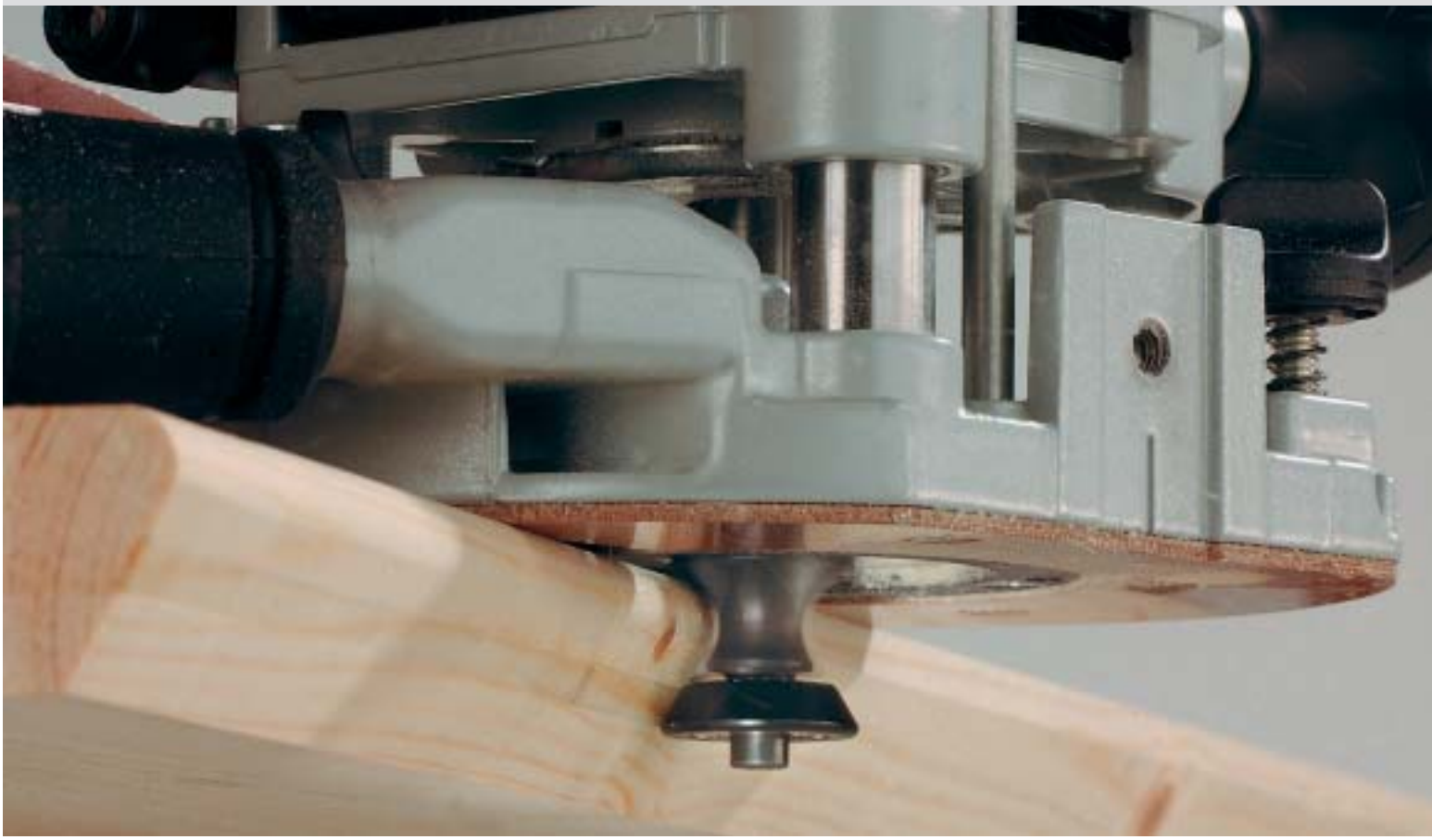

Systemvorteile

Der letzte Schliff.

Immer einen Schnitt voraus: Festool Fräserwerkzeuge sind High-End-Produkte auf dem neuesten Stand der Technik, entwickelt für die Praxis und unter härtesten Bedingungen getestet, überwacht und kontrolliert. Die Neuheiten von Festool lassen keine Wünsche offen: Sie sind das Ergebnis von innovativen Ideen und umfassenden Tests.

Qualität beginnt mit der Auswahl hochwertiger Rohstoffe: erstklassiger Stahl und hochverschleißfestes Hartmetall. Das Induktionslötverfahren sorgt für eine dauerhafte Verbindung und höchste Standzeiten. Egal, welche Fräserform Sie für Ihre Anwendung benötigen, das CNC-gesteuerte Schleifcenter erzeugt messerscharfe Schneiden.

Hohe Korndichte für beste Qualität.

Festool Produkte überzeugen durch hervorragende Eigenschaften. Das beginnt bereits beim Schneidenmaterial: Für die Schneiden verwendet Festool Wolfram-Carbid-Verbindungen, die sich durch eine hohe Mikrokornqualität und -dichte auszeichnen. Wolfram-Carbid-Pulver und Kobalt-Bindemittel werden durch extreme Hitze und Druck miteinander verbunden. Das dichte Material hat im Gegensatz zur grobkörnigen Struktur eine hohe Standzeit. Der Vergleich zeigt den Unterschied.

Modernste Fertigungsanlagen sorgen für einen präzisen Schliff.

Ständige Produktionsüberwachung und -kontrolle garantieren die konstante Qualität.

Nicht homogene Oberfläche mit grober Struktur.

Homogene Oberfläche in Festool Mikrokornqualität.

Alle Maße auf einen Blick:

Um ein 100-prozentig optimales Fräsbild zu erhalten, sollte der Fräser direkt unter den Fräskopf gespannt werden, mindestens jedoch bis zur Markierung am Frässchaft.

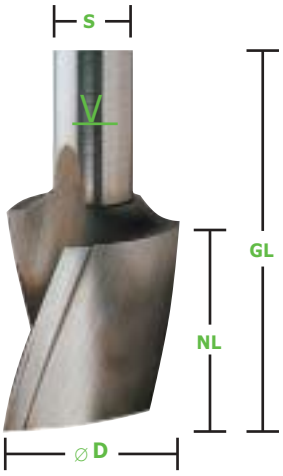

GL: Gesamtlänge
NL: Nutzlänge
⌀D: Durchmesser
S: Schaft

V Mindesteinspannmarkierung

Sicherheit.

Mit Festool gehen Sie immer auf Nummer sicher: Nur die Fräser, die den EU-Richtlinien für Holzbearbeitungsmaschinen entsprechen, werden nach erfolgreicher Prüfung mit der Bezeichnung MAN versehen. Als geprüftes Werkzeug für Handvorschub weisen sie folgende Merkmale auf:

- weitgehend kreisrunde Form
- Rückschlagsicherheit durch Spandickenbegrenzung auf höchstens 1,1 mm
- Begrenzte Spanlückenweite ‚S'
- Schnittgeschwindigkeit auf dem Fräserschaft.
- Festool Prüfzeichen

BG-TEST 045-013

Was in der Praxis zählt, ist das Ergebnis: makellose Oberflächen und perfekte Profile. Ein sauberes Fräsbild vermeidet zeitraubende Nacharbeiten. Eine optimale Schneidengeometrie und der richtige Schliff sorgen für eine tadellose Oberfläche.

Die Schneidenmaterialien.

HW

HW Fräser (früher HM Fräser) halten beim Fräsen von Hartholz, Plattenwerkstoffen und Kunststoffen auch starken Beanspruchungen stand. HW Fräser gibt es in verschiedenen Ausführungen: Vollhartmetallfräser, Fräser mit bestückter Schneide und Werkzeuge mit Wendeplatten.

HS

Der Schneidenwerkstoff HS (früher HSS) eignet sich besonders für weiche Materialien. Sie sind erhältlich mit gerader oder spiralförmiger Schneide.

Fräsbild mit Brandspuren

Sauberes Fräsbild

Nutfräser S. 144–145

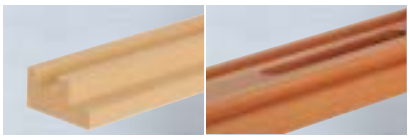

Abrunden, Anfasen, Hohlkehlfräsen S. 146–147

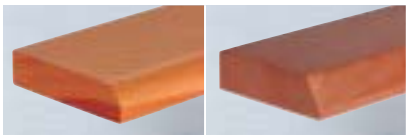

Wasserrinnenfräsen, Bündig- und Falzfräsen S. 148–149

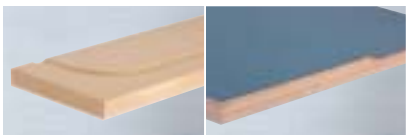

Grat-Zinken-, Griff-, Verleim-, Schriften-, V-Nut-, Gipskartonfräser S. 150–151

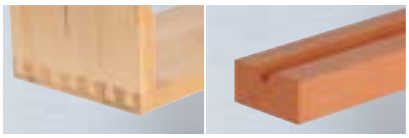

Scheibennuter, Laminatfräser, Dübelbohrer, Profilfräser S. 152–153

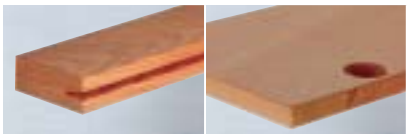

Konterprofilfräser, Abplattfräser, Profilfräser für Möbelbau S. 154–155

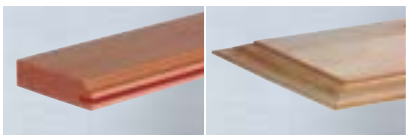

Spezialfräser für Polymerwerkstoffe S. 156–157

OFK 700 Fräser
OFK 500 Fräser S. 158

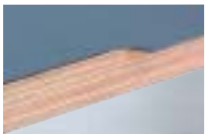

Nutfräser
Hochleistung auf der ganzen Linie.

NEU **Voll-Hartmetall Nutfräser mit Grundschneide**

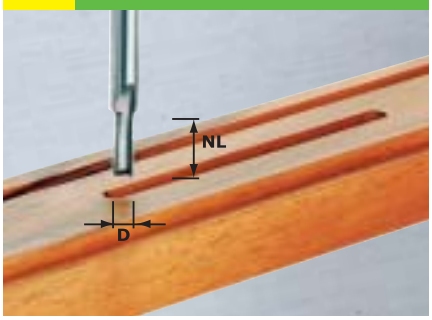

HW					s = 8 mm
∅D	NL	GL	RR	Fα	Art.Nr.
3	6	45			490952
4	10	45			490953
5	12	45			490954
6	14	55			490955
7	17	55			490956
8	20	55			490957
8	30	57			491647

Keine Kompromisse.

Dieses Vollhartmetall-Fräswerkzeug geht hart zur Sache. Es hält selbst stärksten Beanspruchungen stand, speziell bei kleinen, bruchempfindlichen Fräserdurchmessern. Die angeschliffene Hartmetall-Grundschneide bietet zudem eine erhöhte Standzeit beim Einbohren in Plattenwerkstoffe.

NEU **Nutfräser mit Grundschneide**

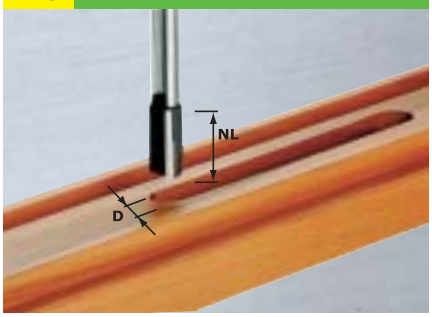

HW					s = 8 mm
∅D	NL	GL	RR	Fα	Art.Nr.
9	23	55			490958
10	20	60			490959
10*	25	60			490960
10	30	57			491648
11	20	60			490961
12	20	60			490962
12	30	57			491649
13	20	60			490963
14	20	60			490964
15	20	60			490965
16	20	70			490966
16	30	65			490967
18	20	70			490968
18	30	65			490969
19	20	70			490970
20	20	70			490971
20	30	65			490972
22	20	60			490973
24	20	60			490974
25	20	60			490975
30	20	60			490976

HW					s = 12 mm
∅D	NL	GL	RRR	Fα	Art.Nr.
10	35	90			491086
12	40	90			491087
14	40	85			491088
14	50	100			491089
16	45	90			491090
16	60	100			491091
18	45	90			491092
20	45	90			491093
22	45	90			491094
24	45	90			491095
30	35	90			491096

* für Fingerzinken-Verbindung mit Festool VS 600, mit Sonderpräzision im Durchmesser

Aus gutem Grund.

Wer beim Bohren, Nuten, Falzen und Langlochfräsen ganz bequem beste Fräsergebnisse erzielen möchte, ist mit dem HW Nutfräser bestens beraten. Der Fräser ist mit einer **eingelöteten HW Grundschneide** bestückt. Er arbeitet exakt, erleichtert das Einbohren und verfügt über eine hohe Standzeit.

Eingesetzte Bohrschneide
nach 60 Bohrungen in Küchenarbeitsplatte (30 mm tief)

Angeschliffene Bohrschneide
nach 60 Bohrungen in Küchenarbeitsplatte (30 mm tief)

Sicher auch an schwierigen Stellen.

Festool Fräshilfe OF-FH zum sicheren Fräsen von Nuten oder Langlöchern an schwierigen Stellen, z.B. für Sicherheitsturbeschläge oder „Kältefeind" in Türen.

HS					s = 8 mm
∅D	NL	GL	RR	Fα	Art.Nr.
3	8	45			490941
4	15	48			490942
5	12	50			490943

Nutfräser

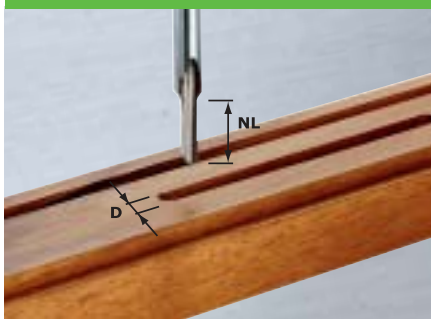

Die neuen Multitalente.

Zwei weitere Innovationen: der HS Spiralnutfräser und der HW Spiralnutfräser Vollhartmetall. Mit schnellem Vorschub – zum Nuten, Falzen, Langlochfräsen, Bohren und Kopierfräsen. Sie arbeiten **schnell, kraftvoll und extrem sauber**. Die Frässpäne werden durch die Spiralschneide nach oben gezogen und dort abgesaugt. Die gefräste Nut bleibt permanent sauber.

HS					s = 8 mm
∅D	NL	GL	RR	Fα	Art.Nr.
6*	16	50			490944
8	19	50			490945
10*	30	60			490946
12	20	52			490947
14	20	52			490948
16	20	52			490949
18	25	57			490950
20	25	57			490951

HW					s = 8 mm
∅D	NL	GL	RR	Fα	Art.Nr.
4	10	45			490977
6*	16	50			490978
8	25	55			490979
10*	30	60			490980

* für Fingerzinken-Verbindung mit Festool VS 600, mit Sonderpräzision im Durchmesser

NEU **Spiralnutfräser**

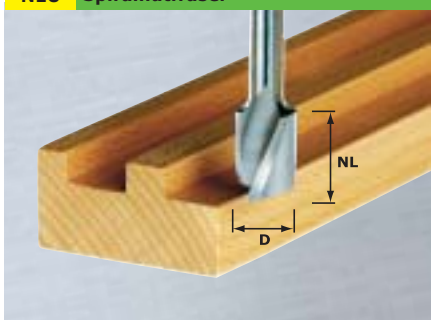

Seine Wirtschaftlichkeit spricht für sich.

Der HW-Duro Form-Wendeplattenfräser zeichnet sich durch folgende Eigenschaften aus:

- genaue Maßhaltigkeit und gleich bleibende Präzision
- kein Nachschärfen, geringe Stillstandzeiten
- schneller Schneidenwechsel für jederzeit scharfe Fräswerkzeuge
- hohe Wirtschaftlichkeit, denn für den Preis einer Wendeplatte erhalten Sie zwei Standzeiten.

HW					s = 8 mm
∅D	NL	GL	RR	Fα	Art.Nr.
8	20	50			491078
10	25	55			491079
12	30	61			491080
16	30	65			491081

Ersatzplatte	∅ 8	20 x 4,1	491386
VE 4 St.	∅ 10	25 x 5,5	491387
	∅ 12	30 x 5,5	491388
Vorschneider	∅ 16	7,6x 12	491390
Hauptplatte**platte**	∅ 16	30 x 12	491393

Wendeplatten Nutfräser

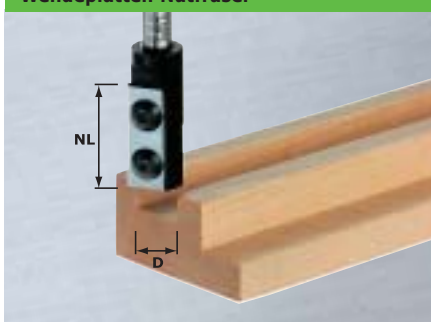

VE = Verpackungseinheit

Abrunden, Anfasen und Hohlkehlfräsen
Kunst kommt von Können – neue Technik für mehr Form.

NEU **Viertelstabfräser**

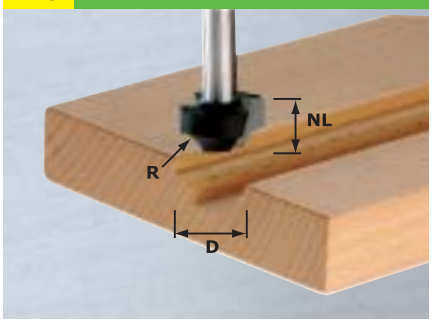

HW					s = 8 mm
∅D	NL	GL	R	Fα	Art.Nr.
17	10	40	3		491004
19	11	41	4		491005
21	12	42	5		491006
23	13	45	6		491007
27	15	45	8		491008

Neu: Viertelstabfräser mit angeschliffener Grundschneide.

Zur dekorativen Frontgestaltung von falschen Füllungen. Durch die angeschliffene Grundschneide ist es möglich, mittig in die Möbelfront einzutauchen und so eine falsche Füllung zu fräsen.

NEU **Abrundfräser mit 2 Kugellagern**

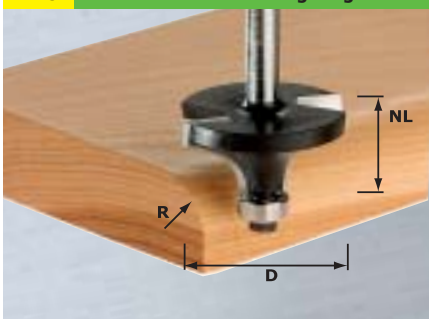

* Mit Kugellager ∅ 12,7 mm und Kugellager ∅ 9,5 mm im Lieferumfang.

HW					s = 8 mm
∅D	NL	GL	R	Fα	Art.Nr.
16,7	9	49	2		491009*
18,7	10	50	3		491010*
20,7	11	51	4		491011*
22,7	12	52	5		491012*
25,5	13,5	54	6,35		491013*
28,7	15	55	8		491014*
31,7	16,5	56,5	9,5		491015*
38,1	19	59	12,7		491016*
42,7	22	62	15		491017*

HW					s = 12 mm
∅D	NL	GL	R	Fα	Art.Nr.
43	22	72	15		491106
63	32	82	25		491107

Ersatzkugellager VE 2 St.	∅ 12,7	491383
	∅ 9,5	491382

Ein Werkzeug – doppelter Nutzen.

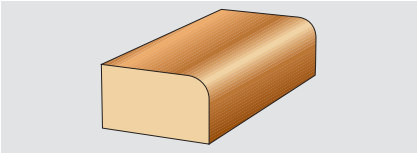

mit Kugellager ∅ 12,7 mm zum Abrunden

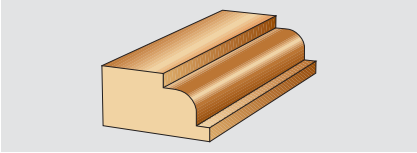

mit Kugellager ∅ 9,5 mm zum Stabfräsen

NEU **Halbstabfräser mit Kugellager**

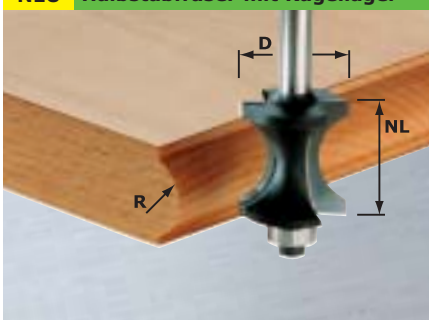

HW					s = 8 mm
∅D	NL	GL	R	Fα	Art.Nr.
27	28	70	12		491139

Ersatzkugellager VE 2 St.	∅ 12,7	491383

Keine halben Sachen.

Beim Verzieren von Plattenkanten leistet der HW Halbstabfräser ganze Arbeit. Und er hat noch mehr zu bieten: Er besitzt eine Fräshöhe von 28 mm, abgestimmt auf Leimholzplatten gleicher Stärke. Sein Anlaufkugellager führt den Fräser direkt an der Schablone und sorgt dafür, daß auch geschwungene Teile profiliert werden können.

Wendeplatten Fase-/Kantenfräser mit Kugellager

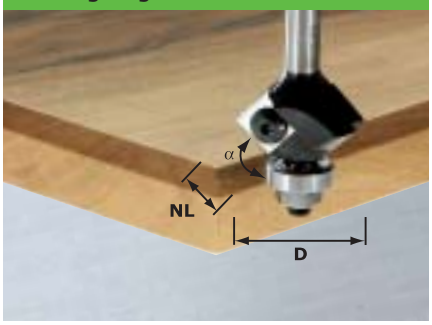

HW					s = 8 mm
∅D	NL	GL	R	Fα	Art.Nr.
30,5	12	62		45°	491084

Ersatzkugellager VE 2 St.	∅ 15,88	491384
Ersatzplatte VE 4 St.	12 x 12	491391

Präzise kalkuliert.

Der Duro Form Kantenfräser mit HW-Wendeplatten ist das ideale Werkzeug, wenn Sie auf hohe Standzeit, besonders gute Wirtschaftlichkeit und eine konstante Präzision Wert legen. Mit dem Erwerb einer Wendeplatte erhalten Sie vier Fräser-Standzeiten und senken somit die Folgekosten.

VE = Verpackungseinheit

Ein unschlagbares Team.

Diese Form suchten Sie bei Schaftfräsern bisher vergeblich. Jetzt können Sie diese aus der Industrie bekannte Kantenform auch mit einer Handoberfräse erzeugen. Dabei arbeiten der Fasefräser und der Abrund-Fasefräser mit konischem Kugellager perfekt zusammen.

NEU Fasefräser mit Kugellager

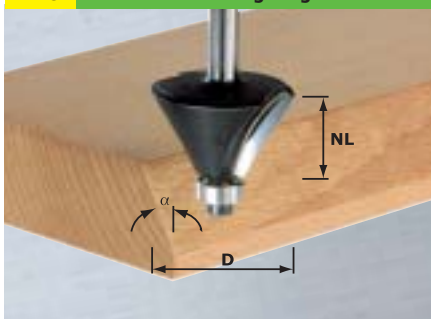

HW					s = 8 mm
∅D	NL	GL	R	Fα	Art.Nr.
20	14	54		10°	491023

Ersatzkugellager VE 2 St.	∅ 15,88	491384

HW					s = 8 mm
∅D	NL	GL	R	Fα	Art.Nr.
25,7	25,1	70		15°	491132
24	10	50		30°	491024
38,5	23	64,5		30°	491133
36	11,5	53		45°	491025
HW					s = 12 mm
∅D	NL	GL	R	Fα	Art.Nr.
44	30	80		30°	491101
55	26	76		45°	491102

Ersatzkugellager VE 2 St.	∅ 12,7	491383

NEU Abrund-Fasefräser mit Kugellager

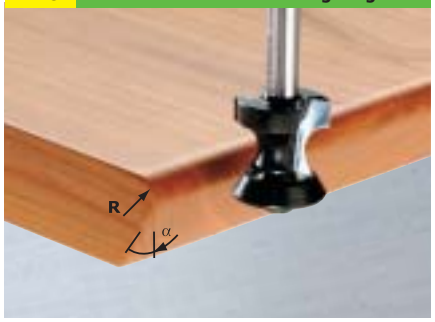

HW					s = 8 mm
∅D	NL	GL	R	Fα	Art.Nr.
17,5	19	61,5	6	15°	491134
23,1	19	60,5	6	30°	491135
31,4	18,5	60,5	6	45°	491136

Ersatzkugellager VE 2 St.	15°	491403
	30°	491404
	45°	491405

Hohlkehlfräser

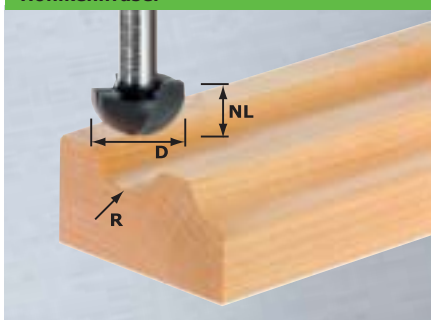

HW					s = 8 mm
∅D	NL	GL	R	Fα	Art.Nr.
8	8	38	4		490983
12,7	10	40	6,35		490984
16	11	41	8		490985
19,4	11	41	9,7		490986
25,4	14	44	12,7		490987
HW					s = 12 mm
∅D	NL	GL	R	Fα	Art.Nr.
25,4	18	58	12,7		491103
30	20	60	15		491104
40	25	65	20		491105

Hohlkehlfräser mit Kugellager

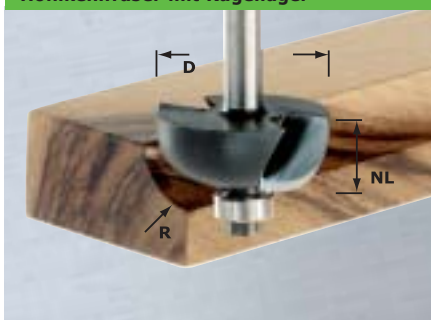

HW					s = 8 mm
∅D	NL	GL	R	Fα	Art.Nr.
25,5	12,7	54	6,35		491018
28,8	14	56	8		491019
31,7	14,3	56	9,5		491020
38,1	16	57	12,7		491021

Ersatzkugellager VE 2 St.	∅ 12,7	491383

VE = Verpackungseinheit

Wasserrinnenfräsen, Bündig- und Falzfräsen
Für jede Aufgabe das richtige Werkzeug.

Wasserrinnenfräser mit Kugellager

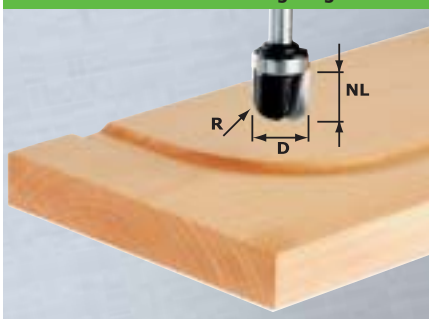

HW					s = 8 mm
∅D	NL	GL	R	Fα	Art.Nr.
19	16	53	6,4		490982
Ersatzkugellager VE 2 St.			∅ 19		491396

Besonders geeignet zum Fräsen von Wasserrinnen.

Geschwungene oder runde Wasserrinnen können mit diesem Werkzeug problemlos, mit Hilfe einer schnell hergestellten Schablone 1:1 gefräst werden. Aufwendiges Errechnen der Kurven und Abstände entfallen bei diesem Werkzeug.

Wasserrinnenfräser

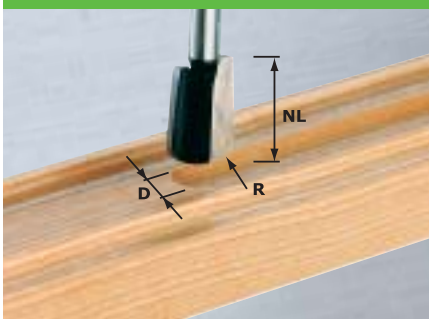

HW					s = 8 mm
∅D	NL	GL	R	Fα	Art.Nr.
16	25	65	5		490981

NEU **Bündigfräser mit Kugellager**

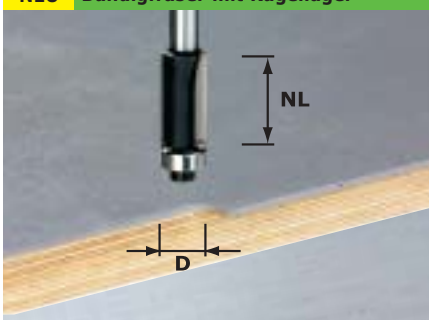

HW					s = 8 mm
∅D	NL	GL	R	Fα	Art.Nr.
12,7	25	65		0°	491027
19	25			0°	491028
Ersatzkugellager VE 2 St.			∅ 12,7		491383
Ersatzkugellager VE 2 St.			∅ 19		491396

∅**D** 12,7 = Kugellager unten
∅**D** 19 = Kugellager oben

Geht durch dick und dünn.

Dank seines großen Anlaufkugellagers ist der HW Schablonenfräser das ideale Werkzeug für problemloses 1:1 Kopierfräsen.

Wendeplatten-Kantenfräser mit Kugellager

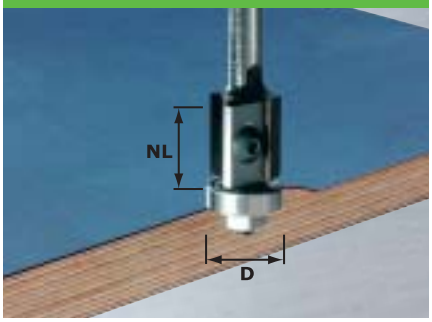

HW					s = 8 mm
∅D	NL	GL	R	Fα	Art.Nr.
19	20	64		0°	491082
Ersatzkugellager VE 2 St.			∅ 19		491385
Ersatzplatte VE 4 St.			20 x 12		491392

Präzision auch nach dem Schärfen.

Beim Nachschärfen von stumpfen Schneiden an herkömmlichen Fräsern reduziert sich üblicherweise der auf das Kugellager abgestimmte Durchmesser. Dies führt dazu, daß beim Bündigfräsen von Kanten nach dem Schärfen ein Absatz entsteht. Mit dem HW Duro Form Bündigfräser mit Kugelanlauflager bleibt die Präzision permanent erhalten.

VE = Verpackungseinheit

Ein Werkzeug, drei Anwendungen.

Bündigfräsen der überstehenden Beschichtung im rechten Winkel oder mit 45° Fase oder sogar beides in einem Arbeitsgang. Mit diesem Fase-Bündigfräser erzeugen Sie in jedem Fall saubere Kantenübergänge.
Das kunststoffummantelte Kugellager hinterläßt keine Spuren und schont die Plattenkante.

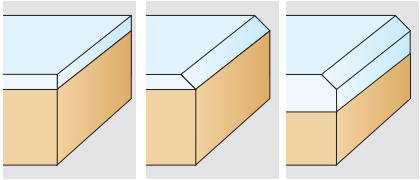

bündig | fasen | bündig + fasen

HW — **s = 8 mm**

∅D	NL	GL	R	Fα	Art.Nr.
24	11	54		0/45°	491026

Ersatzkugellager ∅ 18 491400
VE 2 St.

Fase-Bündigfräser mit Kugellager

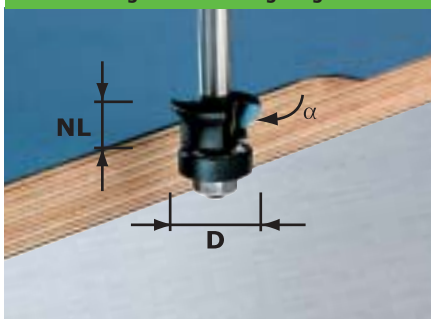

Einstechen – ausfräsen– fertig.

Ohne Vorbohren taucht der Bohrfräser direkt durch den Schichtstoff ein. An der Anlauffläche entlang geführt, wird die vorgefertigte Kontur bündig gefräst.

HW — **s = 8 mm**

∅D	NL	B	R	Fα	Art.Nr.
8	19	65			491037

Bohrfräser

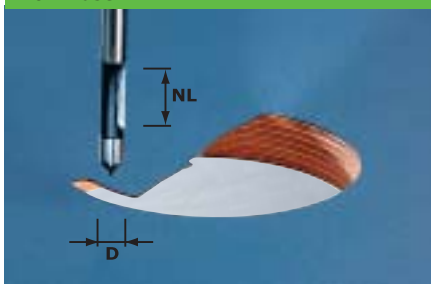

Überraschend vielseitig.

Wenn es um das Falzen geht, bietet der HW Wendeplatten Falzfräser eine überraschende Vielseitigkeit: 5 verschiedene Falztiefen mit nur einem Grundkörper (durch Auswechseln der Kugellager).

Falztiefen bei Wendeplatten Falzfräser (mit Kugellager)

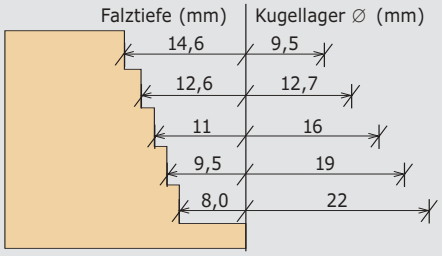

HW — **s = 8 mm**

∅D	NL	GL	R	Fα	Art.Nr.
38	12	53,7			491085

Ersatzplatte 12 x 12 491391
Ersatzkugellager-Set 491406
1x ∅ 9,5/1x ∅ 12,7/
1x ∅ 16/1x ∅ 19/
1x ∅ 22

NEU **Wendeplatten Falzfräser-Set mit Kugellager**

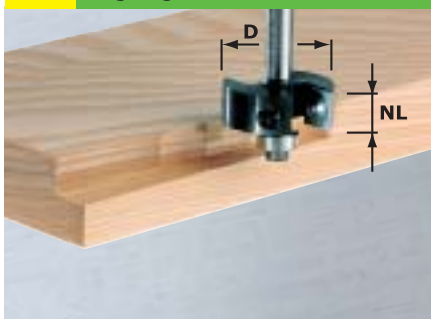

Falztiefen bei HW Falzfräser (mit Kugellager)

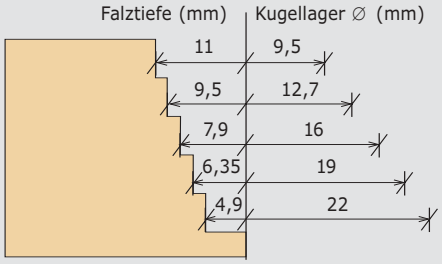

HW — **s = 8 mm**

∅D	NL	GL	R	Fα	Art.Nr.
31,7	12,7	54			491022

Ersatzkugellager ∅12,7 491383
VE 2 St.

Zubehörkugellager-Set 491406
1x ∅ 9,5/1x ∅ 12,7/
1x ∅ 16/1x ∅ 19/
1x ∅ 22

Falzfräser mit Kugellager ∅ 12,7 mm

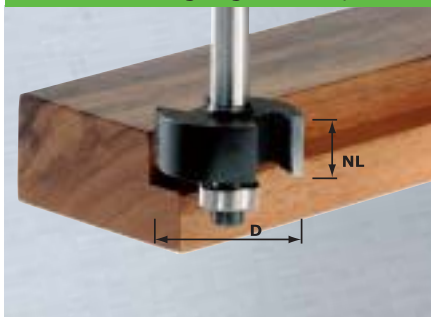

VE = Verpackungseinheit

Grat-Zinkenfräser, Griff-, Verleim-, Schriften-, V-Nut- und Gipskartonfräser

Grat/Zinkenfräser mit Ritzer

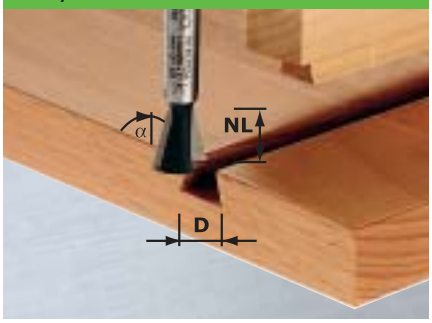

HW					s = 8 mm
∅D	NL	GL	R	Fα	Art.Nr.
14,3	13,5	46		15°	490990
HS					**s = 8 mm**
∅D	NL	GL	R	F	Art.Nr.
14,3	13,5	46		15°	490988

Gute Verbindung.

Die vielleicht interessanteste Einsatzmöglichkeit für die Grat-Zinkenfräser ist die Herstellung von Schwalbenschwanzverbindungen.

Durch das optimal abgestimmte System von Oberfräse, Schablone und Fräswerkzeug gelingen die traditionellen offenen und verdeckten Schwalbenschwanzzinken im Handumdrehen.

Grat/Zinkenfräser

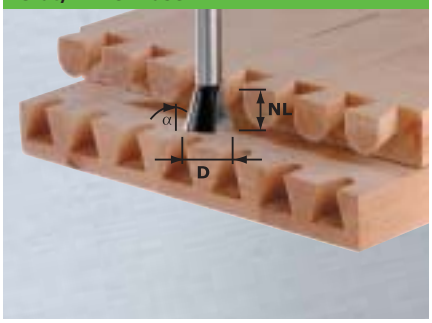

HW					s = 8 mm
∅D	NL	GL	R	Fα	Art.Nr.
14,3*	13,5	46		15°	490992
16	13,5	46		15°	490993
20*	17	49		15°	490996
HS					**s = 8 mm**
∅D	NL	GL	R	Fα	Art.Nr.
14,3*	13,5	46		15°	490991
20*	17	49		15°	490995
HW					**s = 12 mm**
∅D	NL	GL	R	Fα	Art.Nr.
16	12	55		15°	491097
HS					**s = 12 mm**
∅D	NL	GL	R	Fα	Art.Nr.
20	14	57		15°	491098
24	15	58		15°	491099
30	18	60		15°	491100

* für Schwalbenschwanzzinken mit Festool VS 600

Grat/Zinkenfräser

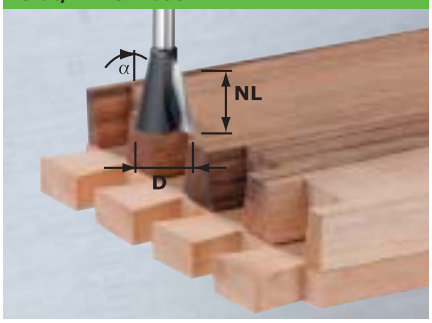

HW					s = 8 mm
∅D	NL	GL	R	Fα	Art.Nr.
14,3*	16	50		10°	491164
20*	26	58		10°	491165

* für offene Schwalbenschwanzzinken mit Festool VS 600

Verdeckt im Griff.

Immer wenn sichtbare Beschläge den Gesamteindruck eines Werkstücks stören würden, ist die verdeckte Griffleiste eine elegante Alternative. Schubladen und Türen bieten damit dem Gestalter einen zusätzlichen Freiraum.

NEU Griffleistenfräser

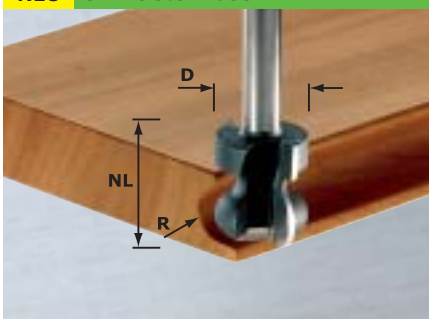

HW					s = 8 mm
∅D	NL	GL	R	Fα	Art.Nr.
22	16		2,5/6		491140

Alle Aufgaben perfekt im Griff.

Zum Ausfräsen von Griffmulden greift man am besten zum Festool HW Griff Fräser. Er bietet eine ganze Reihe von Vorteilen, wie z.B. problemloses Eintauchen ins Vollmaterial und ausrißfreies Durchbohren. So kann in einem Arbeitsgang der komplette Griff ohne Ausrisse auf der Unterseite gefräst werden. Das integrierte Anlaufkugellager eignet sich perfekt zum 1:1 Kopieren von vorgefertigten Griffschablonen.

NEU Griffmuldenfräser mit Kugellager

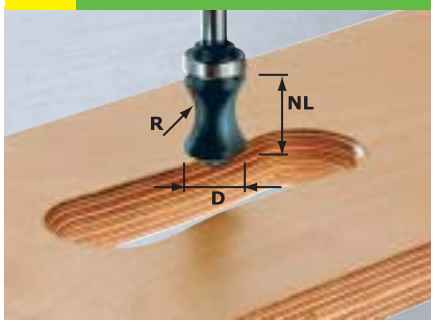

HW					s = 8 mm
∅D	NL	GL	R	Fα	Art.Nr.
19	19	68	16		491033
Ersatzkugellager VE 2 St.		∅ 19			491396

Verleimfräser

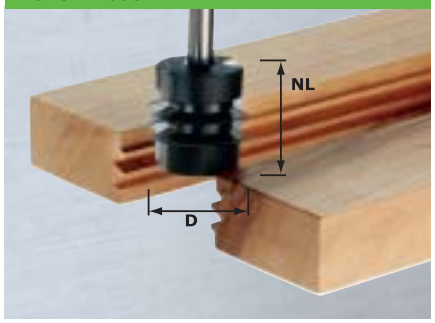

HW					s = 8 mm
∅D	NL	GL	R	Fα	Art.Nr.
34	32	62			491034

Schriftenfräser

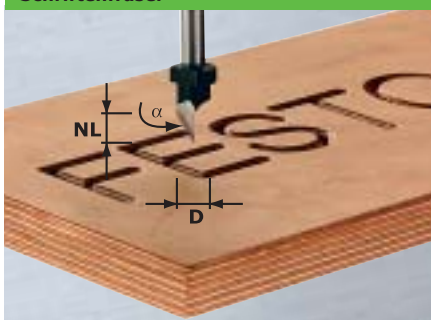

HW					s = 8 mm
∅D	NL	GL	R	Fα	Art.Nr.
11	9,5	55		60°	491003
HS					**s = 8 mm**
∅D	NL	GL	R	Fα	Art.Nr.
11	9,5	55		60°	491002

V-Nutfräser

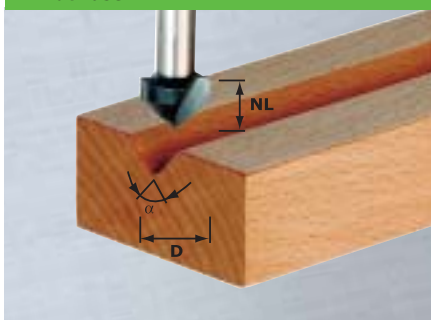

HW					s = 8 mm
∅D	NL	GL	R	Fα	Art.Nr.
14	7	50		90°	490999
HS					**s = 8 mm**
∅D	NL	GL	R	Fα	Art.Nr.
11	9,5	50		60°	490997
14	7	50		90°	490998

Fräsen und falten statt kleben und spachteln.

Festool überzeugt nicht nur durch Leistung, sondern auch durch neue Ideen. Ergänzend zum 45° Gipskartonfräser gibt es jetzt auch einen 22,5° Fräser. So werden jetzt auch 45° Ecken ohne großen Aufwand gefaltet.

NEU Gipskartonfräser

HW					s = 8 mm
∅D	NL	GL	R	Fα	Art.Nr.
12,5	14	55		45°	491000
32	16	49		90°	491001

VE = Verpackungseinheit

Scheibennuter, Laminatfräser, Beschlag- und Dübelbohrer, Profilfräser

Scheibennutfräser

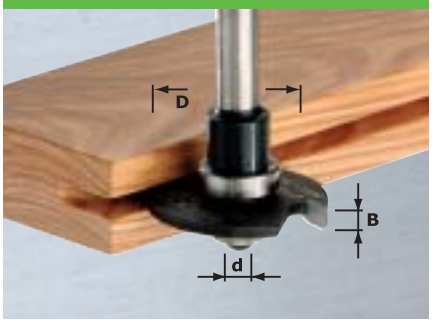

HW					s = 8 mm
∅D	B	d	R	Fα	Art.Nr.
40	1,5	6			491038*
40	1,8	6			491039*
40	2	6			491040*
40	2,5	6			491056*
40	3	6			491057*
40	3,5	6			491058*
40	4	6			491059*
40	5	6			491060*

* ohne Frässpindel

Frässpindel

					s = 8 mm
∅D	B	d	R	Fα	Art.Nr.
16		6			491062

Frässpindel mit Kugellager

					s = 8 mm
∅D	B	d	R	Fα	Art.Nr.
16		6			491061
28		6			491557

Ersatzkugellager VE 2 St.	∅ 16	485300
Ersatzkugellager VE 2 St.	∅ 28	491397

Laminatfräsersatz

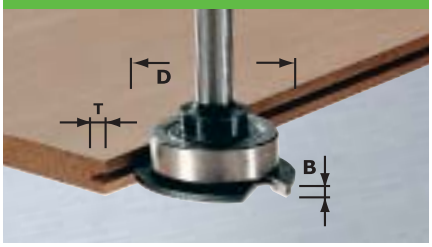

HW					s = 8 mm
∅D	B	T	R	Fα	Art.Nr.
40	2,8	6			491063

Ersatzkugellager VE 2 St.	∅ 28	491397
Ersatzscheibennuter		490421

Für dichte Türen.

Mit der Frässpindel und Kugellager D 28 sowie dem Scheibennutfräser mit 4 mm Breite können ideal Türdichtungen in Blockrahmen eingefräst werden.

Beschlagbohrer

HW					s = 8 mm
∅D	NL	B	R	Fα	Art.Nr.
15		54,5			491070
18		54,5			491071
20		54,5			491072
25		54,5			491073
26		54,5			491074
30		54,5			491075
34		54,5			491076
35		54,5			491077

Dübelbohrer

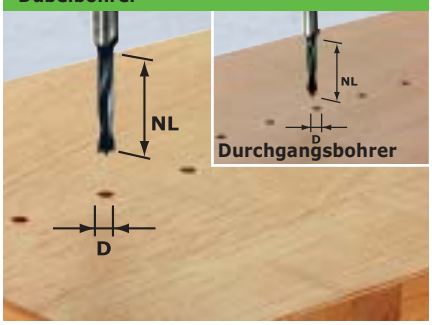

HW					s = 8 mm
∅D	NL	B	R	Fα	Art.Nr.
3	16	55			491065*
5	30	53,5			491066
6	30	53,5			491067
8	30	53,5			491068
10	30	53,5			491069

HW	Durchgangsbohrer				s = 8 mm
∅D	NL	B	R	Fα	Art.Nr.
5	30	53,5			491064

* ohne Zentrierspitze

Maßgenau im System 32.

Das Lochreihensystem LR 32 ermöglicht ein verblüffend einfaches Fräsen von Lochreihen für Regal-Systeme und Zwischenböden. Auch Beschlagbohrungen werden damit maßgenau zwischen die Bohrungen im 32er Raster gesetzt.

VE = Verpackungseinheit

Freund und Helfer.

Beim Profilieren von Werkstücken an allen vier Seiten ist der Multi-Funktions-Tisch MFT ein unentbehrlicher Helfer. Das Werkstück wird zuverlässig gespannt und beim Fräsen mit der Führungsschiene gelingen ansatzlose Kanten ohne Verrundung.

HW					s = 8 mm
∅D	NL	GL	R	Fα	Art.Nr.
31,7	13	53	4/4		491029
38,1	19	59 6,35	6,35/		491030
Ersatzkugellager VE 2 St.			∅ 12,7		491383

Doppelradienfräser mit Kugellager

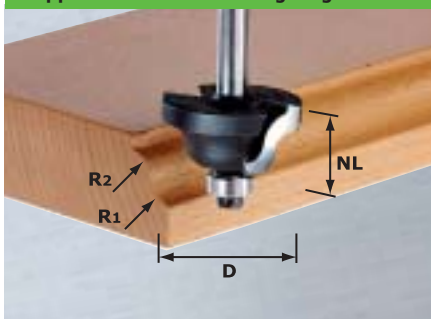

HW					s = 8 mm
∅D	NL	GL	R	Fα	Art.Nr.
36,7	21	61	6/6		491031
Ersatzkugellager VE 2 St.			∅ 12,7		491383

Multiprofilfräser mit Kugellager

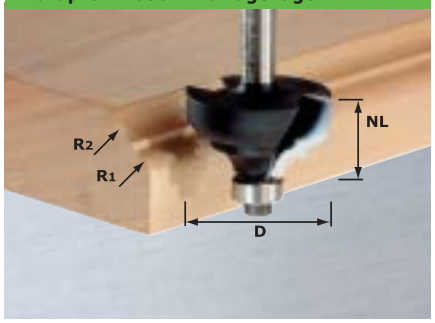

Für Anspruchsvolle.

Mit diesem Profilfräser und der entsprechenden Schablone fräsen Sie ansprechende Füllungen oder Kassetten.

HW					s = 8 mm
∅D	NL	GL	R	Fα	Art.Nr.
19	12,5	54	5/4		491032

Profilfräser

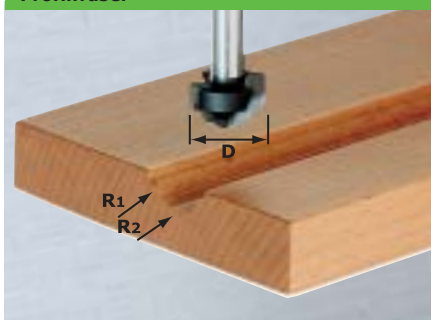

Stark auch im Speziellen.

Zum Fräsen von T-Nuten und Bilderschlitzen (Schlüsselloch) in Massivholz und Plattenwerkstoffen.

HW					s = 8 mm
∅D	NL	GL	R	Fα	Art.Nr.
10,5	13	50			491035

T-Nutfräser

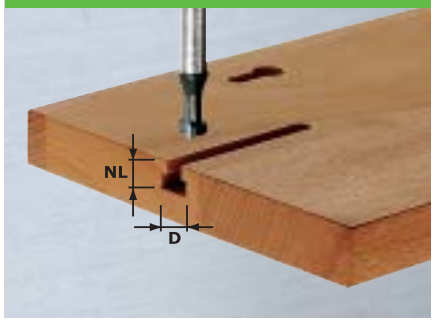

VE = Verpackungseinheit

Konterprofil-, Abplatt-, Profilfräser für den Möbelbau

Profil-Feder-Fräser

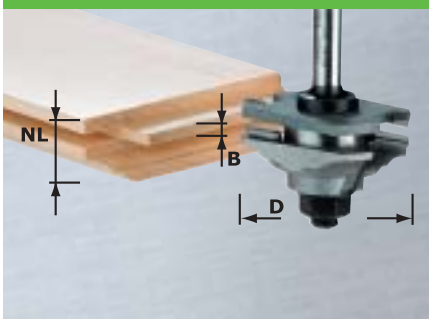

HW					s = 8 mm
∅D	NL	B	R	Fα	Art.Nr.
46	20	4	22		490643
HW					**s = 12 mm**
∅D	NL	B	R	Fα	Art.Nr.
46	20	4	22		490132

Profil-Nut-Fräser

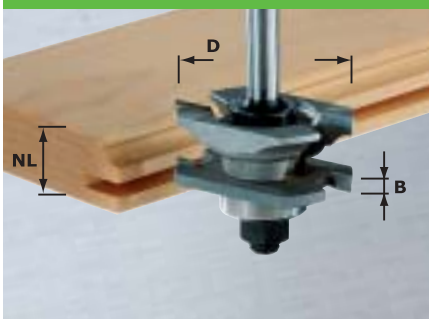

HW					s = 8 mm
∅D	NL	B	R	Fα	Art.Nr.
46	20	4	22		490645
HW					**s = 12 mm**
∅D	NL	B	R	Fα	Art.Nr.
46	20	4	22		490129

Klassische Möbelfronten.

Mit diesen neuen Werkzeugsätzen fräsen Sie klassische Rahmentüren in verschiedenen Stilrichtungen. Die zweischneidigen Hartmetallwerkzeuge ermöglichen ein sanftes und sauberes Fräsbild.

NEU **Konterprofilfräser Feder mit Kugellager**

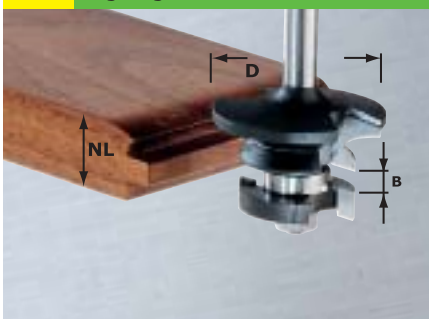

HW					s = 8 mm
∅D	NL	B	R	Fα	Art.Nr.
43	21	5			491130
Ersatzkugellager VE 2 St.			∅ 15,88		491384

Rahmentüren mit Konterprofil und Füllungen.

Für diese anspruchsvollen Anwendungen bietet Festool genau aufeinander abgestimmte Werkzeugsätze an. Die Justierung der Fräsringe ist dank der Anlaufkugellager einfach. Egal, ob Sie traditionelle Profile oder eher schlichte, moderne Formen herstellen wollen – mit diesen Werkzeugen gelingen Ihnen eindrucksvolle Ergebnisse.

NEU **Konterprofilfräser Nut mit Kugellager**

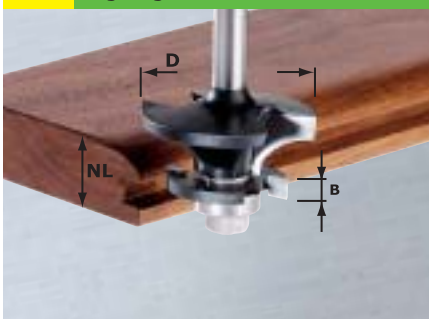

HW					s = 8 mm
∅D	NL	B	R	Fα	Art.Nr.
43	21	5			491129
Ersatzkugellager VE 2 St.			∅ 15,88		491384

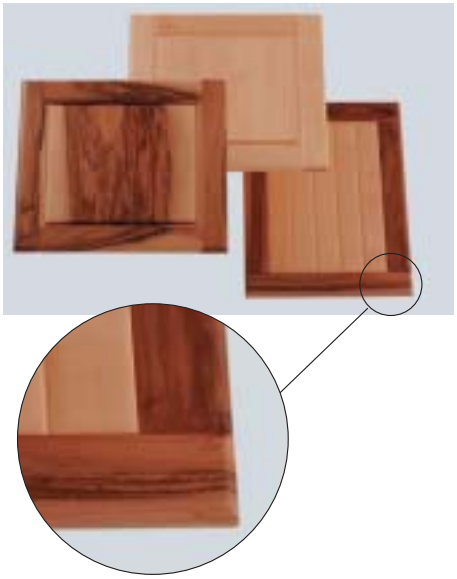

VE = Verpackungseinheit

HW					s = 12 mm
∅D	NL	GL	R	Fα	Art.Nr.
67	12	68	19		490127

Abplattfräser mit Kugellager

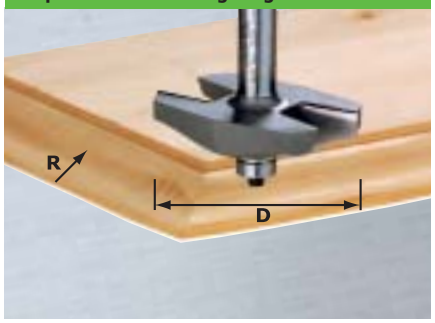

Abplatt- und Konterprofil in einem.

Mit diesem Werkzeug fräsen Sie Füllungen und Rahmen. Kombiniert mit einem Scheibennutfräser lassen sich so komplette Fronten herstellen.

HW					s = 8 mm
∅D	NL	GL	R	Fα	Art.Nr.
42,7	13	50	6		491138*
HW					**s = 12 mm**
∅D	NL	GL	R	Fα	Art.Nr.
63	15	68	9		491109
Ersatzkugellager-Set VE 1 St.					491398

* ohne Kugellager

NEU **Abplattfräser mit Kugellager**

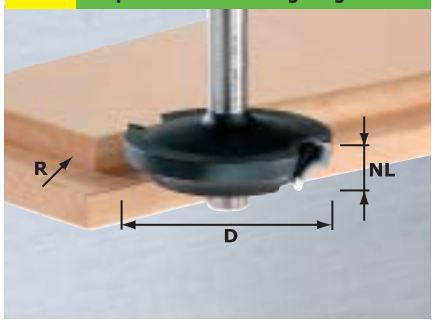

Schlicht und exakt.

Einfacher geht es nicht. Für das Abrunden von Möbelfronten, Tischplatten, Bänken oder Stühlen ist dieser neue Profilfräser mit lang gezogenem Radius das ideale Werkzeug. Auch geschwungene und runde Teile lassen sich damit problemlos abrunden.

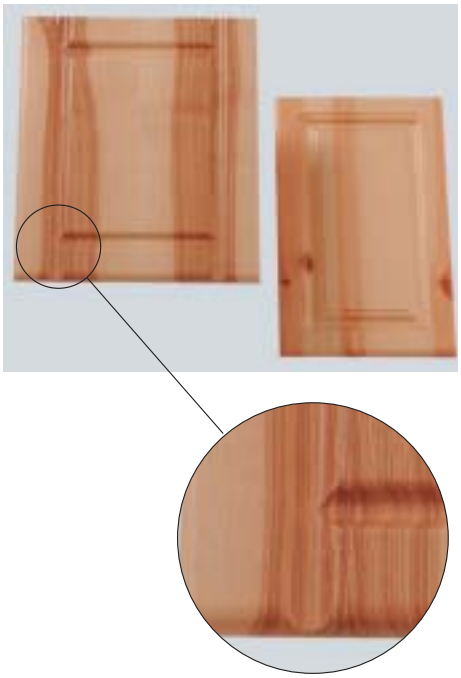

HW					s = 8 mm
∅D	NL	GL	R	Fα	Art.Nr.
42	14	54	6		491131
Ersatzkugellager VE 2 St.			∅ 12,7		491383

NEU **Profilfräser Radius mit Kugellager**

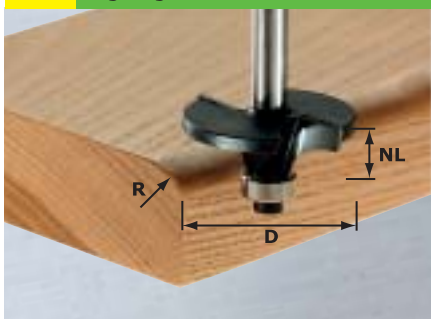

HW					s = 8 mm
∅D	NL	GL	R	Fα	Art.Nr.
42	13	50	6/12		491137

NEU **Profilfräser**

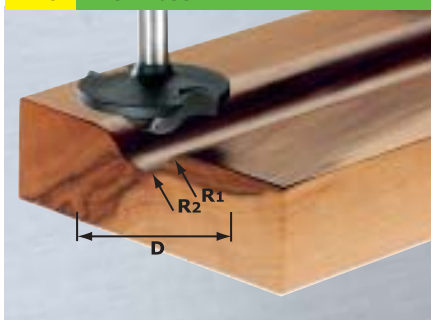

VE = Verpackungseinheit

Spezialfräser für Polymerwerkstoffe und Aluminium
Moderne Werkstoffe wirtschaftlich bearbeiten.

Wendeplatten-Nutfräser

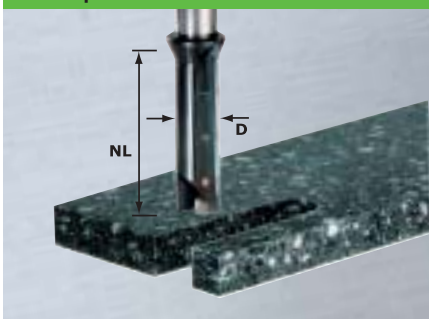

HW					s = 12 mm
∅D	NL	GL	R	Fα	Art.Nr.
14	45	92			491110
Ersatzplatte VE 4 St.			50 x 5,5		491389

Ein starkes Stück.

Polymerwerkstoffe verlangen der Fräserschneide einiges ab. Beim Arbeiten mit Anlaufkugellager ist außerdem die permanente Übereinstimmung von Schneide und Kugellager unerläßlich. Deshalb machen sich Wendeplattenwerkzeuge hier besonders schnell bezahlt.

Wendeplatten-Kantenfräser mit Kugellager

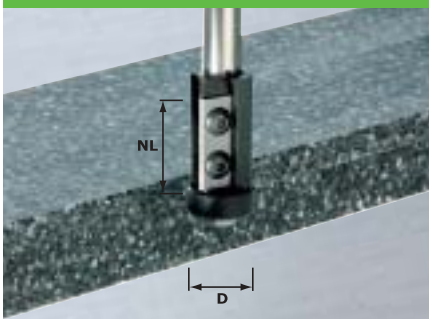

HW					s = 12 mm
∅D	NL	B	R	Fα	Art.Nr.
21	30	89			491120
Ersatzkugellager VE 2 St.			∅ 21		491408
Ersatzplatte VE 4 St.			30 x 12		491393

Abrundfräser mit Kugellager

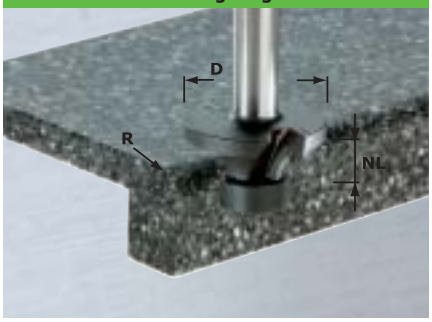

HW					s = 12 mm
∅D	NL	GL	R	Fα	Art.Nr.
26	8	60	3		491111
33	12	64	6		491112
40	15	67	9		491113
44	20	72	12		491119
Ersatzkugellager VE 2 St.			∅ 18		491407

Schutz vor Beschädigung.

Alle Werkzeuge mit Anlaufring besitzen kunststoffummantelte Kugellager zur Schonung der Werkstückoberfläche.

Beckenfräser mit Kugellager

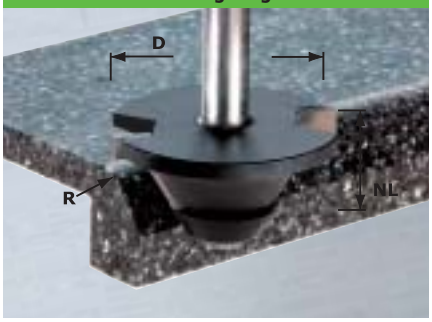

HW					s = 12 mm
∅D	NL	B	R	Fα	Art.Nr.
50	18	72	12	5°	491118 [1]
62	20	72	12	30°	491114 [2]
[1] **Ersatzkugellager** VE 2 St.			∅ 22		491409
[2] **Ersatzkugellager** VE 2 St.			∅ 28		491410

VE = Verpackungseinheit

Das Ergebnis vollendeter Formgebung: ein Polymerwaschbecken in zeitgemäßer Optik.

HW					s = 12 mm
∅D	NL	B	R	Fα	Art.Nr.
23	25	60		15°	491116

Fasefräser

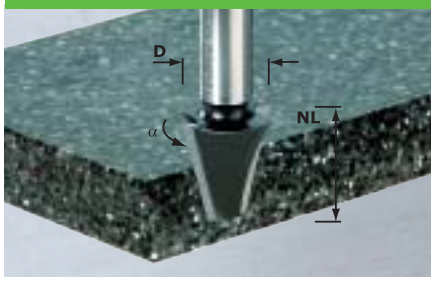

HW					s = 12 mm
∅D	NL	B	R	Fα	Art.Nr.
26	25	79			491115
Ersatzkugellager VE 2 St.			∅ 21		491408

Schwallrandfräser mit Kugellager

Passend zu jeder Gelegenheit.

Mit dem Planfräser lassen sich flächige Überstände problemlos bündigfräsen, z.B. Einlegelisenen.

HW					s = 12 mm
∅D	NL	B	R	Fα	Art.Nr.
23	9	60			491117

Planfräser

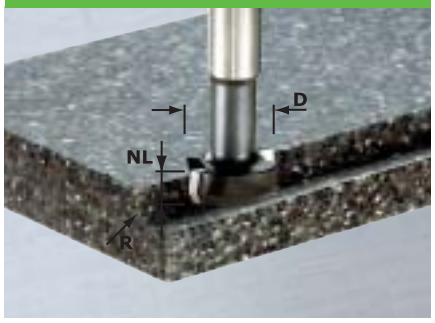

Aluminiumfräsen.

HS-Spiralnutfräser zum Fräsen von Wasserablaufnuten in Aluminiumprofilen.

HS					s = 8 mm
∅D	NL	GL	R	Fα	Art.Nr.
5	23	65			491036

Aluminiumfräser

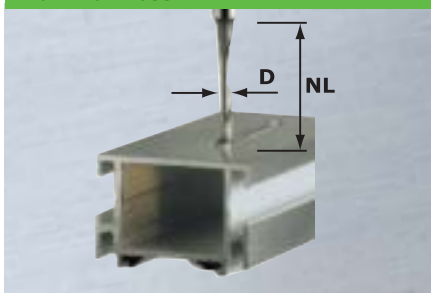

Fräsen von Aluminium-Verbundplatten.

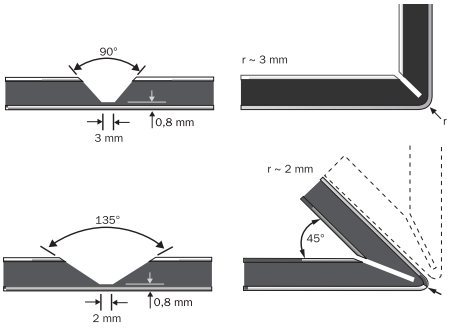

HS					s = 8 mm
∅D	NL	GL	R	Fα	Art.Nr.
18	8	60		90°	491444
18	3,3	60		135°	491443

NEU V-Nutfräser

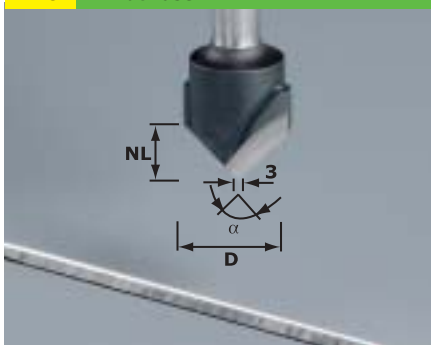

Fräswerkzeuge für die Kantenbearbeitung OFK 700 und OFK 500

Bündigfräser

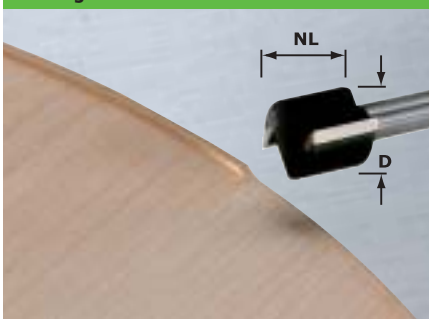

HW					s = 8 mm
∅D	NL	B	R	Fα	Art.Nr.
19	16	46			491666

Runde Teile sind kein Problem.

Ob Bistrotische, Theken, Schreibtischplatten oder andere Möbelteile. Die Festool OFK 700 schafft alle Rundungen.

Wendeplatten-Bündigfräser

HW					s = 8 mm
∅D	NL	B	R	Fα	Art.Nr.
19	12	43			491670
Ersatzplatte VE 4 St.			12 x 12		491391

Fasefräser

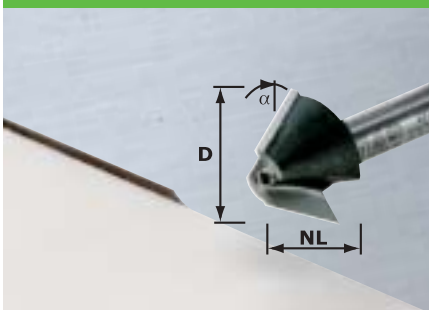

HW					s = 8 mm
∅D	NL	B	R	Fα	Art.Nr.
24	14	44		22°	491667
24	12	42		30°	491668
24	10	40		45°	491669

Wendeplatten-Fasefräser

HW					s = 8 mm
∅D	NL	B	R	Fα	Art.Nr.
24	12	46		22°	491671
26	12	47		45°	491672
Ersatzplatte VE 4 St.			12 x 12		491391

Speziell zum Fräsen von Nuten für Stegkanten finden Sie auf Seite 152 ein umfangreiches Scheibennut-Fräserprogramm.

Abrundfräser

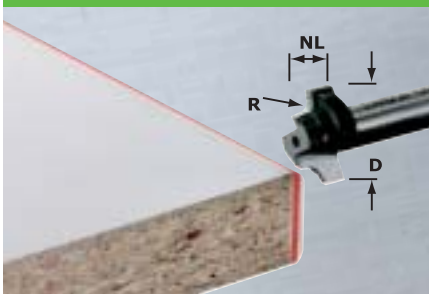

HW					s = 8 mm
∅D	NL	B	R	Fα	Art.Nr.
18	9	39	2		491675
20	10	40	3		491676

Für diese Anwendung wird die **Frässpindel** Bestell-Nr. 491557 benötigt.

Abrund-Bündigfräser mit Kugellager

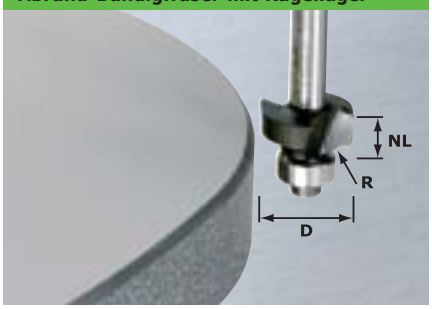

HW					s = 8 mm
∅D	NL	B	R	Fα	Art.Nr.
20	9	49	2		491673
22	10	50	3		491674
Ersatzkugellager VE 2 St.			∅ 12,7		491383

VE = Verpackungseinheit

Frästisch 0° Bestell-Nr. 491427
Für winkelgerechte Fräsarbeiten.

Zum Abrunden von Kunststoff- oder Massivholzumleimern.

Abrundfräser

HW					
∅D	NL	B	R	Fα	Art.Nr.
27			2		490092
27			3		490093
27			4		490094
27			5		490095
27			6		490096
Ersatzkugellager mit Spannschraube					490249

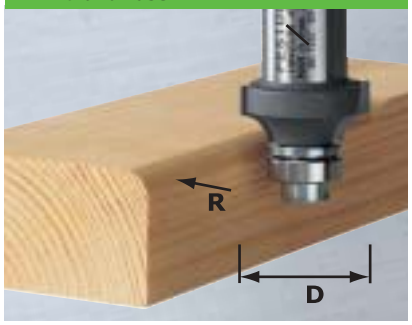

Zum Fase fräsen von Kunststoff- oder Massivholzumleimern.

Fasefräser

HW					
∅D	NL	T	R	Fα	Art.Nr.
27				45°	490090
27				30°	490091
27				60°	491533
Ersatzkugellager mit Spannschraube					490249

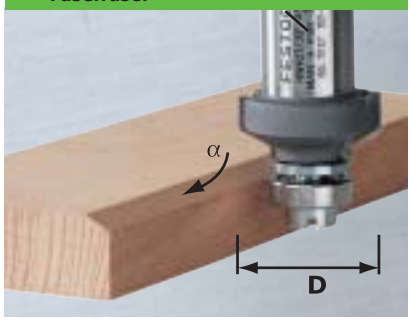

Bündigfräsen von Kunststoff- oder Massivholzumleimern.

Bündigfräser

HW					
∅D	NL	B	R	Fα	Art.Nr.
22	8				490085
Ersatzkugellager mit Spannschraube					490250

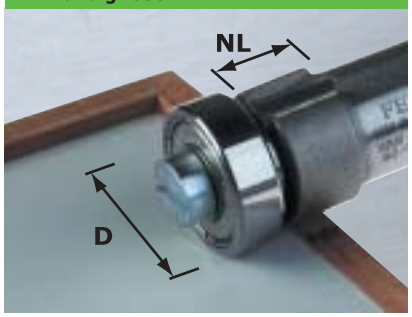

Bündigfräser mit Anlaufkugellager

HW					
∅D	NL	B	R	Fα	Art.Nr.
22	8				490565

PF 1200 E Zubehör

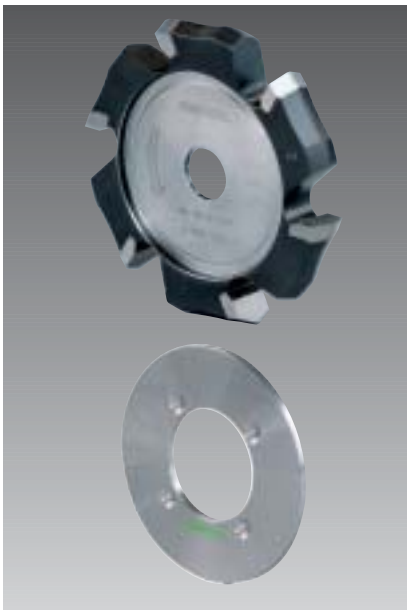

Benennung und Anwendung	Typ	Bestell-Nr.
Scheibenfräser		
V-Nutfräser zum Fräsen von Aluminumverbundplatten		
Für Kanten bis 90°	HW 118x14-90°/Alu	491470
Für Kanten bis 45°	HW 118x18-135°/Alu	491471
Tastrolle		
Für Dibond®, 2 mm Plattenstärke	D2	491542
Für Dibond®, 3 mm Plattenstärke	D3	491543
Für Dibond®, 4 mm Plattenstärke	D4	491544
Für Dibond®, 6 mm Plattenstärke	D6	491545
Für Alucobond®, 3 mm Plattenstärke	A3	491538
Für Alucobond®, 4 mm Plattenstärke	A4	491539
Für Alucobond®, 6 mm Plattenstärke	A6	491540
Für Alucobond®, 8 mm Plattenstärke	A8	491541

Anschläge und Zirkel

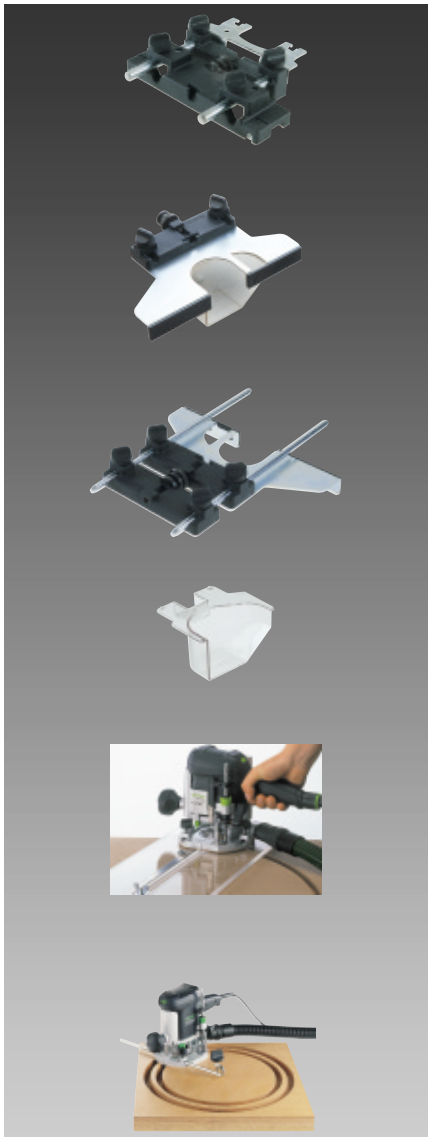

Benennung und Anwendung	Typ	Bestell-Nr.
Führungsanschlag zum Einsatz der Oberfräse OF 2000 mit dem Führungssystem FS; mit Feineinstellung	FS-OF2000	487010
Seitenanschlag **für OF 900, OF 1000, OF 1010**	SA-OF1000	489427
Feineinstellung für Seitenanschlag für schnelles und maßgenaues Einstellen am Seitenanschlag; nachträglich anbaubar **für OF 900, OF 1000, OF 1010**	FE-OF1000/KF	483358
Spänefanghaube für Seitenanschlag **für OF 900, OF 1000, OF 1010**		437307
Zirkel aus Acrylglas zwei Zentrierlager, einstellbare Skala, für die Montage der Festool Oberfräsen OF 900, OF 1000, OF 2000 vorbereitet; auch mit Oberfräsen anderer Hersteller einsetzbar		
Kreis-Ø in mm: 50 - 1300	OF-FZ 1300	487663
Stangenzirkel zum Fräsen von Radien, Kreisen und Ornamenten auf Oberflächen und an Kanten **für OF 900, OF 1000, OF 1010**		
Kreis-Ø in mm: 153 - 760	SZ-OF1000	483922

sonstiges Zubehör

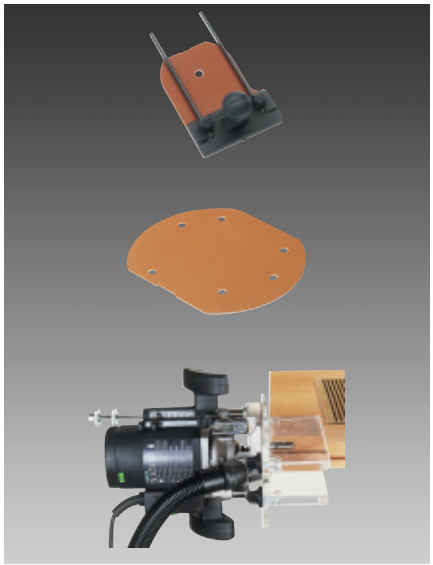

Benennung und Anwendung	Typ	Bestell-Nr.
Tischverbreiterung zur Vergrößerung der Auflagefläche bei der Kantenbearbeitung **für OF 900, OF 1000, OF 1010**	TV-OF1000	488756
Hartgewebe-Laufsohle ohne Zentrumsbohrung **für OF 900, OF 1000, OF 1010**	TP-OF	489229
Fräshilfe Plexiglas-Schablone zum Fräsen von Nuten oder Langlöchern; zum Fräsen von Schallex und Kältefeind in Türen; einsetzbar mit OF 900, OF 1000, OF1010, OF 2000	OF-FH-Plus	489281

Sonstiges Zubehör

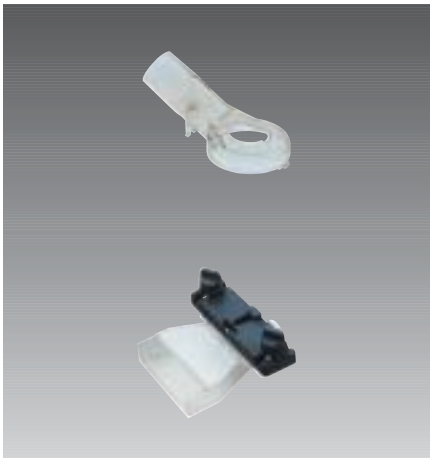

Benennung und Anwendung	Typ	Bestell-Nr.
Absaughaube **für OF 2000**	AH-OF2000	444376
Absaughaube für Verbindungssysteme VS 500/VS 600 und zum Kantenfräsen **für OF 900, OF 1000, OF 1010**	AH-OF1000	484453
für Seitenanschlag; (ohne Abbildung) **für OF 2000**	AH-SA-OF2000	489565

Kopierringe

Benennung und Anwendung	Typ	Bestell-Nr.
Kopierringhalter-Set zur Anpassung der Kopierhülse an jede Schablonenhöhe; schneller Wechsel der Kopierhülsen, Höhe der Kopierhülsen bequem von unten mit einem Schraubendreher einstellbar **für OF 2000** Durchmesser: 24/27/30/40 mm	KRH-OF2000 Set	487441
Kopierring **für OF 900, OF 1000, OF 1010** D: 10,8, d: 9 mm	KR-D10,8/OF900	486029
für OF 900, OF 1000, OF 1010 D: 13,8, d: 11 mm	KR-D13,8/OF900	484176
für OF 900, OF 1000, OF 1010 D: 17 mm, d: 15 mm	KR-D17/OF900	486030
für OF 900, OF 1000, OF 1010 D: 24 mm, d: 21 mm	KR-D24/OF900	486031
für OF 900, OF 1000, OF 1010 D: 27 mm, d: 25 mm	KR-D27/OF900	486032
für OF 900, OF 1000, OF 1010 D: 30 mm, d: 27 mm	KR-D30/OF900	486033
für OF 900, OF 1000, OF 1010 D: 40 mm, d: 37 mm	KR-D40/OF900	486034
Kopierring **für OF 2000** Durchmesser: 24 mm	KR-D24/OF2000	487019
für OF 2000 Durchmesser: 27 mm	KR-D27/OF2000	487018
für OF 2000 Durchmesser: 30 mm	KR-D30/OF2000	487016
für OF 2000 Durchmesser: 40 mm	KR-D40/OF2000	487017

Fräsen
Zubehör für Oberfräsen

Kopierringe

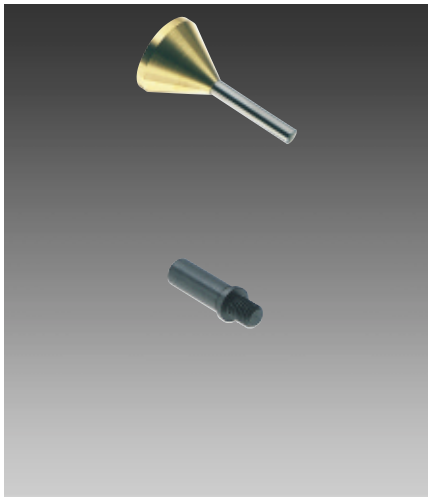

Benennung und Anwendung	Typ	Bestell-Nr.
Zentrierdorn D8 **für OF 900, OF 1000, OF 1010, OF 2000**	ZD-OF/D 8	486035
Zentrierdorn D6,35 **für OF 900, OF 1000, OF 1010, OF 2000**	ZD-OF/D 6,35	486571
Adapter für Fräser mit Innengewinde M10 **für OF 2000**	D 12/M10	487247
für Fräser mit Innengewinde M12x1 **für OF 2000**	D 12/M12 OF2000	487160

Spannzangen

Benennung und Anwendung	Typ	Bestell-Nr.
Spannzange mit Überwurfmutter SW19 für Fräserschaft ø 6mm **für OF 900, OF 1000, OF 1010**	SZ-D6-OF1000	488760
für Fräserschaft ø 6,35mm ($^1/_4$") **für OF 900, OF 1000, OF 1010**	SZ-D6,35-OF1000	488761
für Fräserschaft ø 8mm **für OF 900, OF 1000, OF 1010**	SZ-D8/OF1000	488755
Spannzange ohne Überwurfmutter für Fräserschaft ø 6,35mm ($^1/_4$") **für OF 2000**	SZ-D6,35/OF2000	487245
für Fräserschaft ø 8mm **für OF 2000**	SZ-D8/OF2000	487012
für Fräserschaft ø 9,53mm (3/8") **für OF 2000**	SZ-D9,53/OF2000	487013
für Fräserschaft ø 10mm **für OF 2000**	SZ-D10/OF2000	487246
für Fräserschaft ø 12mm **für OF 2000**	SZ-D12/OF2000	487011
für Fräserschaft ø 12,7mm ($^1/_2$") **für OF 2000**	SZ-D12,7/OF2000	487014
Überwurfmutter für Spannzangen **für OF 900, OF 1000, OF 1010**	UEM-OF900/KF	483424
für OF 2000	UEM-OF2000	487161

Kantenbearbeitung

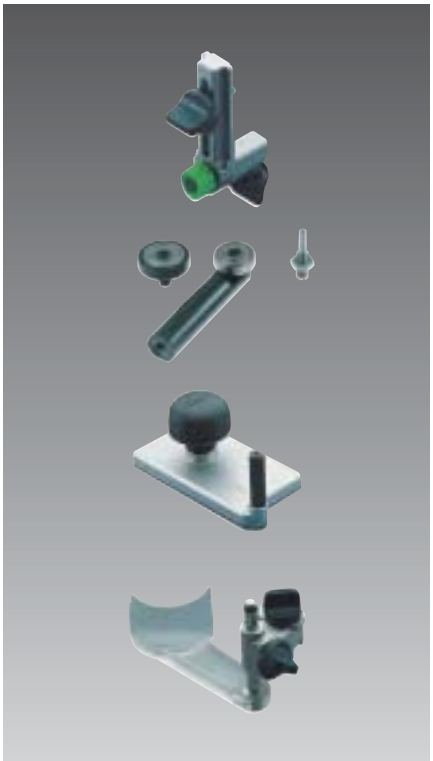

Benennung und Anwendung	Typ	Bestell-Nr.
Winkelarm wird in Verbindung mit Kopiertast-Set KT-OF zum Kopieren von Werkstücken benötigt **für OF 900, OF 1000, OF 1010, OF 2000**	WA-OF	486052
Kopiertast-Set Kopiertast-Set KT-OF und Winkelarm WA-OF werden zum Kopieren von Werkstücken benötigt **für OF 900, OF 1000, OF 1010, OF 2000**	KT-OF	486534
Umleimerplatte Winkelarm WA-OF und Umleimerplatte UP-OF werden zum Bündigfräsen überstehender Massivholzumleimer benötigt **für OF 900, OF 1000, OF 1010**	UP-OF	486058
Spanflugschutz **für OF 900, OF 1000, OF 1010**	SF-OF	486242

Lochreihenbohrsystem

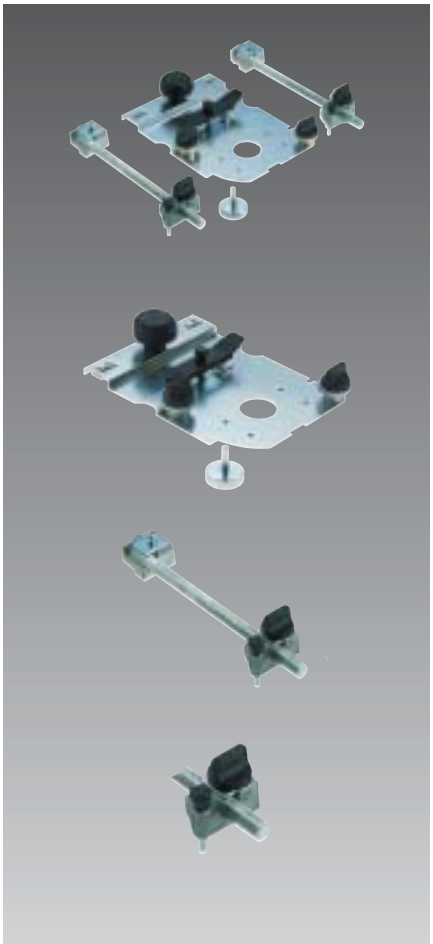

Benennung und Anwendung	Typ	Bestell-Nr.
Lochreihen-Set Führungsplatte mit Zentrierdorn und zwei Seitenanschlägen für den Einsatz der Oberfräsen OF 900, OF 1000, OF 1010 im System FS-LR32	LR 32 Set	583160
Führungsplatte mit Zentrierdorn; für den Einsatz der Oberfräsen OF900, OF 1000, OF 1010 im System FS-LR32	FP-LR32	485761
Seitenanschlag mit Anschlagreiter; zum parallelen Ausrichten von Führungsschienen	SA-LR32	485758
Anschlagreiter (einzeln) **für OF 900, OF 1000, OF 1010**	AR-LR32	485759

Lochreihenbohrsystem

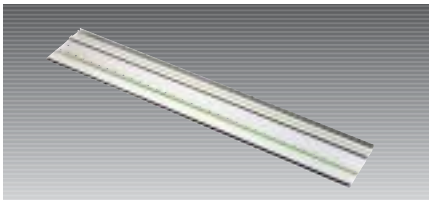

Benennung und Anwendung	Typ	Bestell-Nr.
Führungsschiene mit Lochreihe		
Länge: 1080 mm	FS 1080-LR32	485757
Länge: 2424 mm	FS 2424-LR32	485756

Systainer

Benennung und Anwendung	Typ	Bestell-Nr.
Systainer Systainer-Größe: SYS2	SYS-OFK 500	490269
Systainer Systainer-Größe: SYS3	SYS-OF1010/KF	488447
Systainer Systainer-Größe: SYS4	SYS-OF2000	487481

Anschläge und Zirkel

Benennung und Anwendung	Typ	Bestell-Nr.
Führungsanschlag zum Einsatz der Oberfräsen OF 900, OF 1000, OF 1010 mit dem Führungssystem FS; komplett mit Abstützung	FS-OF1000	488752
Abstützung		438608
Drehknopf für Abstützung (ohne Abbildung)		436195
Feineinstellung für Führungsanschlag für OF 900, OF 1000, OF 1010	FE-FS/OF1000	488754

FS-HZ 160

Benennung und Anwendung	Typ	Bestell-Nr.
Hebelzwinge Spannweite: 160 mm, mit Schonbelag	FS-HZ 160	491594

Zubehör für Kittfräse

Benennung und Anwendung	Typ	Bestell-Nr.
Nutfräser HM mit langen Schneiden Fräser für Fingerzinken-Verbindung mit Festool VS500FZE, mit Sonderpräzision im Durchmesser; für Kittfräse KF 4: zum Ausfräsen von Kitt ohne Beschädigung der Fensterscheibe; mit HM bestückten Frontschneiden		
D: 10 mm, B: 25 mm, L: 60 mm	HM D10/25-8	484944
Nutfräser HM mit langen Schneiden für Kittfräse KF 4: zum Ausfräsen von Kitt ohne Beschädigung der Fensterscheibe; mit HM bestückten Stirnschneiden		
D: 16 mm, B: 30 mm, L: 63 mm	HM D16/30-8	484947
Spannzange ohne Überwurfmutter für Fräserschaft ø 8mm **für OF 900, KF 4 E**	SZ-D8/OF900	483359
Überwurfmutter für Spannzangen **für OF 900, OF 1000, OF 1010**	UEM-OF900/KF	483424
Kittfräser HM mit Überwurfmutter; Kittfalze mit Glasresten schnell und sauber ausfräsen		
D: 33 mm, B: 48 mm	HM D33/48	483249
Anlaufring		
Falzbreite: 8 mm, Anlaufring-Ø: 17 mm	KF-05 8/17	480175
Falzbreite: 9 mm, Anlaufring-Ø: 15 mm	KF-03 9/15	480173
Falzbreite: 10 mm, Anlaufring-Ø: 13 mm	KF-04 10/13	480174
Falzbreite: 11 mm, Anlaufring-Ø: 11 mm	KF-07 11/11	480177
Falzbreite: 12 mm, Anlaufring-Ø: 9 mm	KF-06 12/9	480176
Falzfräser HM mit Überwurfmutter und Anlaufring; Falze an einfach verglasten Fenstern für den Einbau von Isolierglas abfräsen und Falze von Isolierglasfenstern von Dichtungsresten befreien	HM D30x21/KL	482057
Seitenanschlag mit Feineinstellung	SA-KF/FE	483489
Führungsanschlag zum Einsatz der Kittfräse mit dem Führungssystem FS	FS-KF	484213

Es gibt gute Argumente:
hobeln mit einer Hand.

FESTOOL

Hobeln
Der Hobel EHL 65 E – Argumente, die ziehen.

Der Einhandhobel EHL 65 E von Festool bietet viel, wovon andere zu wenig haben – und umgekehrt.

Die Vorteile auf einen Blick.

Hervorragende Arbeitsergebnisse
- Vielseitiger Einsatz als Montagehobel durch die Hobelbreite von 65 mm.

Keine Nacharbeit
- Glattes Hobelbild durch einzigartiges Spiralmesser mit ziehendem Schnitt.
- Präzise Abtragleistung durch stufenlose Spantiefeneinstellung.
- Materialgerechtes Hobeln durch MMC-Elektronik mit gleichbleibender Schnittgeschwindigkeit.

Deutliche Zeitersparnis
- Mit der Einhandbedienung entfällt das Fixieren des Werkstücks.
- Schneller und einfacher Wechsel des Spiralmessers.
- Kein nachträglicher Reinigungsaufwand durch Spanabsaugung.

Sicherheit und Gesundheitsschutz
- Kein unkontrolliertes Rucken beim Einschalten durch Sanftanlauf.
- Stark reduzierte Geräuschbelastung durch schlagfreien Rundlauf des Spiralmessers mit ziehendem Schnitt.
- Ermüdungsfreies Arbeiten und sichere Führung durch ergonomische Griffgestaltung.

Geringe Maschinenkosten bzw. lange Lebensdauer
- Geringerer Verschleiß, da nur ein Messer erforderlich.
- Zusätzliche Absicherung durch 3 Jahre Garantie.

Systemvorteile

Da staunt der Fachmann...

...und der Laie wundert sich über die vielen Vorteile, die Festool einem scheinbar so ausgereiften Produkt wie dem Elektrohobel mitgegeben hat. Herausgekommen ist der **superleichte** Einpaß- und Kantenhobel Festool EHL 65 E, der **einen Handhobel überflüssig macht.**

Mit seinem minimalen Gewicht in Verbindung mit der ergonomischen Bauweise wird der EHL 65 E zum kompakten und leichten Einhandhobel. Deshalb brauchen Sie **auch bei längeren Arbeitseinsätzen keine Ermüdungserscheinungen** zu befürchten.

Und mit einer Hobelbreite von 65 mm ist er ideal als vollwertiger Montagehobel für nahezu alle Hobelarbeiten einsetzbar, da in 95% aller Anwendungen eine Hobelbreite von 65 mm völlig ausreichend ist.

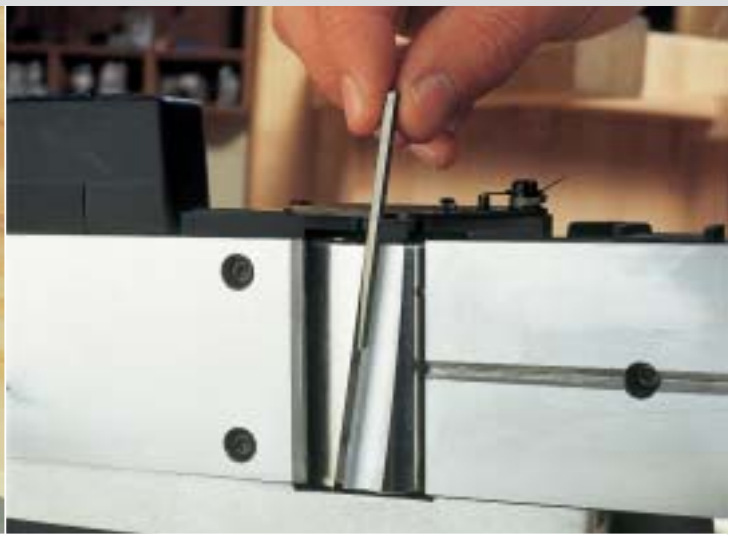

So einfach kann ein glattes Hobelbild entstehen.

Nur drei Schrauben sind zu lösen, um das Spiralmesser auszutauschen. Ein deutlicher Zeitgewinn.

Systemvergleich

Da geht was ab.

Im Gegensatz zu allen anderen Hobeln hat der EHL 65 E ein Spiralmesser. Das bietet gleich mehrere Vorteile.

Zum einen setzt das Messer nicht gleichzeitig über die gesamte Schneidenbreite zum Schnitt an (Hackschnitt), sondern zieht sich schräg und damit sanfter in das Werkstück hinein (ziehender Schnitt). Das verursacht eine **geringere Geräuschbelastung** und ergibt eine **perfekte Oberflächenqualität**.

Oberfläche durch ziehenden Schnitt.

Oberfläche durch hackenden Schnitt.

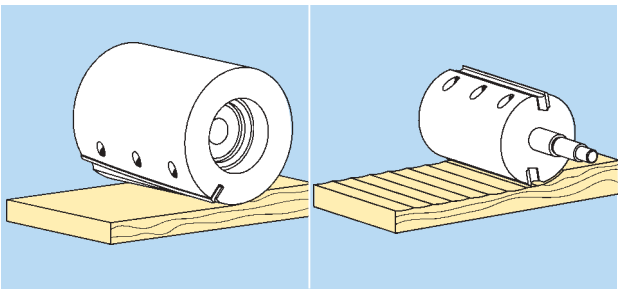

Wirtschaftlichkeit

An den Kosten schrauben.

Das einzigartige Spiralmesser mit dem ziehenden Schnitt bewirkt auch, daß Sie gleich dreifach sparen.

Erstens: Es ist nur ein Messer erforderlich. Damit **sparen Sie Materialkosten.** Zweitens: Durch den ziehenden Schnitt erreichen Sie ein optimales Arbeitsergebnis. Damit **sparen Sie sich eine zeitintensive Nacharbeit.** Drittens: Das Messer läßt sich schnell und leicht auswechseln. Dazu brauchen Sie nur drei Innensechskantschrauben zu lösen bzw. anzuziehen. Damit **sparen Sie Zeit.**

Und den für den Messerwechsel erforderlichen Sechskantschlüssel brauchen Sie nicht zu suchen, weil er eine eigene Halterung an der Maschine hat.

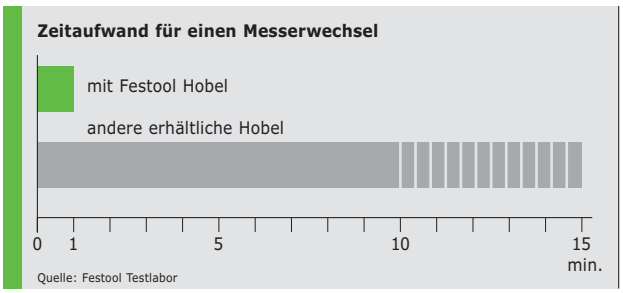

Hobeln
Der Hobel EHL 65 E – In jeder Hinsicht überzeugend.

Den EHL 65 E haben Sie in jeder Lage unter Kontrolle, weil er so leicht und handlich ist.

Ergonomie

Da greift man gerne zu.

Wer ständig zum Hobel greifen muß, stemmt am Tag so manches Kilo mehr als nötig. Doch mit dem EHL 65 E tun Sie sich wegen des **geringen Gewichts von nur 2,4 kg erheblich leichter.** Genau gesagt: bis zu 30 % leichter als mit einem vergleichbaren Elektrohobel. Alles in allem weist er eine kompakte, niedrige Bauform auf mit günstiger Schwerpunktlage und ergonomischer Griffgestaltung.

Festool hat bei der Entwicklung konsequent darauf geachtet, daß der Hobel gut in Ihrer Hand liegt; daß Sie ihn **bequem mit einer Hand führen und mit der anderen Hand das Werkstück fixieren können;** daß er „handzahm" anläuft und **keinen Höllenlärm macht** (wie viele andere).

Präzision

Genauer als gemessen.

Speziell bei Einpaßarbeiten kommt es häufig auf Millimeter an, die Sie so genau gar nicht messen können. Da sind vielmehr ein gutes Augenmaß und Erfahrung gefragt – und natürlich die Möglichkeit, jede Abtragsleistung präzise einzustellen, **damit Sie sich zeitraubende Nacharbeit von Hand ersparen.**

Beim EHL 65 E läßt sich mit dem handlichen Drehknopf die Spantiefe stufenlos einstellen und anhand der Skala genau ablesen. Somit erhalten Sie auch das Arbeitsergebnis, mit dem Sie rechnen.

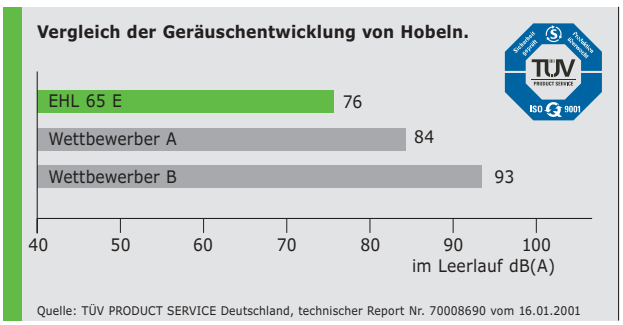

Stufenlos einstellbar: die Spantiefe.

Perfekt für die Arbeit in bewohnten Räumen: die Spanabsaugung mit einem Festool CLEANTEC Absaugmobil.

Das durchdachte, praxisgerechte Zubehör unterstützt Ihre professionelle Arbeit.

Anwendungen

Mal links, mal rechts.

Den EHL 65 E können Sie bei nahezu allen Einpaß- und Montagearbeiten einsetzen. Wenn Sie also Sockel, Kranzprofile, Abschlußblenden anpassen oder Rückwände, Falze, Türen oder auch Paßleisten nachhobeln, geht Ihnen der EHL 65 E leicht zur Hand.

Die Erfahrung mit anderen Hobeln zeigt, daß der Anschluß für die Spanabsaugung oft im Weg ist und damit die Arbeit mit dem Hobel behindert. Das kann Ihnen beim EHL 65 E nicht passieren, weil Sie den Anschluß nach Bedarf links- oder rechtsseitig setzen können und deshalb noch besser an Kanten und in Winkel kommen. Der Einsatz der Spanabsaugung ist eigentlich immer zu empfehlen, weil Sie **nachträgliche Reinigungsarbeiten vermeiden,** insbesondere in bewohnten Räumen.

Drunter und drüber.

So leicht, wie Sie den EHL 65 E über ein Werkstück bewegen, geht es auch umgekehrt: Mit der Stationäreinrichtung bewegen Sie das Werkstück über den Hobel. Das ist besonders praktisch bei allen Abricht- und Falzarbeiten, weil Sie dadurch **noch bequemer und präziser arbeiten.** Und die Montage ist ganz einfach, weil sie die Stationäreinrichtung bei Bedarf mit zwei Schraubzwingen sicher auf der Unterlage fixieren können.

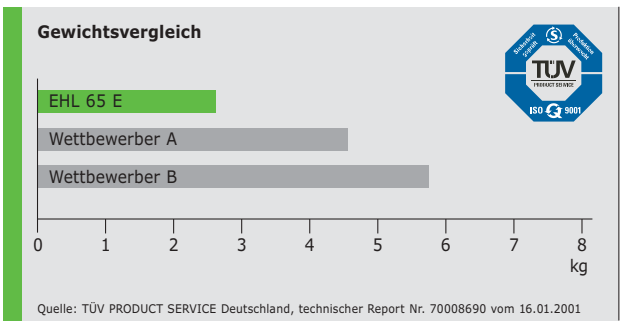

Hobeln
Der Hobel HL 850 EB – Ein starkes Stück.

Beim Hobeln von Fensterfalzen entfällt die lästige Nacharbeit, weil kein maschinenbedingter Rand stehenbleibt.

Die Vorteile auf einen Blick.

Hervorragende Arbeitsergebnisse
- Hohe Oberflächenqualität durch einzigartiges Spiralmesser mit ziehendem Schnitt.
- Strukturieren und Veredeln durch spezielle Hobelköpfe.

Keine Nacharbeit
- Unbegrenzt tiefes Falzen und randnahes Hobeln durch einseitig gelagerten Hobelkopf.
- Präzise Abtragsleistung durch stufenlose Spantiefeneinstellung bis 3,5 mm.
- Materialgerechtes Hobeln durch Elektronik mit gleichbleibender Schnittgeschwindigkeit.

Deutliche Zeitersparnis
- Schneller Austausch des Hobelkopfes durch einzigartige, patentierte Lagerung des Hobelkopfes.
- Schneller und einfacher Wechsel des Spiralmessers.
- Kein nachträglicher Reinigungsaufwand durch Spanabsaugung, frei wählbar links oder rechts.

Sicherheit und Gesundheitsschutz
- Stark reduzierte Geräuschbelastung durch schlagfreien Rundlauf des Spiralmessers mit ziehendem Schnitt.
- Sicherheit für Mitarbeiter und Werkstück durch Sicherheits-Schnell-Bremse SSB.

Geringe Maschinenkosten bzw. lange Lebensdauer
- Schonung der Maschine durch Sanftanlauf und Temperaturkontrolle.
- Zusätzliche Absicherung durch 3 Jahre Garantie.

Systemvorteile

Leben im toten Winkel.

Das randnahe Hobeln und Falzen mit dem Elektrohobel ist oft noch recht unvollkommen, weil maschinenbedingt ein Rand stehenbleibt. Der muß von Hand nachgearbeitet werden, sofern man keinen HL 850 EB einsetzt.

Mit dem Festool-Hobel HL 850 EB bringen Sie auch in den toten Winkel Leben, weil Sie die **volle Falzbreite hobeln können.** Diesen unschätzbaren Vorteil macht die einseitige Lagerung des Hobelkopfes möglich. Denn damit schließt der Hobelkopf auf der anderen Seite mit dem Hobelgehäuse bündig ab.

Für die Sicherheit ist dennoch gesorgt: Die seitliche Schutzklappe schwenkt mit zunehmender Falztiefe nach oben. Zum **sicheren und präzisen Anhobeln** können Sie die Schutzklappe auch vom Handgriff aus „fernbedienen", damit Sie freie Sicht auf den Hobelkopf haben und die Schutzklappe einziehen. Damit werden **randnahem Hobeln und Falzen auch in der Tiefe** keine Grenzen mehr gesetzt.

Ohne die Griffposition der Hände zu verändern, lassen sich alle wesentlichen Funktionen ausführen.

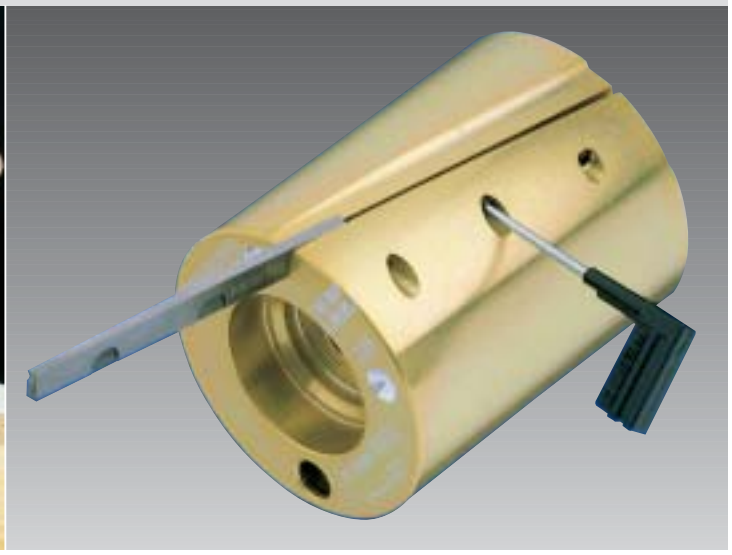

Nur drei Schrauben sind zu lösen, um das Spiralmesser auszutauschen. Ein deutlicher Zeitgewinn.

Ergonomie

Hobel als Handschmeichler?

Auch Hände, die gewohnt sind zuzupacken, merken es, wenn man ihnen etwas Gutes tut. Dieser Auffassung ist Festool jedenfalls. Deshalb hat Festool auch beim HL 850 EB darauf geachtet, daß beispielsweise der Griff der Hand anatomisch angepaßt ist. Dadurch **arbeiten Sie lange ermüdungsfrei.** Wichtig ist auch, daß alle Bedienelemente bequem erreichbar sind, sogar die Fernbedienung für die seitliche Schutzklappe.

Zur Ergonomie zählen auch Funktionen der Elektronik, so z. B. der Sanftanlauf. Denn der sonst übliche Ruck entfällt, den bekanntlich das Handgelenk auffangen muß. Die Konstantelektronik bietet den Effekt, daß die Arbeitsdrehzahl zugleich die Leerlaufdrehzahl ist. Das **reduziert die Geräuschbelastung.**

Bequem zu erreichen: der Hebel der Schutzklappe.

Anwendungsvergleich

Zieht alles glatt.

Wie schon der Hobel EHL 65 E ist natürlich auch der HL 850 EB mit dem einzigartigen Spiralmesser ausgestattet. Da sich das Messer schräg und damit sanfter in das Werkstück hineinzieht, entwickelt es weniger Geräusch bei **absolut glatter Oberfläche.**

Weil der Hobelkopf nur über ein Messer verfügt, **sparen Sie Zeit beim Messerwechsel** – das geht in weniger als einer Minute. Auch das Justieren des Messers entfällt, weil das Messer so genau eingepaßt ist, daß es gar nicht „schief liegen" kann.

Bei vielen Hobeln ist es doch so, daß in 50 % aller Fälle der Spanauswurf auf der verkehrten Seite und damit im Weg ist. Wie sehr die Festool-Ingenieure mit den Haken und Ösen der täglichen Praxis vertraut sind, beweist die bessere Lösung: Der Spanauswurf bzw. der Anschluß für die Spanabsaugung kann nach Belieben von links nach rechts gewechselt werden. Es gibt also keinen Grund mehr, wegen anschließender Reinigungsarbeiten Zeit zu verlieren.

Hobeln
Der Hobel EHL 850 EB – Komplettausstattung inklusive.

Hobelbreite 85 mm, Falztiefe unbegrenzt. Das bietet nur der HL 850 EB von Festool.

Sicheres Anfasen durch eine 90°-Nut in der Anlaufsohle.

Sicherheit

Sicher ist sicher.

850 Watt – knapp 1 PS – wollen gezügelt werden, wenn sie den Hobelkopf auf 10.000 Umdrehungen bringen. Um dem kräftigen Ruck beim Einschalten entgegenzuwirken, hat der HL 850 EB einen elektronisch geregelten Sanftanlauf. Das ist nicht nur sicherer und komfortabler, sondern bedeutet auch eine **längere Lebensdauer.**

Sicherheit bringt auch (der Name sagt es) die Sicherheits-Schnell-Bremse SSB. Innerhalb von 2 Sekunden wird der Hobel von der Höchstgeschwindigkeit auf Null gebremst. Während Sie den Hobel weglegen, steht er auch schon still. Dadurch und dank der automatischen Parkeinrichtung **wird die Oberfläche der Werkstücke nicht versehentlich beschädigt.**

Präzision

Läuft alles glatt…

Handwerkerprofis haben Anspruch auf Werkzeug, das in jedem Detail durchdacht ist. Beim Hobel HL 850 EB ist ein gutes Beispiel für durchdachte Technik die 90°-V-Nut in der Einlaufsohle. Diese bewirkt, daß **der Hobel beim Anfasen von Brettern und Balken weder abrutscht noch verläuft.** Zum sicheren und konturgenauen Anfasen brauchen Sie nur anzusetzen, und alles läuft glatt.

Die stufenlose Spantiefeneinstellung ist ebenfalls beispielhaft. Direkt vom Griff aus können Sie die Spantiefe während des Hobelvorgangs, ohne abzusetzen, von 0 bis 3,5 mm korrigieren.

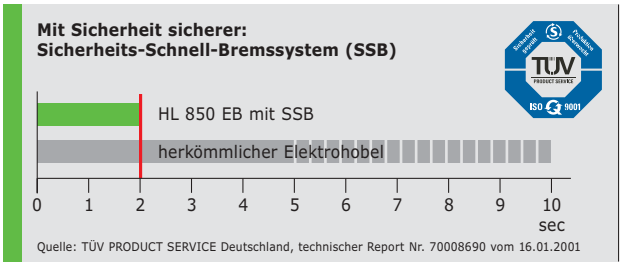

Spantiefen-einstellung.

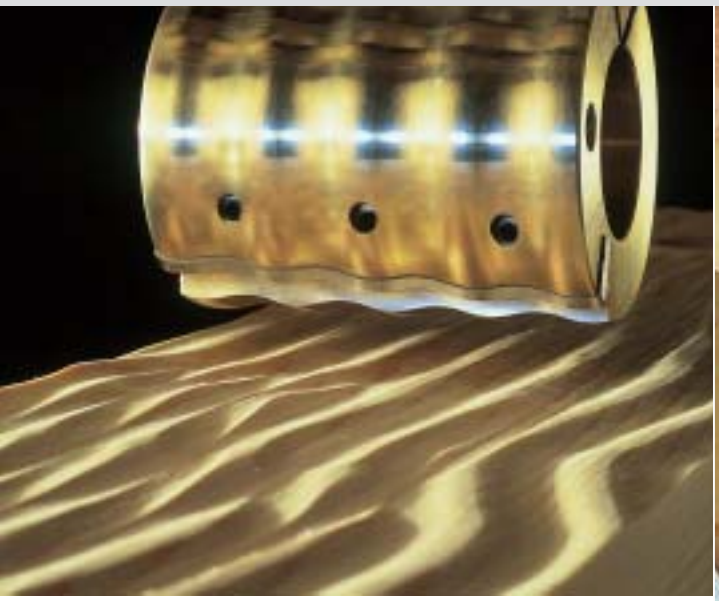

Zum rustikalen Strukturieren von Oberflächen kann der Hobelkopf einfach ausgetauscht werden.

Vom mobilen Handhobel zum Stationärgerät. So kann man den HL 850 EB für unterschiedlichste Arbeiten nutzen.

...oder mit Struktur.

Ansprechend und lebendig können wechselnde Oberflächenstrukturen wirken. Diese erreichen Sie durch einfaches Austauschen des Hobelkopfes. Drei Rustikal-Hobelköpfe liefern **exzellente Arbeitsergebnisse bei der Veredelung von Holzoberflächen.**

Veredeln von Oberflächen mit Strukturen:
„fein" „grob" „Welle"

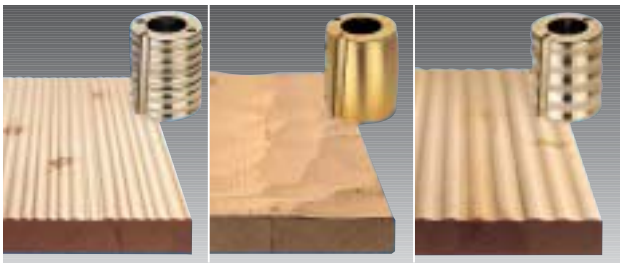

Anwendungen

Fixiert – und fertig.

Wenn Sie häufig kleinere Werkstücke zu bearbeiten haben, ist mitunter die stationäre Nutzung des Hobels bequemer. So haben Sie **beide Hände für die Führung des Werkstücks frei.** Die Umrüstung des HL 850 EB ist ganz einfach. Sie spannen den Hobel in die Stationäreinheit SE-HL ein und können im Handumdrehen loslegen.

An die Stationäreinheit können Sie zudem den Winkelanschlag WA-HL anbringen und haben somit eine vollwertige Einrichtung zum **präzisen Fasen in jedem Winkel von 90° bis 45°.** Die große Auflage unterstützt Sie beim sicheren Führen des Werkstücks.

Hobeln
Das Festool-System.

Alle Festool-Zubehörteile und -einrichtungen sind perfekt auf Ihre Kombinationsfähigkeit mit den Elektrowerkzeugen abgestimmt.

Zubehör –
Das gehört dazu.

Erst das Festool-Zubehör macht die vielfältigen Anwendungsmöglichkeiten der Hobel komplett nutzbar oder erleichtert sie wesentlich.

Die Stationäreinrichtung ist mit zwei Schraubzwingen befestigt. Auch der Winkelanschlag (nur für HL 850 EB) ist leicht zu montieren. Damit wird das Abrichten und Falzen noch sicherer, schneller und bequemer. Auch der Parallelanschlag und der Falztiefenanschlag machen das Hobeln einfacher.

Für den schnellen, „kleinen" Einsatz ist der Spänefangbeutel bestens geeignet.

→ Zubehör Hobeln ab Seite 178

CLEANTEC –
Wo gehobelt wird...

... fallen keine Späne mehr, sondern sie werden sofort abgesaugt. Dafür gibt es Festool CLEANTEC Absaugmobile, je nach Einsatzzweck mit unterschiedlichem Fassungsvermögen.

Bei beiden Hobeln ist der Absauganschluß wechselseitig links und rechts anschließbar. Sie brauchen also nie wieder Zeit zu vergeuden, weil Sie Hobelspäne nachträglich beseitigen müssen.

→ CLEANTEC ab Seite 264

Systainer/Sys-Port –
Ordnung von Ort zu Ort.

Egal, was Sie alles unterbringen wollen, damit Sie es schnell wiederfinden – im Prinzip ist Systainer die Ordnung selbst. Damit bewahren Sie übersichtlich auf, was in der Werkstatt und auf der Baustelle aufgeräumt gehört: Maschinen, Zubehör, Geräte, Werkzeug, Kleinteile, Verbrauchsmaterial... Und der Riesenvorteil außerdem: Sie tragen die benötigte Ausrüstung bequem von einem Ort zum anderen, ohne lange hin und her zuräumen oder gar zu suchen.

Die Systainer lassen sich nicht nur perfekt stapeln und miteinander verbinden, sondern mit dem Systainer-Port auch zu einem perfekten Ordnungssystem in der Werkstatt ausbauen.

→ Systainer ab Seite 370

Einhandhobel EHL 65 E

Leicht, handlich und leistungsstark.

- Ermüdungsfreies Arbeiten bei Einpaßarbeiten durch das um bis zu 30 % geringere Gewicht als bei vergleichbaren Hobel.
- Zeitsparender Messerwechsel durch einzigartiges Spiralhobelmesser ohne Flugkreiseinstellung.
- Optimale Handhabung dank geringer Bauhöhe und ergonomischer Griffgestaltung.
- Höchste Oberflächengüte sowie niedriges Arbeitsgeräusch durch den ziehenden Schnitt des Spiralhobelmessers.
- Keine zeitaufwendigen Reinigungsarbeiten durch die serienmäßige Anschlußmöglichkeit für ein Absauggerät. Der Spanauswurf ist wahlweise rechts oder links ansteckbar.
- Ideal als Montagehobel für alle Kanten- und Einpaßarbeiten.

Leistungsaufnahme	720 W
Drehzahl der Hobelwelle	15600 min^{-1}
Hobelbreite	65 mm
Spanabnahme	0 – 4 mm
Anschluß für Staubabsaugung Ø	27 mm
Geräusch im Leerlauf	76 dB(A)
Gewicht	2,4 kg

mit Elektronik
Lieferumfang: Parallelanschlag, Bedienungswerkzeug

+ **EHL 65 E-Plus**
Im Systainer
Bestell-Nr.: 574530

Hobel HL 850 EB

Hobeln ohne Grenzen.

- Er kann, was keiner kann: unbegrenzt tief falzen und randnah hobeln dank der einzigartigen, patentierten, einseitigen Lagerung des Hobelkopfes.
- Enorme Zeitersparnis beim Messerwechsel durch das einzigartige Spiralhobelmesser ohne Flugkreiseinstellung.
- Hohe Vorschubleistung selbst bei maximaler Spantiefe durch moderne Elektronik für gleichmäßige Kraftentfaltung und gleichbleibende Schnittgeschwindigkeit.
- Höchste Sicherheit beim Arbeiten dank Sicherheits-Schnellbremse SSB.
- Maximale Oberflächengüte sowie geringe Geräuschbelastung durch den ziehenden Schnitt des Spiralmessers.

Leistungsaufnahme	850 W
Drehzahl der Hobelwelle	11000 min^{-1}
Hobelbreite	82 mm
Spanabnahme	0 – 3,5 mm
Falztiefe unbegrenzt	–
Anschluß für Staubabsaugung Ø	36 mm
Geräusch im Leerlauf	79 dB(A)
Gewicht	3,9 kg

mit Elektronik
Lieferumfang: Parallelanschlag, Falztiefenanschlag, Bedienungswerkzeug

+ **HL 850 EB-Plus**
Im Systainer
Bestell-Nr.: 574521

Hobeln
Hobelköpfe und -messer

Hobelkopf für HL 850

Benennung und Anwendung	Typ	Bestell-Nr.
Hobelkopf Standard-Ausführung; mit HM-Spiralmesser HM82SD	HK 82 SD	484520
Hobelkopf Rustikal-Ausführung fein; mit HSS-Spiralmesser HS 82 RF	HK 82 RF	484521
Hobelkopf Rustikal-Ausführung grob; mit HSS-Spiralmesser HS 82 RG	HK 82 RG	484522
Hobelkopf Rustikal-Ausführung Welle; mit HSS-Spiralmesser HS 82 RW	HK 82 RW	485331

Spiralmesser

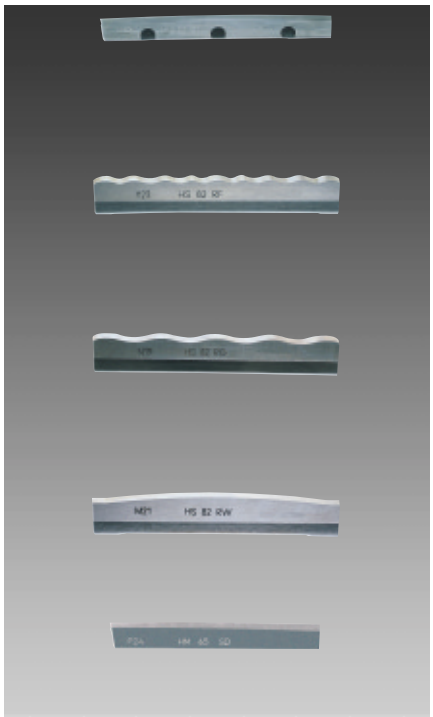

Benennung und Anwendung	Typ	Bestell-Nr.
Spiralmesser HM-Standard-Ausführung **für Hobelkopf HK 82 SD**	HM 82 SD	484515
Spiralmesser HSS-Rustikal-Ausführung fein **für Hobelkopf HK 82 RF**	HS 82 RF	484518
Spiralmesser HSS-Rustikal-Ausführung grob **für Hobelkopf HK 82 RG**	HS 82 RG	484519
Spiralmesser HSS-Rustikal-Ausführung Welle **für Hobelkopf HK 82 RW**	HS 82 RW	485332
Hobelmesser HM **für EHL 65**	HM 65	488503

Stationär-Einrichtung

Benennung und Anwendung	Typ	Bestell-Nr.
Stationär-Einrichtung (ohne Hobel) für stationäres Abrichten und Falzen; schwenkbare Schutzhaube, Profilplatte mit Antirutschbelag, inklusive Schnittiefenskala **für EHL 65**	SE-EHL	488524
für HL 850	SE-HL	485017

Zubehör für Stationäreinrichtung

Benennung und Anwendung	Typ	Bestell-Nr.
Schraubzwingen Ganzstahlausführung Spannweite: 120 mm, Packungsinhalt: 2	FSZ 120/2	489570
Winkelanschlag für HL 850 EB zum Hobeln von Winkeln 0-45°; auch als Anschlag für Stationär-Einrichtung SE-HL Anschlagfläche Länge x Höhe: 350 x 75 mm	WA-HL	485018

sonstiges Zubehör

Benennung und Anwendung	Typ	Bestell-Nr.
Parallelanschlag zur seitlichen Führung, einstellbar von 0-82 mm **für EHL 65**	PA-EHL	488544
für HL 850	PA-HL	484513
Falztiefenanschlag für Falztiefen von 0-30 mm **für EHL 65**	FA-EHL	488543
für HL 850	FA-HL	484512
Spänefangbeutel ohne Absaug-Adapter **für EHL 65**	SB-EHL	488566
mit Absaug-Adapter **für HL 850**	SB-HL	484509
Absaug-Adapter für SB-HL für Spänefangbeutel und Saugschlauch mit Muffe; (ohne Abbildung)	AD-HL	484507
Systainer Systainer-Größe: SYS2	SYS-EHL	488567
Systainer-Größe: SYS3	SYS-HL-850	488989

Saugen kann man sich schwer machen.

Oder leicht nehmen.

FESTOOL

Saugen
Das Absaugmobil *CT MINI* – Klein und mobil.

Klein und stark: Der CT MINI ist der ideale Partner für unterwegs.

Die Vorteile auf einen Blick.

Zeitersparnis und Mobilität
- Höchste Mobilität ohne Schlauch- und Kabelwirrwarr dank des integrierten Schlauch- und Netzkabeldepots.
- Bequemes Handling beim Transport dank geringem Gewicht, einer günstigen Schwerpunktlage und dem ergonomisch geformten Tragegriff.
- Sicherung im Fahrzeug oder am Arbeitsplatz durch die integrierte Feststellbremse.
- Sicheres Fixieren von Systainern durch den integrierten Sys-Dock.
- Jederzeit griffbereiter Ersatz-Filtersack durch ein leicht zugängliches Staufach.
- Zeitersparnis durch Fernbedienung direkt vom Elektrowerkzeug aus über die integrierte Ein- und Ausschaltautomatik.

Hervorragende Arbeitsergebnisse
- Perfekte Absaugleistung durch eine ideal auf den Einsatzzweck abgestimmte Turbine mit stufenloser Saugkraftregulierung.
- Komplette Schlauchentleerung beim Abschalten durch Abschaltverzögerung.

Systemvorteile

Klein, aber oho! Saubermachen an fast jedem Ort.

Wer auch auf kleinstem Raum sauber und flexibel arbeiten möchte, hat mit dem **CT MINI** den richtigen Partner. Das kleine Absaugmobil ist **die kompakte und mobile Lösung** für den Montageeinsatz. Regelbare Saugleistung und hohe Zuverlässigkeit sowie ein robustes Gehäuse und Fahrgestell gehören zu seinen Stärken.

Viele praktische Details sorgen dafür, daß der Kleine unterwegs eine gute Figur macht: Schlauch- und Netzkabeldepot, integrierte Feststellbremse, Sys-Dock zur Systainerfixierung, Filtersack-Staufach, Ein-/Ausschaltautomatik, Saugkraftregulierung, Abschaltverzögerung. Und für das **Aufsaugen von Flüssigkeiten** bietet der LevelStop eine einfache, sichere Lösung: Er schaltet das Gerät automatisch ab.

Der CT MINI ist damit die ideale Ergänzung zum bewährten CT Absaugmobil-Programm. Festool hat jetzt für praktisch jeden Einsatzzweck das ideale Absaugmobil.

Das neuartige Prinzip der Feststellbremse hebt die Doppel-Lenkrollen vom Boden ab und sorgt damit überall für Standfestigkeit.

Mobil, selbst dann, wenn es eng wird.

Systemvergleich

Ein kleiner Sauger macht mobil.

Der CT MINI ist ein echter Profi im mobilen Einsatz. **Beim Transport und am Arbeitsplatz** ist er **immer sicher fixiert**. Dank des innovativen Prinzips der integrierten Feststellbremse. Dabei werden die Doppel-Lenkrollen vom Boden abgehoben und so ein Wegdrehen verhindert. Und mit dem Sys-Dock kann der CT MINI ganz bequem zum **Montageeinsatzmobil** ausgebaut werden.

Aufgrund seiner kompakten Bauweise, des mittig angebrachten Tragegriffs und seiner optimalen Schwerpunktlage **läßt sich der CT MINI sehr leicht tragen**. Der Schlauch und das Kabel stören dabei nicht – sie sind optimal im **Schlauch- und Netzkabeldepot** untergebracht.

So klein er ist, so groß ist sein Appetit auf Staub und Schmutz – mit 7,5 l Filtersackvolumen. Wie für alle CT Absaugmobile gilt auch für den CT MINI: Der Filtersack kann bis nahezu 100% befüllt werden. Und ist der Filtersack doch mal voll, haben Sie den mitgelieferten **Ersatz-Filtersack im separaten Staufach** überall dabei.

Der Sys-Dock macht Systainer kompatibel.

Hier sind Schlauch und Kabel schnell und einfach verstaut.

Saugen
Der *CT MINI* – Überall sofort im Einsatz.

Vielseitig: egal, ob in der Fahrzeugendreinigung oder bei vielfältigen Montageeinsätzen. Mit dem CT MINI liegen Sie immer richtig.

Anwendungen

So räumt man in Problemzonen auf.

Überall, wo **geringe bis mittlere Staub- und Schmutzmengen** anfallen, ist der CT MINI in seinem Element. Bei der **Endreinigung nach Wohnungsrenovierungen** und bei Montagearbeiten wird er zum mobilen Helfer. Sein Vorteil: Er kann überallhin mitgenommen werden. Außerdem ist er für das Absaugen an Elektrowerkzeugen bei **kleineren oder kurzzeitigen Schleif-, Fräs-, Säge- und Bohrarbeiten** bestens geeignet.

Reinigungsarbeiten in und um das Fahrzeug bei der Fahrzeugaufbereitung oder die Endreinigung nach Reparatur- und Lackierarbeiten erfordern ein kompaktes, wendiges Absauggerät und funktionelles Zubehör.

Hier zeigt der CT MINI, was er kann.

Auch die **Bodenreinigung in Arbeits-, Büro- und privat genutzten Räumen** übernimmt der mobile Saugstarke mit dem optional erhältlichen Zubehör professionell und einwandfrei.

Ideal für die Wartung unterwegs: Der **Hauptfilter läßt sich schnell und einfach ohne Hilfsmittel wechseln**. Mit einem Handgriff, ganz ohne Werkzeug.

Jederzeit griffbereit: der Ersatz-Filtersack.

Ein Handgriff und der CT MINI ist wieder im Einsatz: Wechseln des Hauptfilters ganz ohne Werkzeug.

CT MINI

Das kleine, praktische Absaugmobil.

- Höchste Mobilität beim Transport durch ein integriertes Schlauch- und Netzkabeldepot.
- Einfaches und bequemes Handling beim Transport dank geringem Gewicht, günstiger Schwerpunktlage und einem ergonomisch geformten Tragegriff.
- Sicherer Stand im Transportfahrzeug und am Arbeitsplatz durch die integrierte Feststellbremse.
- Systainer lassen sich einfach und sicher ankoppeln dank des integrierten Sys-Docks.

Leistungsaufnahme	400 – 1200 Watt
Anschlußwert Gerätesteckdose max.	2400 W
Volumenstrom max.	2800 l/m
Unterdruck max.	20000 Pascal (200 mbar)
Filteroberfläche	5000 cm²
Netzanschlußkabel, gummiisoliert	7,5 m
Behälter-/Filtersackvolumen max.	10/7,5 l
Abmessung [L x B x H]	440 x 340 x 420 mm
Gewicht	9,5 kg

mit Elektronik
Lieferumfang:
CT MINI
Saugschlauch D 22 x 3,5 m-AS mit Winkel-Drehausgleich, 1 Filtersack montiert, Ersatz-Filtersack im Staufach beigepackt

Im Karton
Bestell-Nr.: 583 355

CT MINI Zubehör

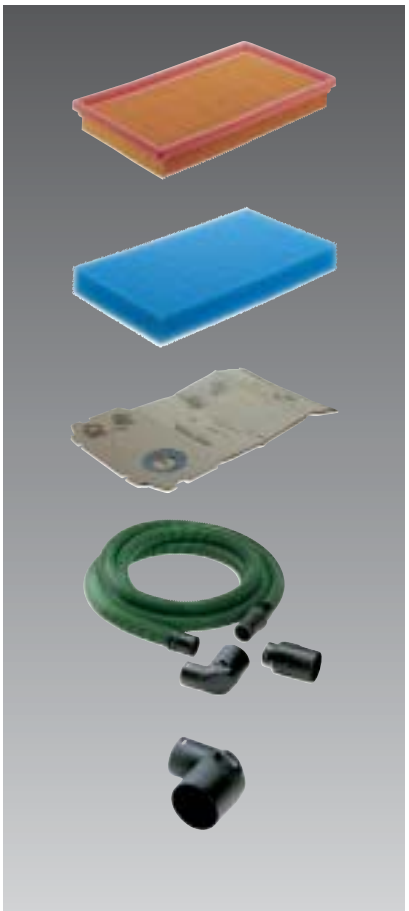

Benennung und Anwendung	Typ	Bestell-Nr.
Hauptfilter (als Ersatz) für Absaugmobil CT MINI, Packungsinhalt: 1	HF-CT MINI	456790
Naßfilter für Absaugmobil CT MINI, Packungsinhalt: 1	NF-CT MINI	456805
Filtersack für Absaugmobil CT MINI, Packungsinhalt: 5	FIS-CT MINI	456772
Saugschlauch D 22 Antistatic (als Ersatz) mit Winkel-Drehausgleich D 27 und Anschlußmuffe D 22	D 22 x 3,5 m-AS	456745
Winkel-Drehausgleich (als Ersatz) zum Anschluß der Festool Saugschläuche D 22 und D 27, Packungsinhalt: 1	D 27 DAG-90 Grad-AS	456806

Saugen
CLEANTEC® Absaugmobile – Atmen Sie auf, aber praktisch nichts ein!

Sauberkeit braucht Technik: CLEANTEC Absaugmobile der Reihen CT und CTM bringen mit vielen Detaillösungen Bewegung in den Markt.

Die Vorteile auf einen Blick.

Hervorragende Arbeitsergebnisse
- Perfekte Absaugleistung durch stufenlose Saugkraftregulierung.
- Große Arbeitserleichterung durch Kabelaufwicklung, Schubbügel, Zubehördepot und Staufächer.
- Maximale Flexibilität durch Naß- und Trockensaugen ohne Umbau.

Keine Nacharbeit
- Komplette Schlauchentleerung beim Abschalten dank Abschaltverzögerung.

Deutliche Zeitersparnis
- Optimales Handling durch große Abstellmöglichkeiten und einfachen Transport zusätzlicher Geräte mit Sys-Dock.
- Problemloser Filtersackwechsel durch arretierbaren Saugkopf und keine störenden Kanten.
- Zeitersparnis durch Fernbedienung direkt vom Elektrowerkzeug aus (Ein-/Ausschaltautomatik).

Geringe Maschinenkosten bzw. lange Lebensdauer
- Maximale Wirtschaftlichkeit durch 95%ige Volumenausnutzung des Filtersack-/Behältervolumens.

Sicherheit und Gesundheitsschutz
- Hohe Arbeitssicherheit durch sichere Systainer-Fixierung per Arretierschieber.
- Sicheres Führen des Gerätes und höchste Mobilität durch robustes Fahrgestell mit großdimensionierten Rädern.
- Zusätzliche Absicherung durch 3 Jahre Garantie.

Systemvorteile

So macht der Staub sich aus dem Staub.

Wo gearbeitet wird, fällt Staub und Schmutz an: beim **Schleifen, Fräsen, Sägen oder Bohren.** Dieser Staub beeinträchtigt aber das Arbeitsergebnis und Ihre Gesundheit. Deshalb ist es von hoher Bedeutung, Staub und Schmutz so schnell wie möglich wieder zu entfernen. Am besten gleich dort, wo er anfällt: direkt am Gerät.

Mit den CLEANTEC Absaugmobilen verfügt Festool – mit zwei Baureihen und insgesamt 13 Modellen – über eine komplette Produktpalette für alle Anforderungen beim Absaugen von Stäuben und Schmutz: Mit ihrem durchdachten Konstruktionsprinzip als mobiler Werkzeugwagen, ihrer überzeugenden Absaugleistung und ihrem umfangreichen Zubehör sowie einer Reihe von Detaillösungen, die die **Arbeit erleichtern,** sind sie die optimale Lösung für viele Anwendungen. Denn sie schaffen Sauberkeit bis in die kleinste Ecke – und zwar systematisch.

Saubere Arbeit ist auch eine Frage der Ordnung...

...und hier das Ordnungsprinzip.

Systemvergleich

Sauberkeit kann man organisieren.

Sauberkeit fängt bei der Ordnung am Arbeitsplatz an. Allzu oft herrscht dort allerdings Chaos, weil es keine geeigneten Ablagen gibt, nichts seinen festen Platz hat, man mehr Zeit mit Suchen als mit Saubermachen verbringt und jede Menge Umwege machen muß. Dabei bleiben nicht nur viel Zeit, sondern auch jede Menge Nerven auf der Strecke.

Es geht aber auch anders: Mit **planen Ablageflächen**, Arretierungen für das sichere **Fixieren eines Systainers, Staufächern** für das Zubehör, praktischer **Kabelaufwicklung** und komfortablem **Schubbügel** mit **integriertem Zubehördepot.**

Neben ihrer Funktion als Absaugmobile für Stäube und Späne bei der Arbeit mit Elektro- und Druckluftwerkzeugen können Sie CLEANTEC Absaugmobile natürlich auch **zur Reinigung der Werkstatt** und natürlich auch **zum Aufsaugen von Flüssigkeiten** nutzen.

Alles nur eine Frage der optimalen Organisation. Alles inklusive bei CLEANTEC Absaugmobilen von Festool – und zwar in unterschiedlichem Umfang, je nach Modell.

Wo gibts denn sowas?

Sys-Dock, eine einzigartige Verbindung zwischen Systainer und Absaugmobil.

Integrierte Staufächer für alles, was man ständig zur Hand haben muß.

Alles an seinem Platz: Kabelaufwicklung und Zubehör-Port.

Wenn beim Aufsaugen von Flüssigkeiten der zulässige Pegel erreicht ist, schaltet sich LevelStop ein.

Mit CLEANTEC ist die Arbeit, ob trocken oder naß, ein reines Vergnügen und eine saubere Sache.

Elektronik

Technik ohne lange Leitung.

Die leistungsstarke Technik wird durch intelligente Elektronik überwacht. Und zwar vom Einschalten bis zum Abschalten.
Der **Sanftanlauf verhindert Stromspitzen** durch zeitverzögertes Einschalten von CLEANTEC Absaugmobil und Werkzeug und verhindert das unerwünschte Ansprechen der Sicherung. **Die stufenlose Saugkraftregulierung** sorgt dafür, daß immer so viel Leistung zur Verfügung steht, wie gerade benötigt wird – oder so wenig.
Beim **Aufsaugen von Flüssigkeiten schaltet LevelStop den Antrieb rechtzeitig ab.** Dadurch läuft nichts über, wird der Motor geschützt und die Lebensdauer erhöht. Die Abschaltverzögerung garantiert, daß beim Abschalten des Gerätes der **Schlauch immer komplett entleert** wird.

Sanftanlauf verhindert Stromspitzen

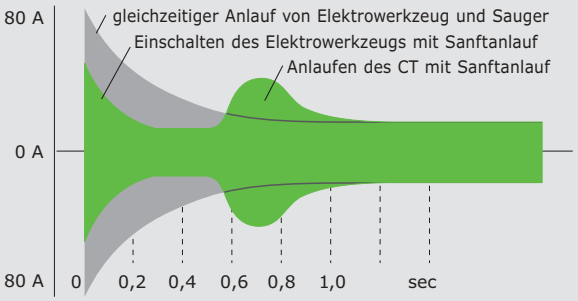

Sicherheit

Statt dicker Luft: Höchste Sicherheitsnormen!

CLEANTEC Absaugmobile halten nicht nur Ihren Arbeitsplatz sauber, sondern auch Ihre Lunge: Sie sind ein unverzichtbarer Beitrag zu **aktivem Gesundheitsschutz** und auch mit Zulassung der Staubklasse M für gesundheitsgefährdende Stäube erhältlich. Das heißt ganz konkret, daß sie nach EN Norm 60 335 einen **maximalen Abscheidegrad von mehr als 99,9 %** haben.

Aber damit nicht genug: Die FlowDetect Volumenstromkontrolle überwacht ständig die Mindestluftgeschwindigkeit von 20 m/sec und zeigt eine Unterschreitung mit einem akustischen Signal an.

Aus der aktuellen Vorschriftenlage.

Gemäß der Europanorm EN Norm 60 335 und der weltweit gültigen IEC-Norm sind bei bestimmten gesundheitsgefährdenden Stäuben Sauger mit Zulassung der Staubklasse M zu verwenden.

Holzstäube, wie etwa Buchen- oder Eichenholzstäube, gehören dazu. Deshalb sind in Deutschland für die Holzbearbeitung Absauggeräte mit Zulassung der Staubklasse M vorgeschrieben.

Große Rollen erleichtern den Transport auf Treppen und der praktische Tragegriff auf dem Gerüst.

Das einzige Werkzeug, das Sie zum Wechseln des Flachfilters brauchen, sind Ihre Hände.

Handhabung

Vorteile zum Greifen. Und Begreifen.

Damit Profis die Arbeit so leicht wie möglich von der Hand geht, haben CLEANTEC Absaugmobile eine Reihe durchdachter Details:

Für **höchste Mobilität** sorgen der ausziehbare Tragegriff bzw. der Schubbügel **mit integriertem Zubehör-Depot.** Mit dem **zusätzlichen Stauraum,** mit je nach Modell bis zu 3 Staufächern, sind Sie für alle Saugaufgaben gerüstet. Große Rollen **erleichtern den Transport** auch auf schwierigem Untergrund, und die Feststellbremsen sorgen für **sicheren Stand.**
Durch das raffinierte Drehgelenk ist der Absaugmobilkopf nicht nur einfach in Parkposition zu bringen – auch für die Demontage des Saugkopfs brauchen Sie nur das Werkzeug, das Sie sowieso immer am Mann haben: Ihre Hände – sonst nichts. Danach sind Behälter und Fahrgestell ebenso gefahrlos wie **einfach zu reinigen**.

Selbstverständlich besitzen alle CLEANTEC Absaugmobile **Antistatik-Ausrüstung** – ein zusätzliches Plus in Sachen Sicherheit.

Schnell wechseln statt lang warten.

Je weniger Zeit Sie mit der Wartung verlieren, um so mehr Zeit können Sie darauf verwenden, womit Sie Geld verdienen: auf Ihre eigentliche Arbeit. Darum verfügen CLEANTEC Absaugmobile über Flachfilter mit bis zu viermal größerer Oberfläche als bisherige Patronenfilter. Das heißt: Die **Standzeit ist länger.** Und die **Zeit zum Filterwechsel ist kürzer** – weil völlig werkzeuglos. Die integrierte Abreinigungsvorrichtung der Flachfilter macht das Saubermachen der Filter so einfach wie möglich – ein Handgriff, und fertig.

Zum Thema Sonderzubehör: **Die einzigartige M-Faltung** der Longlife-Hauptfilter verhindert das schnelle Zusetzen des Filters und garantiert eine perfekte Abreinigung durch die Abrüttelvorrichtung der CLEANTEC Absaugmobile. Als weiteres Zubehör gibt es auch den **wiederverwendbaren Longlife-Filtersack** oder auch einen speziellen Schmutzbehälter.

Longlife-Hauptfilter *Longlife-Filtersack*

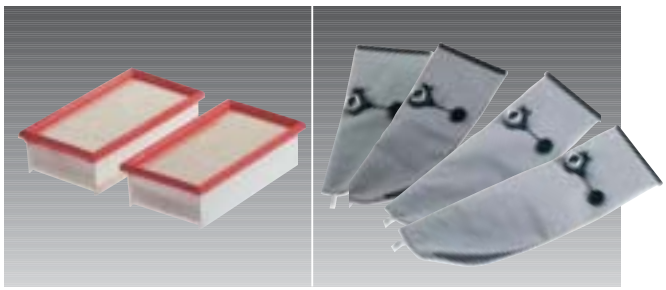

Saugen
CLEANTEC® Absaugmobile – Saubermachen leicht gemacht.

Mit CLEANTEC klappt es besser:
Deckel in Parkposition – und Filtersackwechsel einfach von oben. Und dank der optimalen Volumenausnutzung bei der Befüllung arbeiten Sie auch noch wirtschaftlich.

Wirtschaftlichkeit

So filtert man Profit heraus.

Je mehr Nutzen in einem Absaugmobil stecken, um so mehr Wirtschaftlichkeit können Sie aus ihm herausholen:
Erstens **mehr Zeitersparnis** durch raschen Filtersackwechsel von oben durch die praktische Parkposition des Absaugmobil-Kopfes.
Zweitens mehr **Volumenausnutzung des Behälters** – bei CLEANTEC sogar **bis zu 95%.** Dies resultiert aus der Tatsache, daß die Befüllung des Filtersacks im Gegensatz zu den meisten Geräten auf dem Markt von oben nach unten vor sich geht. Und zwar mit dem erfreulichen Nebeneffekt, daß dieser hohe Ausnutzungsgrad auch einen **geringeren Filtersackverbrauch** bedeutet.

Unterm Strich bedeutet das für Sie: **Staubsäcke gespart, Arbeit gespart, Zeit gespart und Geld gespart.** Profis holen alles raus, was in CLEANTEC drinsteckt.

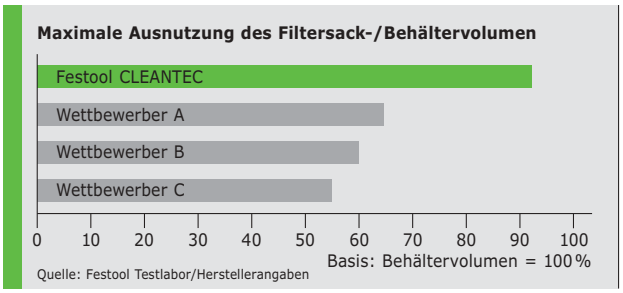

Volumen ausnutzen, Kosten sparen.

Die Bilder oben zeigen, wo die Vorteile des CT Absaugmobils stecken: Eine weitgehend glatte Innenkontur der Behälter ohne problematische Hinterschneidungen. Keine in den Behälter ragenden Filterelemente oder Gehäuseteile. Freies Entfalten des Filtersacks ohne störende Faltungen oder Knickungen ums Eck.

Das alles garantiert eine gleichmäßige Befüllung bei **nahezu 100 %iger Ausnutzung** des Filtersackvolumens – während herkömmliche Absauggeräte meist nur 70–80 % erreichen. Das zahlt sich für Sie ganz konkret aus: 4 CT Absaugmobil-Filtersäcke nehmen die gleiche Staubmenge auf wie 5 herkömmliche Filtersäcke. Bei durchschnittlichen 2 Filtersackwechseln pro Woche **sparen Sie so ca. 20 Filtersäcke im Jahr.**

CLEANTEC gibt auch Schimmelpilzen den Rest.

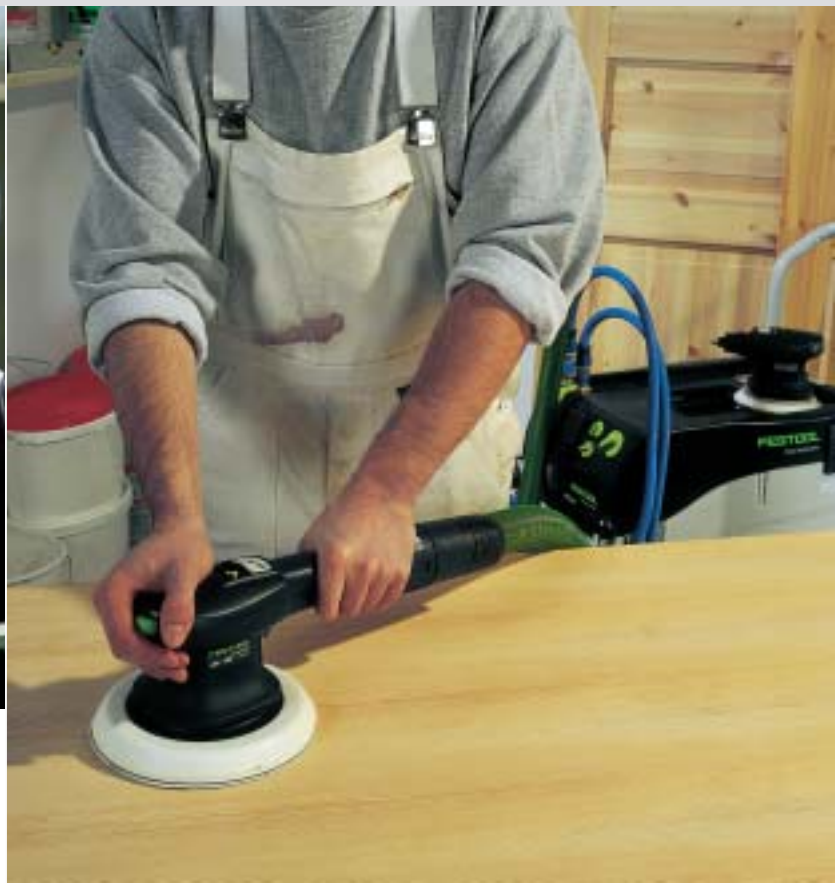

In Verbindung mit Druckluft-Werkzeug können Sie mit CLEANTEC Ihren Arbeitsbereich erweitern.

Spezialanwendung

Keine Chance für Schimmel.

Bei gesundheitsgefährdendem Schimmelpilzbefall muß man unbedingt auf Nummer Sicher gehen. CLEANTEC macht damit kurzen Prozeß. Ob nur oberflächlich beim Entfernen sichtbarer Schimmelpilzkulturen oder in die Tiefe gehend bei der Beseitigung von mit Schimmelpilz durchsetztem Putz sowie Mauerwerk – zum Beispiel mit der Sanierungsfräse SAF 750 –: **99,9 % der Schimmelpilzsporen und des belasteten Staubs bleiben schon im Filtersack und Hauptfilter hängen.** Und über die integrierte Blaseinrichtung können Sie auch noch den Rest über einen angeschlossenen Saugschlauch ins Freie befördern. Das ist vor allem beim Sanieren wichtig, um einen erneuten Befall zu verhindern.

Schimmelpilzsanierung ist topaktuell, aber längst nicht die einzige Spezialanwendung: Ob **gesundheitsgefährdende, krebserregende oder explosive Stäube,** ob spezielle Einsätze in Industrie und Handwerk – Festool hat das **Know-how und die Technik für die optimale Lösung** Ihres speziellen Absaugproblems.

Arbeiten mit Hochdruck.

CLEANTEC Absaugmobile in der LE-Ausstattung sind für den Einsatz in Verbindung mit **allen Druckluftwerkzeugen** bestens geeignet. Genauso wie bei Verwendung von Elektrogeräten findet die Fernsteuerung direkt über das jeweilige Druckluftwerkzeug statt.

Kein Wunder, sind doch CLEANTEC Absaugmobile von Festool voll kompatibel mit Druckluft- und Elektrowerkzeugen – sogar für Geräte von Wettbewerbern. Dabei sind beide Systeme unabhängig voneinander sowie **parallel zu betreiben.**

Mit dem **nachrüstbaren Druckluftmodul** finden Druckluftgeräte auch Anschluß an Ihr bereits vorhandenes CLEANTEC Absaugmobil ohne Druckluftausstattung.

Saugen
CLEANTEC® Absaugmobile – Bleiben Sie sauber; mit System.

Arbeiten mit System? Mit Festool kein Problem! Denn Festool bietet alles aus einer Hand, was Profis brauchen, um ganze Arbeit zu leisten.

Multifunktionstisch –
Ein Tisch für alles.

Seine Konstruktion und Ausstattung machen den Multifunktionstisch zum Muß für jeden Profi: einfacher und schneller Auf- und Abbau, große Auflagefläche, Spannelemente für alle Fälle, praktische Klappbeine, problemloser Transport und platzsparende Aufbewahrung.

So verfügen Sie mit dem Multifunktionstisch MFT auch vor Ort über genau das Arbeitsmittel, das Sie für Ihre in der Werkstatt gewohnte Präzision benötigen. Kurz: die optimale Grundlage für professionelles Arbeiten.

→ Multifunktionstisch ab Seite 332

Sysport/Systainer –
Alles in Ordnung.

Sysport und Systainer bedeutet nichts anderes, als daß alles, was zum professionellen Arbeiten gehört – das komplette System – seinen Platz hat. Und zwar jedes einzelne Teil.

Dadurch wird zum Beispiel auf dem Weg zur Baustelle nichts in der Werkstatt vergessen, alles ist sicher verstaut und jederzeit griffbereit.

→ Systainer ab Seite 370

Absaugarm –
Alles in Reichweite.

Die Absaugarme sind der verlängerte Arm der Profis und können Ihren Einsatzspielraum deutlich erweitern: Ob Schwenkarm mit 2,5 m Reichweite, Gelenkarm bis 6 m Ausladung oder als Energie-/Absaugampel – allen Modulen gemeinsam sind die variable Anschlußmöglichkeit von Elektro- oder Druckluftwerkzeugen und die integrierte Absaugung.

→ Absaugarm ab Seite 390

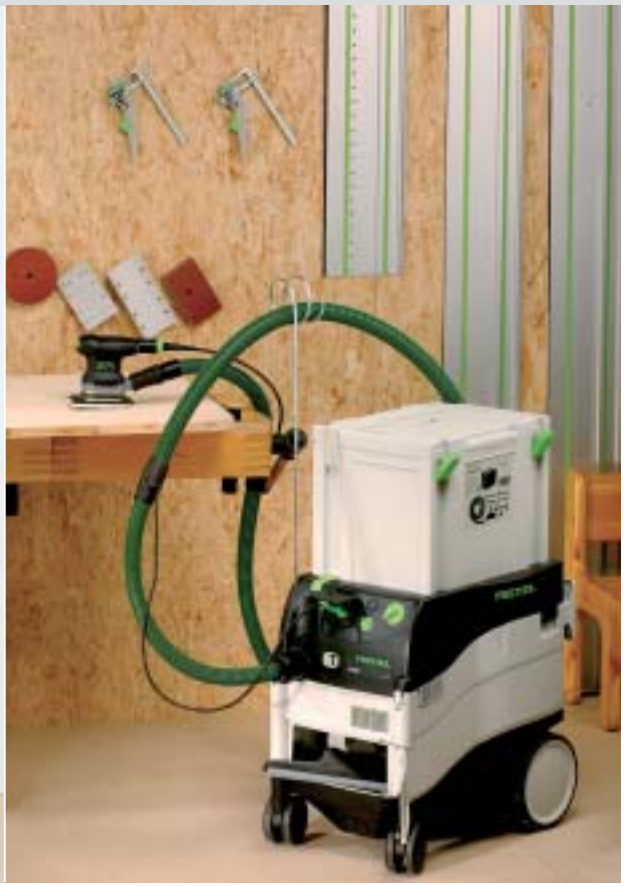

**Druckluft-Werkzeuge –
Alles in Verbindung.**

Flächenschliff, Planschliff, Großschliff, Zwischenschliff, Feinschliff oder Endschliff – mit Druckluftwerkzeugen von Festool können Sie alles machen. Festool Druckluftwerkzeuge sind mit dem „integrierten Anschlußsystem" IAS 2 ausgestattet.

Wenn Sie es besser machen wollen, machen Sie es in Verbindung mit CLEANTEC Absaugmobilen. Damit der Staub direkt dort abgesaugt wird, wo er entsteht.

→ Druckluftwerkzeuge
ab Seite 354

**Toolcenter –
Alles in Bewegung.**

Das Toolcenter ist ein mobiler Schleifarbeitsplatz für den anspruchsvollen Werkstatteinsatz: mit großen Arbeits- und Ablageflächen, abschließbarem Werkzeugschrank, praktischem Schlauchhalter und Sauger-Dock zur werkzeuglosen Fixierung von Absaugmobilen.

→ Toolcenter ab Seite 394

**Zubehör –
Alles zum System.**

Zu einem perfekten System gehören nicht nur perfekte Werkzeuge, sondern auch ein umfangreiches Zubehörprogramm: zum Beispiel die Festool Reinigungssets oder eine Vielzahl an Schläuchen, Bürsten und Düsen.

Übrigens: Das bisherige Festool Zubehör paßt selbstverständlich auch zu den neuen CLEANTEC Absaugmobilen.

→ Zubehör CLEANTEC
ab Seite 288

Die CT-Absaugmobile

- Geringe Kosten durch reduzierten Verbrauch von Filtersäcken dank bis zu 95%igem Ausnutzungsgrad von Filtersackvolumen/Behältervolumen.
- Zeitersparnis beim Transport und minimale Rüstkosten vor Ort durch Sys-Dock - die einzigartige, robuste und sichere Verbindung von Systainern mit dem Absaugmobil.
- Höhere Standzeit durch den Hauptfilter als Doppel-Flachkassette mit integrierter Abreinigungsvorrichtung dank einer bis zu viermal größeren Filterfläche als herkömmliche Patronenfilter.
- Zeitsparendes Arbeiten durch mehr Ordnung dank großflächiger, vertiefter Arbeitsfläche auf dem Absaugmobilkopf für Maschinen, Werkzeuge, Zubehörteile oder Verbrauchsmaterialien.
- Effizientes, zeitsparendes Arbeiten durch Fernbedienung über das angeschlossene Elektrowerkzeug dank integrierter Gerätesteckdose mit elektronischer Einschalt-/Ausschaltautomatik.
- Sicheres Arbeiten durch Schutz vor elektrostatischen Aufladungen beim Saugvorgang dank Antistatik-Ausrüstung in der Grundausstattung.
- Optimale Absaugung verschiedenster Späne und Stäube dank stufenloser Saugkraftregulierung.

Technische Daten	
Leistungsaufnahme	350 – 1200 Watt
Anschlußwert Gerätesteckdose	max. 2400 Watt
Volumenstrom	max. 3800 l/min
Unterdruck	max. 23000 Pa
Filteroberfläche	14000 cm²
Netzanschlußkabel	gummiisoliert, 7,5 m lang

Absaugmobil CT 11 E

Der Kleine und Wendige für den schnellen Ortswechsel.

- Höchste Mobilität auch bei häufig wechselnden Einsatzstellen durch kompakte Bauweise und herausziehbaren Griff zum Ziehen oder Schieben.
- Platzsparende Unterbringung in der Werkstatt oder beim Transport im Fahrzeug durch als Abstellfläche ausgebildete Rückfront.
- Für NICHT gesundheitsgefährdende Stäube.

Leistungsaufnahme	350 - 1200 W
Anschlußwert Gerätesteckdose max.	2400 W
Volumenstrom max.	3800 l/min
Unterdruck max.	23000 Pa (230 mbar)
Filteroberfläche	14000cm^2
Netzanschlußkabel, gummiisoliert	7,5 m
Behälter-/Filtersackvolumen max.	15 l/14 l
Abmessung (LxBxH)	671 x 358 x 350 mm
Gewicht	11,5 kg

mit Elektronik
Lieferumfang:
CT 11 E
1 Filtersack montiert,
Saugschlauch ø 27 x 3,5 m-AS
Im Karton
Bestell-Nr.: 583300

Absaugmobil CT 22 E

Der Kompakte für unterwegs.

- Optimale Sicherheit beim Bewegen auf unebenem Baustellengelände durch robustes Fahrgestell mit sehr groß dimensionierten Rädern und Doppel-Lenkrollen sowie höchste Kippstabilität durch breiten Radstand und großen Achsstand.
- Optimale Sicherheit gegen gefährliches Herunterfallen von Gerüst oder Treppe durch zwei integrierte Feststellbremsen.
- Für NICHT gesundheitsgefährdende Stäube.

Leistungsaufnahme	350 - 1200 W
Anschlußwert Gerätesteckdose max.	2400 W
Volumenstrom max.	3800 l/min
Unterdruck max.	23000 Pa (230 mbar)
Filteroberfläche	14000 cm^2
Netzanschlußkabel, gummiisoliert	7,5 m
Behälter-/Filtersackvolumen max.	22 l/20 l
Abmessung (LxBxH)	625 x 380 x 440 mm
Gewicht	12 kg

mit Elektronik
Lieferumfang:
CT 22 E
1 Filtersack montiert,
Saugschlauch ø 27 x 3,5 m-AS
Im Karton
Bestell-Nr.: 583301

Absaugmobil CT 33 E/LE

Volumenstark - aber keineswegs voluminös.

- Keine Zeitverschwendung, da häufig benötigtes Absaug- oder Maschinenzubehör sofort zur Hand ist, dank des integrierten Staufaches mit Verschlußklappe.
- LE-AUSSTATTUNG: variabler Einsatz durch Anschluß von Elektro- und Druckluftwerkzeugen dank integrierter Zuluft-Einschaltautomatik für IAS 2-Druckluftwerkzeuge und auch Fremdfabrikate.
- Für NICHT gesundheitsgefährdende Stäube.

Leistungsaufnahme	350 - 1200 W
Anschlußwert Gerätesteckdose max.	2400 W
Volumenstrom max.	3800 l/min
Unterdruck max.	23000 Pa (230 mbar)
Filteroberfläche	14000 cm^2
Netzanschlußkabel, gummiisoliert	7,5 m
Behälter-/Filtersackvolumen max.	33 l/30 l
Abmessung (LxBxH)	625 x 380 x 550 mm
Gewicht	14,5 kg

mit Elektronik
Lieferumfang:

CT 33 E
1 Filtersack montiert,
Saugschlauch ø 27 x 3,5 m-AS
Im Karton
Bestell-Nr.: 583303

CT 33 LE
1 Filtersack montiert,
Saugschlauch ø 27 x 3,5 m-AS,
Druckluftanschluß mit Zuluft-Einschaltautomatik
Im Karton
Bestell-Nr.: 583329

Absaugmobil CT 44 E/LE

Der steckt noch zusätzlich was weg.

- Keine Zeitverschwendung, da häufig benötigtes Absaug- oder Maschinenzubehör sofort zur Hand ist dank der beiden integrierten Staufächer mit Verschlußklappe.
- LE-AUSSTATTUNG: variabler Einsatz durch Anschluß von Elektro- und Druckluftwerkzeugen dank integrierter Zuluft-Einschaltautomatik für IAS 2-Druckluftwerkzeuge und auch Fremdfabrikate.
- Für NICHT gesundheitsgefährdende Stäube.
- Optimale Sicherheit beim Bewegen auf unebenem Baustellengelände durch robustes Fahrgestell mit sehr groß dimensionierten Rädern und Doppel-Lenkrollen sowie höchste Kippstabilität durch breiten Radstand und großen Achsstand.

Leistungsaufnahme	350 - 1200 W
Anschlußwert Gerätesteckdose max.	2400 W
Volumenstrom max.	3800 l/min
Unterdruck max.	23000 Pa (230 mbar)
Filteroberfläche	14000 cm^2
Netzanschlußkabel, gummiisoliert	7,5 m
Behälter-/Filtersackvolumen max.	44 l/42 l
Abmessung (LxBxH)	710 x 380 x 935 mm
Gewicht	20 kg

mit Elektronik
Lieferumfang:

CT 44 E
1 Filtersack montiert,
Saugschlauch ø 27 x 3,5 m-AS

Im Karton
Bestell-Nr.: 583307

CT 44 LE
1 Filtersack montiert,
Saugschlauch ø 27 x 3,5 m-AS,
Druckluftanschluß mit Zuluft-Einschaltautomatik
Im Karton
Bestell-Nr.: 583330

Absaugmobil CT 55 E

Das Volumenwunder für Werkstatt und Industrie.

- Optimale Sicherheit beim Bewegen auf unebenem Baustellengelände durch robustes Fahrgestell mit sehr groß dimensionierten Rädern und Doppel-Lenkrollen sowie höchste Kippstabilität durch breiten Radstand und großen Achsstand.
- Keine Zeitverschwendung, da häufig benötigtes Absaug- oder Maschinenzubehör sofort zur Hand ist dank drei integrierter Staufächer mit Verschlußklappe.
- Für NICHT gesundheitsgefährdende Stäube.

Leistungsaufnahme	350 - 1200 W
Anschlußwert Gerätesteckdose max.	2400 W
Volumenstrom max.	3800 l/min
Unterdruck max.	23000 Pa (230 mbar)
Filteroberfläche	14000 cm^2
Netzanschlußkabel, gummiisoliert	7,5 m
Behälter-/Filtersackvolumen max.	55 l/50 l
Abmessung (LxBxH)	710 x 380 x 935 mm
Gewicht	22 kg

mit Elektronik
Lieferumfang:
CT 55 E
1 Filtersack montiert,
Saugschlauch ø 27 x 3,5 m-AS
Im Karton
Bestell-Nr.: 583310

CLEANTEC® – Die CTM Absaugmobile.

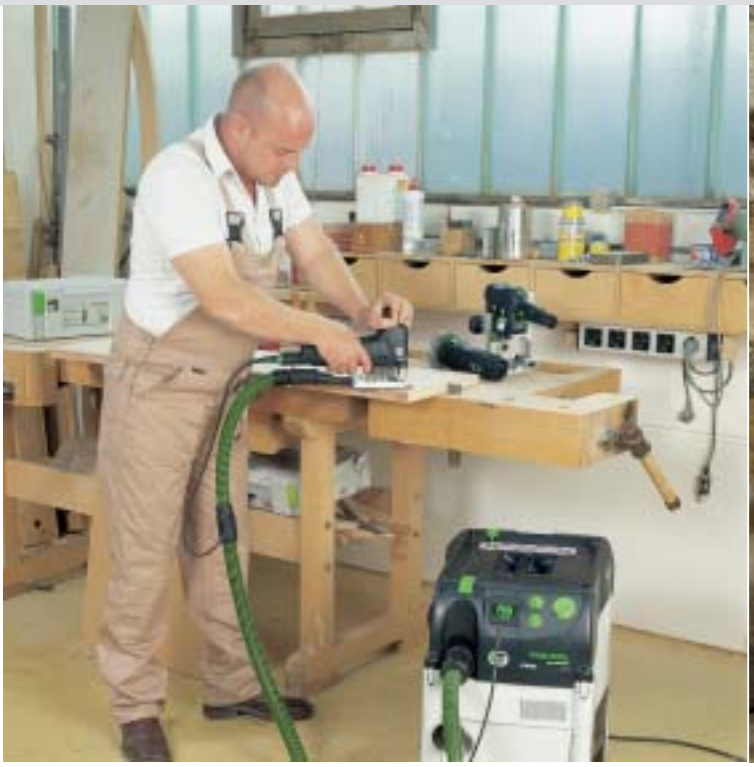

Absaugen ohne Risiko.

CTM-Absaugmobile erfüllen besondere Sicherheitsstandards: Sie sind bauartgeprüft nach Norm EN 60335 bzw. IEC 335 und besitzen eine Zulassung für die Staubklasse M – das heißt für gesundheitsgefährdende Stäube mit einer maximalen Arbeitsplatz-Konzentration – kurz MAK – von mehr als 0,1 mg/Kubikmeter sowie für Holzstäube.

Bitte beachten Sie vor allem zwei Dinge: Erstens, daß die Entleerung und Wartung einschließlich der Entfernung des Staubbeutels nur von sachkundigen Personen vorgenommen wird, die eine geeignete, persönliche Schutzausrüstung tragen. Und zweitens, daß das Gerät nicht eingeschaltet wird, bevor das komplette Filtersystem vollständig installiert ist und die Funktion der Volumenstromkontrolle überprüft wurde.

So gehen Sie mit Ihrem CTM-Absaugmobil in jeder Hinsicht auf Nummer Sicher.

Technische Daten	
Leistungsaufnahme	350 – 1200 Watt
Anschlußwert Gerätesteckdose	max. 2400 Watt
Volumenstrom	max. 3800 l/min
Unterdruck	max. 23000 Pa
Filteroberfläche	14000 cm²
Netzanschlußkabel	gummiisoliert, 7,5 m lang

Die CTM-Absaugmobile

- Bauartgeprüft mit Zulassung der Staubklasse M für Stäube mit MAK-Werten größer 0,1 mg/m³ und Holzstäube (MAK = **M**aximale **A**rbeitsplatz-**K**onzentration).
- Geringe Kosten durch reduzierten Verbrauch von Filtersäcken dank bis zu 95%igem Ausnutzungsgrad von Filtersackvolumen/Behältervolumen.
- Zeitersparnis beim Transport und minimale Rüstkosten vor Ort durch Sys-Dock – die einzigartige, robuste und sichere Verbindung von Systainern mit dem Absaugmobil.
- Höhere Standzeit durch den Hauptfilter als Doppel-Flachkassette mit integrierter Abreinigungsvorrichtung dank einer bis zu viermal größeren Filterfläche als herkömmliche Patronenfilter.
- Zeitsparendes Arbeiten durch mehr Ordnung dank großflächiger, vertiefter Arbeitsfläche auf dem Absaugmobilkopf für Maschinen, Werkzeuge, Zubehörteile oder Verbrauchsmaterialien.
- Effizientes, zeitsparendes Arbeiten durch Fernbedienung über das angeschlossene Elektrowerkzeug dank integrierter Gerätesteckdose mit elektronischer Ein-/Ausschaltautomatik.
- Sicheres Arbeiten durch Schutz vor elektrostatischen Aufladungen beim Saugvorgang dank Antistatik-Ausrüstung in der Grundausstattung.
- Optimale Absaugung verschiedenster Späne und Stäube dank stufenloser Saugkraftregulierung.

Absaugmobil CTM 22 E

Der Einstieg in die Staubklasse M.

- Bauartgeprüft nach Norm EN 60335/IEC 335 mit Zulassung der Staubklasse M für Stäube mit MAK-Werten größer als 0,1 mg/m^3 und Holzstäube.
- Sicheres und vorschriftenkonformes Arbeiten dank FlowDetect-Volumenstromkontrolle zur Überwachung der Mindestluftgeschwindigkeit von 20 m/sec.

Leistungsaufnahme	350 - 1200 W
Anschlußwert Gerätesteckdose max.	2400 W
Volumenstrom max.	3800 l/min
Unterdruck max.	23000 Pa (230 mbar)
Filteroberfläche	14000 cm^2
Netzanschlußkabel, gummiisoliert	7,5 m
Behälter-/Filtersackvolumen max.	22 l/20 l
Abmessung (LxBxH)	625 x 380 x 440 mm
Gewicht	12 kg

mit Elektronik
Lieferumfang:
CTM 22 E
1 Filtersack montiert, Saugschlauch ø 27 x 3,5 m-AS, Verschlußdeckel für Ansaugstutzen
Im Karton
Bestell-Nr.: 583302

Absaugmobil CTM 33 E/LE

Volumenstark - aber keineswegs voluminös.

- Bauartgeprüft nach Norm EN 60335/IEC 335 mit Zulassung der Staubklasse M für Stäube mit MAK-Werten größer als 0,1 mg/m^3 und Holzstäube.
- Keine Zeitverschwendung, da häufig benötigtes Absaug- oder Maschinenzubehör sofort zur Hand ist, dank des integrierten Staufaches mit Verschlußklappe.
- LE-AUSSTATTUNG: variabler Einsatz durch Anschluß von Elektro- und Druckluftwerkzeugen dank integrierter Zuluft-Einschaltautomatik für IAS 2-Druckluftwerkzeuge und auch Fremdfabrikate.

Leistungsaufnahme	350 - 1200 W
Anschlußwert Gerätesteckdose max.	2400 W
Volumenstrom max.	3800 l/min
Unterdruck max.	23000 Pa (230 mbar)
Filteroberfläche	14000 cm^2
Netzanschlußkabel, gummiisoliert	7,5 m
Behälter-/Filtersackvolumen max.	33 l/30 l
Abmessung (LxBxH)	625 x 380 x 550 mm
Gewicht	14,5 kg

mit Elektronik
Lieferumfang:

CTM 33 E
1 Filtersack montiert, Saugschlauch ø 27 x 3,5 m-AS, Verschlußdeckel für Ansaugstutzen
Im Karton
Bestell-Nr.: 583304

CTM 33 LE
1 Filtersack montiert, Saugschlauch ø 27 x 3,5 m-AS, Druckluftanschluß mit Zuluft-Einschaltautomatik, Verschlußdeckel für Ansaugstutzen
Im Karton
Bestell-Nr.: 583312

Absaugmobil CTM 44 E/44 LE

Der steckt noch zusätzlich was weg.

- Bauartgeprüft nach Norm EN 60335/IEC 335 mit Zulassung der Staubklasse M für Stäube mit MAK-Werten größer als 0,1 mg/m^3 und Holzstäube.
- Sicheres und vorschriftenkonformes Arbeiten dank FlowDetect-Volumenstromkontrolle zur Überwachung der Mindestluftgeschwindigkeit von 20 m/sec.
- LE-AUSSTATTUNG: variabler Einsatz durch Anschluß von Elektro- und Druckluftwerkzeugen dank integrierter Zuluft-Einschaltautomatik für IAS 2-Druckluftwerkzeuge und auch Fremdfabrikate.
- Keine Zeitverschwendung, da häufig benötigtes Absaug- oder Maschinenzubehör sofort zur Hand ist dank der beiden integrierten Staufächer mit Verschlußklappe.

Leistungsaufnahme	350 - 1200 W
Anschlußwert Gerätesteckdose max.	2400 W
Volumenstrom max.	3800 l/min
Unterdruck max.	23000 Pa (230 mbar)
Filteroberfläche	14000 cm^2
Netzanschlußkabel, gummiisoliert	7,5 m
Behälter-/Filtersackvolumen max.	44 l/42 l
Abmessung (LxBxH)	710 x 380 x 935 mm
Gewicht	20 kg

mit Elektronik

Lieferumfang:

CTM 44 E
1 Filtersack montiert, Saugschlauch ø 27 x 3,5 m-AS, Verschlußdeckel für Ansaugstutzen

Im Karton
Bestell-Nr.: 583308

CTM 44 LE
1 Filtersack montiert, Saugschlauch ø 27 x 3,5 m-AS, Druckluftanschluß mit Zuluft-Einschaltautomatik, Verschlußdeckel für Ansaugstutzen

Im Karton
Bestell-Nr.: 583313

Absaugmobil CTM 55 E

Das Volumenwunder für Werkstatt und Industrie.

- Bauartgeprüft nach Norm EN 60335/IEC 335 mit Zulassung der Staubklasse M für Stäube mit MAK-Werten größer als 0,1 mg/m^3 und Holzstäube.
- Sicheres und vorschriftenkonformes Arbeiten dank FlowDetect-Volumenstromkontrolle zur Überwachung der Mindestluftgeschwindigkeit von 20 m/sec.
- Keine Zeitverschwendung, da häufig benötigtes Absaug- oder Maschinenzubehör sofort zur Hand ist dank drei integrierter Staufächer mit Verschlußklappe.

Leistungsaufnahme	350 - 1200 W
Anschlußwert Gerätesteckdose max.	2400 W
Volumenstrom max.	3800 l/min
Unterdruck max.	23000 Pa (230 mbar)
Filteroberfläche	14000 cm^2
Netzanschlußkabel, gummiisoliert	7,5 m
Behälter-/Filtersackvolumen max.	55 l/50 l
Abmessung (LxBxH)	710 x 380 x 935 mm
Gewicht	22 kg

mit Elektronik

Lieferumfang:

CTM 55 E
1 Filtersack montiert, Saugschlauch ø 27 x 3,5 m-AS, Verschlußdeckel für Ansaugstutzen
Im Karton
Bestell-Nr.: 583311

Die drei Spezialisten für nicht alltägliche Absaugprobleme

SR 212 LE-AS Der Bewährte mit dem langen Atem

Ausgestattet mit einem elektronisch kommutierten Antrieb (EC-Antrieb) ist er wie geschaffen für den professionellen Dauereinsatz für vielfältige Absaugaufgaben im Industriebereich. Beispielsweise im quasi stationären Betrieb, etwa zur Absaugung von Stäuben oder Spänen, wie sie in spanenden Fertigungsprozessen bei der Bearbeitung von Metall-, Kunststoff- oder Keramikteilen anfallen.

SRH 204 E-AS Der Besondere für den bestmöglichen Arbeitsschutz

Wenn der Umgang mit krebserzeugenden (kanzerogenen) oder krankheitserregenden (pathogenen) Stäuben für Sie gängige Praxis ist, bietet er Ihnen ein Höchstmaß an Sicherheit dank 99,995 % Filter-Abscheidegrad Damit sind gesundheitsgefährdende Stäube, wie sie beispielsweise bei der Asbestsanierung, der Sanierung PAK-belasteter Parkettböden (PAK = polyzyklischer, aromatischer Kohlenwasserstoff) oder der Bearbeitung mit gefährlichen Holzschutzmitteln imprägnierter Holzflächen auftreten können, für Sie kein Problem mehr.

SRM 312 LE-AS Der Außergewöhnliche für das Optimum an Sicherheit

Eine Vielzahl von Stäuben wird als explosionsgefährdend eingestuft und erfordert zu ihrer Beseitigung speziell ausgerüstete Absauggeräte. Dazu zählen u. a. Papierstäube, bestimmte Rußarten, Schleif-, Fräs-, oder Sägestäube von verschiedenen Kunststoffen, Pulverlacke, Aluminium- und Zinkstäube. Zudem existieren klare sicherheitstechnische Anforderungen für den Einsatz im Bereich bestimmter technischer Anlagen, wie Pulverbeschichtungsanlagen oder Lackierräume. Hier ist dann der SRM 312 LE-AS die richtige Wahl.

Ob gesundheitsgefährdende, krebserzeugende oder gar explosionsgefährdende Stäube oder spezielle Einsatzfälle in Handwerk und Industrie: Festool hat die Erfahrung, das Know-how und die Kenntnis der aktuellen Vorschriftenlage, um Sie umfassend und kompetent bei der Lösung Ihrer Absaugprobleme zu beraten.

EC-Sauger SRM 212 LE-AS

Der Bewährte mit dem langen Atem

- Bauartgeprüft nach Norm EN 60335/IEC 335 mit Zulassung der Staubklasse M für Stäube mit MAK-Werten größer als 0,1 mg/m^3 und Holzstäube.
- Geringe Maschinenkosten durch elektronisch kommutierten Antriebsmotor (EC-Antrieb) dank bis zu zehnmal höherer Lebensdauer als ein Universalmotor.
- Optimale Absaugung verschiedenster Späne und Stäube dank stufenloser Saugkraftregulierung.
- Sicheres Arbeiten durch Schutz vor elektrostatischen Aufladungen beim Saugvorgang dank Antistatik-Ausrüstung.

Leistungsaufnahme	350 - 1200 W
Anschlußwert Gerätesteckdose max.	2400 W
Volumenstrom max.	4000 l/min
Unterdruck max.	23000 Pa (230 mbar)
Filteroberfläche	10100 cm^2
Netzanschlußkabel, gummiisoliert	7,5 m
Behälter-/Filtersackvolumen max.	50 l/25 l
Abmessung (LxBxH)	460 x 440 x 695 mm
Gewicht	14,5 kg

ELECTRONIC AS CLEANTEC ⌀27mm

mit Elektronik
Lieferumfang:
SRM 212 LE-AS
1 Filtersack montiert,
Saugschlauch ø 27 x 3,5 m-AS,
Druckluftset
Im Karton
Bestell-Nr.: 583233

Spezial-Sauger SRH 204 E-AS

Der Besondere für den bestmöglichen Arbeitsschutz.

- Bauartgeprüft nach Norm EN 60335/IEC 335 mit Zulassung der Staubklasse H für Stäube mit MAK-Werten kleiner gleich 0,1 mg/m³, krebserregende und mit Pathogenen kontaminierte Stäube sowie Erfüllung deutscher Zusatzanforderung für Asbest.
- Sicheres und vorschriftenkonformes Arbeiten dank Volumenstromüberwachung der Mindestluftgeschwindigkeit von 20m/sec und Abschaltverzögerung zur vollständigen Schlauchentleerung.
- Optimale Absaugung verschiedenster Späne und Stäube dank stufenloser Saugkraftregulierung.
- Sicheres Arbeiten durch Schutz vor elektrostatischen Aufladungen beim Saugvorgang dank Antistatik-Ausrüstung.

Leistungsaufnahme	350 – 1200 W
Anschlußwert Gerätesteckdose max.	2400 W
Volumenstrom max.	3400 l/min
Unterdruck max.	23000 Pa (230 mbar)
Filteroberfläche	10500 cm²
Netzanschlußkabel, gummiisoliert	7,5 m
Behälter-/Filtersackvolumen max.	50 l/25 l
Abmessung (LxBxH)	460 x 440 x 695 mm
Gewicht	14,5 kg

CLEANTEC ⌀27mm · ELECTRONIC · AS

mit Elektronik
Lieferumfang:

SRH 204 E-AS
1 Filtersack,
Saugschlauch ø 27 x 3,5 m-AS
Im Karton
Bestell-Nr.: 583283

B1-Sauger SRM 312 LE-AS

Der Außergewöhnliche für das Optimum an Sicherheit.

- Bauartgeprüft nach Norm EN 60335/IEC 335 mit Zulassung der Staubklasse M für Stäube mit MAK-Werten größer 0,1 mg/m³.
- Zusätzlich deutsche Zulassung der Bauart 1 (B1) für brennbare, explosive Stäube der Staubexplosionsklasse St1 und St2 in Zone 11.
- Geringe Maschinenkosten durch elektronisch kommutierten Antriebsmotor (EC-Antrieb) dank bis zu zehnmal höherer Lebensdauer als ein Universalmotor.
- Optimale Absaugung verschiedenster Späne und Stäube dank stufenloser Saugkraftregulierung.
- Sicheres Arbeiten durch Schutz vor elektrostatischen Aufladungen beim Saugvorgang dank Antistatik-Ausrüstung.

Leistungsaufnahme	350 – 1200 W
Anschlußwert Gerätesteckdose max.	2400 W
Volumenstrom max.	4000 l/min
Unterdruck max.	23000 Pa (230 mbar)
Filteroberfläche	10500 cm²
Netzanschlußkabel, gummiisoliert	7,5 m
Behälter-/Filtersackvolumen max.	63 l/38 l
Abmessung (LxBxH)	560 x 590 x 975 mm
Gewicht	26,5 kg

CLEANTEC ⌀27mm · ELECTRONIC · AS

mit Elektronik
Lieferumfang:

SRM 312 LE-AS
1 Filtersack,
Saugschlauch ø 27 x 3,5 m-AS
Druckluftset
Im Karton
Bestell-Nr.: 583282

Saugen
plug it-Saugschlauch – eine starke Verbindung.

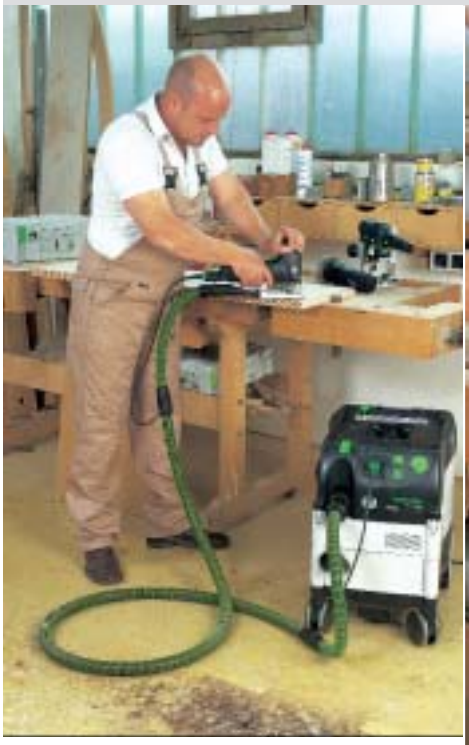

Festool macht Schluß mit dem Kabelsalat: Saugschlauch und Netzkabel in einem Schlauch.

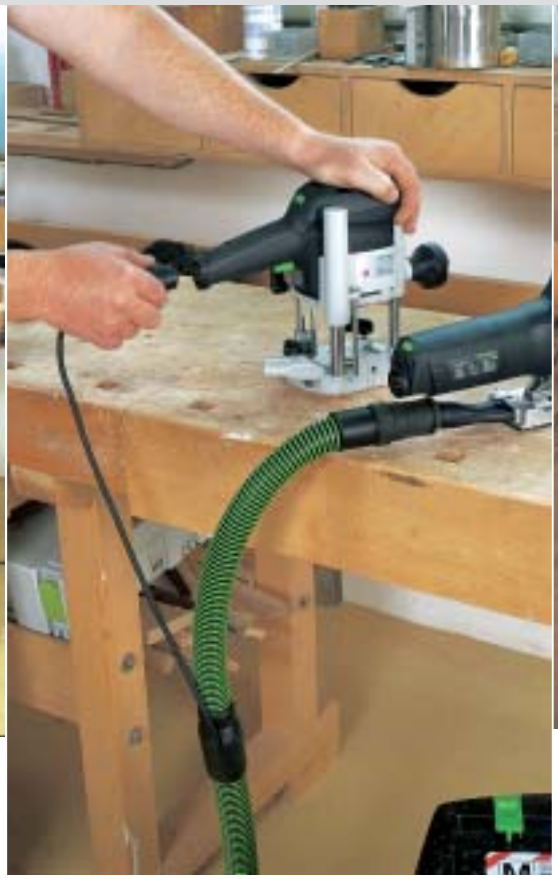

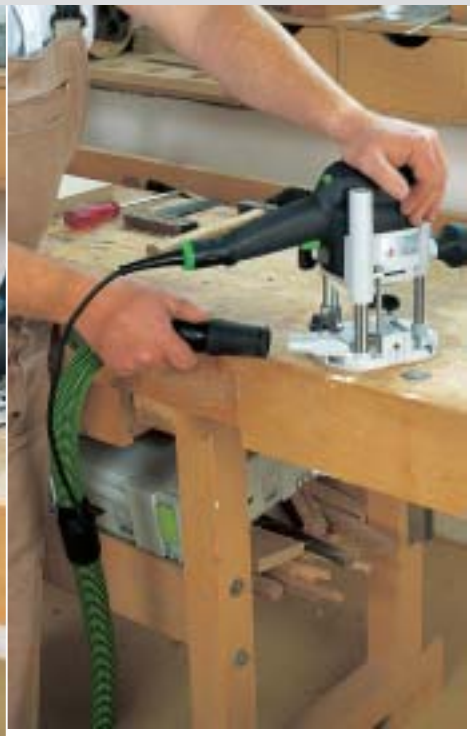

Wenn es schnell gehen muß: Mit nur zwei Handgriffen rüsten Sie von einem auf das nächste Elektrowerkzeug um und können sofort weiterarbeiten.

Die Vorteile auf einen Blick.

Komfortables Arbeiten
- Kein störendes Gewirr aus Netzkabeln und Saugschläuchen im Arbeitsumfeld durch Netzkabelführung im Saugschlauch.
- Kein Hängenbleiben an Ecken und Kanten durch Entkoppelungsmuffen mit glatter Außenkontur und nahezu paralleler Herausführung des Netzkabels.
- Arbeiten mit System durch uneingeschränkte Kompatibilität mit allen CT Absaugmobilen, SR Absauggeräten (außer SRM 312 LE-AS) und plug it-Elektrowerkzeugen.

Effizientes und zeitsparendes Arbeiten
- Zeitsparender und einfacher Wechsel der Elektrowerkzeuge durch plug it-System.
- Kein Saugkraftverlust durch spezielle Abdichtung der Kabelführung innerhalb der Entkoppelungsmuffen und durch Schlauchdurchmesser D 30 im Bereich der Netzkabelführung.

Sicheres Arbeiten
- Optimales Arbeiten durch elektrische Abschirmung dank Netzkabelführung in separatem Schutzschlauch im Saugschlauch.
- Reduziertes Unfallrisiko durch Vermeidung von Stolperfallen dank Netzkabelführung im Saugschlauch.

Lange Nutzungsdauer
- Optimal für den harten Werkstatt- und Baustelleneinsatz durch robuste Bauweise.

Systemvorteil

Alles in einem Schlauch.

Longlife-Filtersäcke können mehrfach und deutlich länger eingesetzt werden.

Festool hat alles, was man für saubere Arbeit braucht.

Wirtschaftlichkeit

Was länger hält, zahlt sich länger aus.

Zu CLEANTEC gehört das Longlife-Zubehör. Longlife steht für **längere Haltbarkeit, häufigere Verwendung und höhere Einsparung.** Das Longlife-Konzept basiert auf zwei Faktoren: erstens dem Material: hochfestem, dreischichtigem Polyester-Vlies mit Nylon-Inlay – das macht Longlife-Filtersäcke besonders robust. Zweitens dem Aufbau: Die einzigartige M-Faltung vergrößert die Oberfläche und ergibt eine bisher unerreichte Abreinigung durch die Abrüttelvorrichtung der CLEANTEC Absaugmobile.

M-Faltung: Hier fällt der Staub beim Abreinigen deutlich besser raus.

Für das Aufsaugen von Grobschmutz oder auch mit Flüssigkeit versetztem Schmutz, wie beispielsweise Hobelspäne oder Metallspäne, ist der Schmutzbehälter die wirtschaftlichste Möglichkeit. Durch den Deckel mit Schmutzrückhaltung wird darüber hinaus eine **durch und durch saubere Lösung** gewährleistet.

Longlife-Hauptfilter

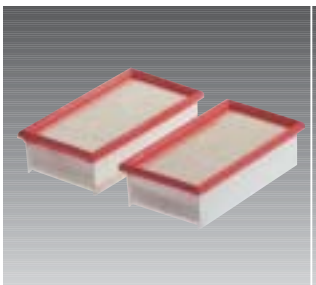

Longlife-Filtersack

Einfach und problemlos: der herausnehmbare Schmutzbehälter.

Saugen
Systemübersicht Zubehör.

Absauggeräte

CLEANTEC Absaugmobile

SR Absauggeräte

CT MINI

Sternverteiler

mit Verschlußstück
D 50 SV-AS/D 50 V

Saugschläuche

Ø 22 mm

D 22 x 3,5 m-AS

Ø 27 mm

D 27 x 3,5 m-AS
D 27 x 5 m-AS
D 27 MW-AS
D 27 x 3,5 m
D 27 x 5 m
D 27 MW

Ø 36 mm

D 36 x 3,5 m-AS
D 36 x 5 m-AS
D 36 x 7 m-AS
D 36 MW-AS
D 36 x 3,5 m
D 36 x 5 m
D 36 x 7 m
D 36 MW

Ø 50 mm

D 50 x 2,5 m-AS
D 50 x 4 m-AS
D 50 x 2,5 m
D 50 x 4 m

Rohre

Handrohre Ø 36 mm

D 36 HR-M (Metall)
D 36 HR-K (Kunststoff)

Verlängerungsrohre Ø 36 mm

D 36 VR-M 3x (Metall)
D 36 VR-K 3x (Kunststoff)

Verlängerungsrohre Ø 50 mm

D 50 VR-M (Metall)
D 50 VR-K 2x (Kunststoff)

Absaugadapter von Ø 50 mm auf Ø 36 mm

D 50/D 36 AA

Bürsten und Düsen

Bürsten und Düsen Ø 36 mm

Bodendüse	D 36 BD 370
Bodendüse	D 36 BD 300
Bodendüse 4teilig	D 36 BD 270
Teppichdüse	D 36 TD
Turbinen-Kombisaugbürste	D 36 TKB
Fugendüse	D 36 FD
Saugpinsel	D 36 SP
Polsterdüse	D 36 PD
Universal-Bürstdüse	D 36 UBD
Schrägrohrdüse	D 36 SRD
Flachdüse	D 36 FDG
Bogendüse	D 36 BGD-200

Bürsten und Düsen Ø 50 mm

Bodendüse	D 50 BD 450
Bodendüse	D 50 BD 370
Fugendüse	D 50 FD
Saugpinsel	D 50 SP
Quadratdüse	D 50 QD

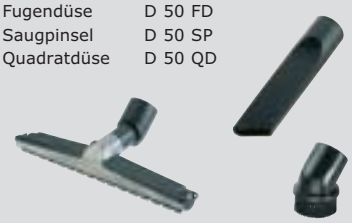

FESTOOL

Reinigungssets CT/SR

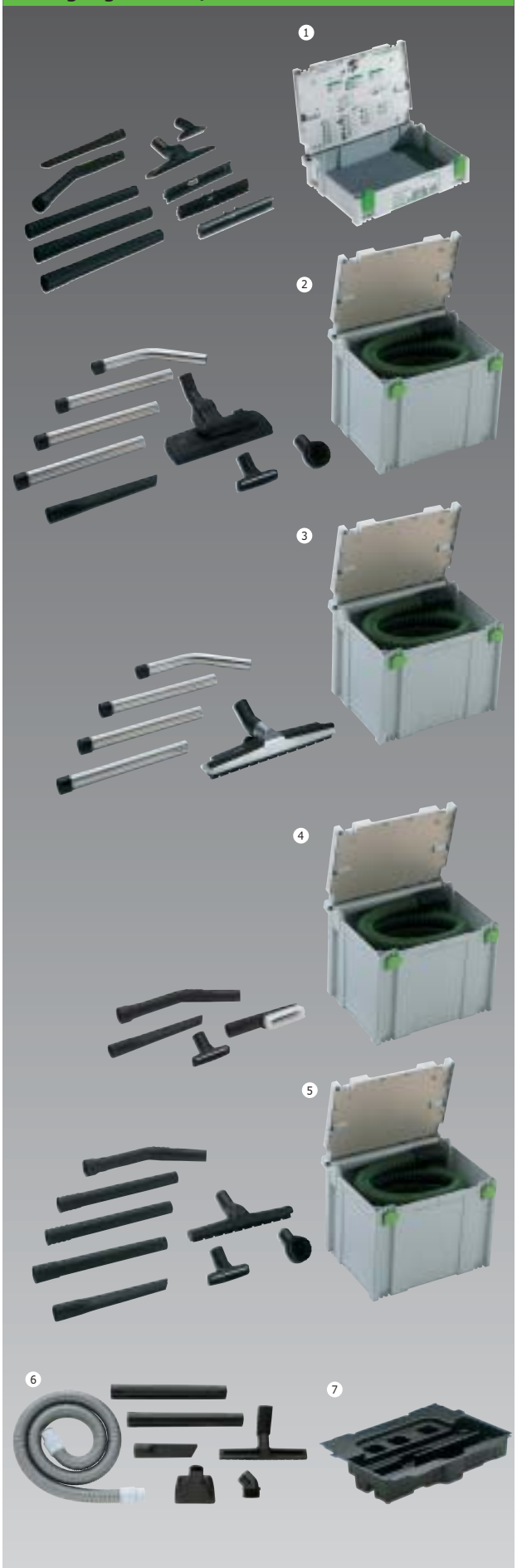

Nr.	Benennung	Typ	Bestell-Nr.
1	**Kompakt-Reinigungsset** im Systainer SYS 1, bestehend aus: Handrohr gebogen D 36 HR-K 3 Verlängerungsrohre D 36 VR-K Bodendüse 4teilig D 36 BD270 Fugendüse D 36 FD Polsterdüse D 36 PD	D 27/D 36 K-RS-Plus	456736
2	**Handwerker-Reinigungsset** im Systainer SYS 4 mit Tiefzieheinlage SYS TZE-RS Saugschlauch D 36 x 3,5 m AS Handrohr gebogen D 36 HR-M Verlängerungsrohr D 36 VR-M 3x Teppichdüse D 36 TD Fugendüse D 36 FD Polsterdüse D 36 PD Saugpinsel D 36 SP	D 36 HW-RS	454766
3	**Werkstatt-Reinigungsset** im Systainer SYS 4 mit Tiefzieheinlage SYS TZE-RS Saugschlauch D 36 x 3,5 m Handrohr gebogen D 36 HR-M Verlängerungsrohr D 36 VR-M 3 x Bodendüse D 36 BD-370	D 36 WB-RS	454767
4	**Kfz-Innenreinigungsset** im Systainer SYS 4 mit Tiefzieheinlage SYS TZE-RS Saugschlauch D 36 x 3,5 m AS Handrohr gebogen D 36 HR-K Fugendüse D 36 FD Universal-Bürstdüse D 36 UBD Polsterdüse D 36 PD	D 36 KFZ-RS	454768
5	**Universal-Reinigungsset** im Systainer SYS 4 mit Tiefzieheinlage SYS TZE-RS Saugschlauch D 36 x 3,5 m Handrohr gebogen D 36 HR-K Verlängerungsrohr D 36 VR-K 3 x Bodendüse D 36 BD 300 Fugendüse D 36 FD Polsterdüse D 36 PD Saugpinsel D 36 SP	D 36 UNI-RS	454769
6	**Grobschmutz-Reinigungsset** im Karton Saugschlauch D 50 x 2,5 m Verlängerungsrohr D 50 VR-K 2 x Bodendüse D 50 BD 370 Quadratdüse D 50 QD Saugpinsel D 50 SP Fugendüse D 50 FD	D 50 GS-RS	454770
7	**Tiefzieheinlage** für Reinigungssets D 36 im Systainer, zum geordneten Einlegen von Handrohren, Verlängerungsrohren und 3 Düsen, geeignet für SYS 1–4	SYS TZE-RS	489642

Saugschläuche

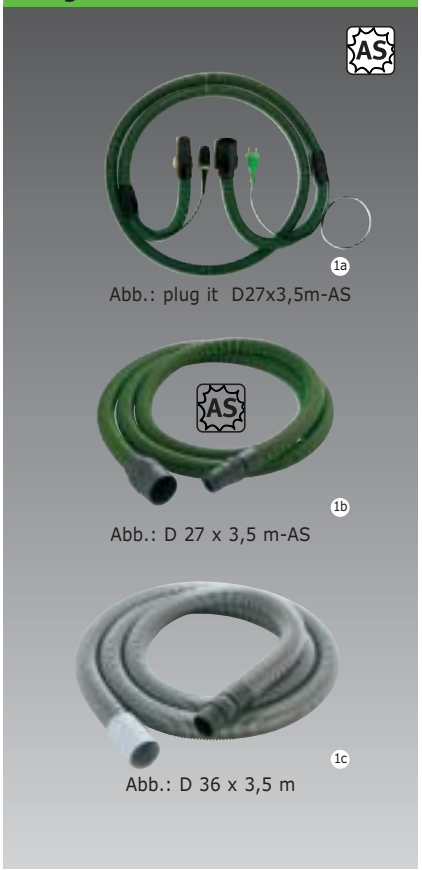

Nr.	Benennung und Anwendung	Anti-static[1]	Typ	Bestell-Nr.
1a	**Saugschlauch plug it D27**		plug it D27x	
	mit plug it-Anschluß, Länge: 3,5 m,	●	3,5m-AS	456746
	mit plug it-Anschluß, Länge: 3,5 m		plug it D27x3,5m	456748
	Saugschlauch entsprechend DIN IEC 312, Ableitwiderstand bei Antistatikausführung[1] ≤ 10^6 Ohm, Temperaturbeständigkeit bis + 70° C			
1b	mit Drehausgleich und Anschlußmuffe[2]	●	D 22 x 3,5 m-AS	456745
	mit Drehausgleich und Anschlußmuffe	●	D 27 x 3,5 m-AS	452878
	mit Drehausgleich und Anschlußmuffe	●	D 27 x 5 m-AS	452880
	Meterware (ohne Drehausgleich und Anschlußmuffe)	●	D 27 MW-AS	452384
	mit Drehausgleich und Anschlußmuffe	●	D 36 x 3,5 m-AS	452882
	mit Drehausgleich und Anschlußmuffe	●	D 36 x 5 m-AS	452884
	mit Drehausgleich und Anschlußmuffe	●	D 36 x 7 m-AS	452886
	Meterware (ohne Drehausgleich und Anschlußmuffe)	●	D 36 MW-AS	452385
	mit Drehausgleich und Anschlußmuffe	●	D 50 x 2,5 m-AS	452888
	mit Drehausgleich und Anschlußmuffe	●	D 50 x 4 m-AS	452890
	Meterware (ohne Drehausgleich und Anschlußmuffe)	●	D 50 MW-AS	452386
	Spezialausführung nur für SRM 312 LE-AS	●	D 27 x 3,5 m-AS/B1	489266
1c	mit Drehausgleich und Anschlußmuffe		D 27 x 3,5 m	452877
	mit Drehausgleich und Anschlußmuffe		D 27 x 5 m	452879
	Meterware (ohne Drehausgleich und Anschlußmuffe)		D 27 MW	452383
	mit Drehausgleich und Anschlußmuffe		D 36 x 3,5 m	452881
	mit Drehausgleich und Anschlußmuffe		D 36 x 5 m	452883
	mit Drehausgleich und Anschlußmuffe		D 36 x 7 m	452885
	Meterware (ohne Drehausgleich und Anschlußmuffe)		D 36 MW	454157
	mit Drehausgleich und Anschlußmuffe		D 50 x 2,5 m	452887
	mit Drehausgleich und Anschlußmuffe		D 50 x 4 m	452889
	Meterware (ohne Drehausgleich und Anschlußmuffe)		D 50 MW	454158

[1] Die Antistatik-Funktion ist nur in Verbindung mit einem Sauger mit Antistatic-Ausstattung gewährleistet.
[2] Hohe Flexibilität: optimal für PS/LS/ES/RS 400/DS 400/RS 300/DX/BF.

Schlauchmuffen

Nr.	Benennung und Anwendung	Anti-static[3]	Typ	Bestell-Nr.
	Drehausgleich Schlauchmuffe für Anschluß am Einlaßstutzen des Absauggeräts, Außen-Ø 58 mm	AS		
2a	für AS-Saugschlauch D 50	●	D 50 DAG-AS	452896
2b	für AS-Saugschlauch D 36	●	D 36 DAG-AS	452894
2c	für AS-Saugschlauch D 27	●	D 27 DAG-AS	452892
2d	für Saugschlauch D 50		D 50 DAG	452895
2e	für Saugschlauch D 36		D 36 DAG	452893
2f	für Saugschlauch D 27		D 27 DAG	452891
	Anschlußmuffe Schlauchmuffe für saugseitigen Anschluß (Elektrowerkzeug oder Saugdüse) mit Drehausgleich für Saugschläuche D 22	●	D 22 DM-AS	456756
3a	mit Drehausgleich für Saugschläuche D 27	●	D 27 DM-AS	487071
3b	mit Drehausgleich für AS-Saugschlauch D 36	●	D 36 DM-AS	487721

4	**Absaugadapter**		D 50/D 36 AA	452897
5	**Verbindungsmuffe**[4] zum Verbinden von Saugschläuchen D 50/D 36/D 27	●	D 50/D 50 VM	440452
6	**Sternverteiler mit Verschlußstück**[5] zum Anschluß von zwei Saugschläuchen D 27/36/50	●	D 50 SV-AS/D 50V	452898
7	**Verschlußstück** zur Nachrüstung CT 11/22/33/44/55, für den Verschluß des Einlaßstutzens beim Saugertransport		D 50 V	452899

[3] Die Antistatik-Funktion ist nur in Verbindung mit einem Sauger mit Antistatik-Ausstattung und Antistatik-Saugschläuchen gewährleistet.
[4] Bei D 36/D 27-Schläuchen muß die Anschlußmuffe eines Schlauches gegen Drehausgleich D 36/D 27 ausgetauscht werden.
[5] Für gleichzeitigen Anschluß von zwei abzusaugenden Elektro- oder Druckluftwerkzeugen; bei Saugern mit Zulassung für gesundheitsgefährdende Stäube ist ein gleichzeitiger Betrieb nicht zulässig.

Rohre

Nr.	Benennung und Anwendung	Typ	Bestell-Nr.
1a	**Handrohr** gebogen, aus Edelstahl	D 36 HR-M	452900
1b	**Handrohr** gebogen, aus Polypropylen (PP), mit Luftregulierungsschieber zur Saugkraftregulierung	D 36 HR-K	452901
	Verlängerungsrohr		
2a	aus Edelstahl, 3teilig (L= 950 mm)	D 36 VR-M 3 x	452902
2b	aus Polypropylen (PP), 3teilig (L= 950 mm)	D 36 VR-K 3 x	452903
3a	Aluminium eloxiert, 1teilig (L= 1100 mm)	D 50 VR-M	447599
3b	Kunststoff, 2teilig (L= 970 mm)	D 50 VR-K 2 x	440412

Bodendüsen

Nr.	Benennung und Anwendung	Typ	Bestell-Nr.
4a	**Bodendüse** hochw. Industrieausf., Aluminium, Arbeitsbr. 370 mm, 2 Laufrollen, 2 Bürststreifeneinsätze	D 36 BD 370	452908
4b	auswechselbare Verschleißteile: Bürststreifen + Rollen		452934
4c	Nachrüstsatz Wassersauger: Gummilippen + Rollen		452936
4d	**Bodendüse** hochw. Industrieanf., Aluminium, Arbeitsbr. 450 mm, 2 Laufrollen, 2 Bürststreifeneinsätze	D 50 BD 450	452910
4e	auswechselbare Verschleißteile: Bürststreifen + Rollen		452935
4f	Nachrüstsatz Wassersauger: Gummilippen + Rollen		452937
5a	**Bodendüse,** Kunststoff, Arbeitsbreite 300 mm, 2 Laufrollen, 2 Bürststreifeneinsätze	D 36 BD 300	452907
5b	**Bodendüse,** Kunststoff, Arbeitsbreite 380 mm, 2 Laufrollen, 2 Bürststreifeneinsätze	D 50 BD 370	452909
6	**Bodendüse 4teilig,** Kunststoff, mit 3 Wechseleinsätzen (Bürsten, Gummilippen, Teppich)	D 36 BD 270	452906
7	**Teppichdüse,** mit Gleitsohle, umschaltbar für Textilbeläge und Hartboden	D 36 TD	452911
8	**Turbinen-Kombisaugbürste** für Textilbeläge und Hartböden, mit 4 Laufrollen, Arbeitsbreite 270 mm, Bürstwalze über Ansaugluft angetrieben	D 36 TKB	450644

Anwendungsspezifische Düsen/Bürsten

Nr.	Benennung und Anwendung		Typ	Bestell-Nr.
9a	**Fugendüse,**	Kunststoff, L = 300 mm	D 36 FD	452904
9b		Kunststoff, L = 270 mm	D 50 FD	452912
10a	**Saugpinsel,**	Kunststoff, Ø 70 mm	D 36 SP	440404
10b		Kunststoff, Ø 85 mm	D 50 SP	440419
11	**Polsterdüse** Kunststoff, mit Bürsteneinsatz, Breite 120 mm		D 36 PD	440406
12	**Universal-Bürstdüse** Kunststoff, Bürstenkranz 120 x 40 mm		D 36 UBD	440403
13	**Schrägrohrdüse,** Gummi, L = 190 mm, Außen-Ø 40 mm		D 36 SRD	411810
14	**Flachdüse,** ölbeständig, Spezial-Gummi, Breite 100 mm		D 36 FDG	440408
15	**Bogendüse,** für gekrümmte Flächen, Rohre bis Ø 200		D 36 BGD-200	452905
16	**Quadratdüse**, Kunststoff, Breite 157 mm für Grobschmutz (z. B. Hobelspäne)		D 50 QD	440416

CT-Zubehör

Nr.	Benennung	CT 11 E	CT 22 E	CTM 22 E	CT 33E/LE	CTM 33E/LE	CT 44E/LE	CTM 44E/LE	CT 55 E	CTM 55 E	Typ	Bestell-Nr.
1	**Funkenlöscher** zum Einsatz beim Schleifen von funkenbildenden Materialien	●	●	●	●	●	●	●	●	●	D 50 FL	484733
2	**Schubbügel**		●	●	●	●					SB-CT	452921
3	**Schlauchhaken** zum Aufwickeln des Saugschlauches	●	●	●	●	●	●	●	●	●	SH-CT	452998
4	**Schlauchhalter** verhindert Stolperfallen durch am Boden liegende Schläuche	●	●	●	●	●	●	●	●	●	SHR-CT/SR	487072
5	**Rohrhalter (ohne Rohr)** als Halterung für zusammengesteckte Verlängerungsrohre D 36		●[1]	●[1]	●[1]	●[1]	●	●	●	●	RH-CT D 36	452922
6	**Schmutzbehälter** zum Aufsaugen von mit Flüssigkeit versetztem Grobschmutz (z.B. Metallspäne + Kühlschmiermittel)		●	●	●	●					SBH-CT 22 SBH-CT 33	452925 452926
7	**Pufferset** (o. Abb.) zur Wegrollsicherung v. CT 11, 4 Gummipuffer mit Befestigungsteilen	●									PF-CTME	452929

[1] Nur in Verbindung mit Zubehör Schubbügel montierbar.

CT-/SR-Zubehör Druckluft

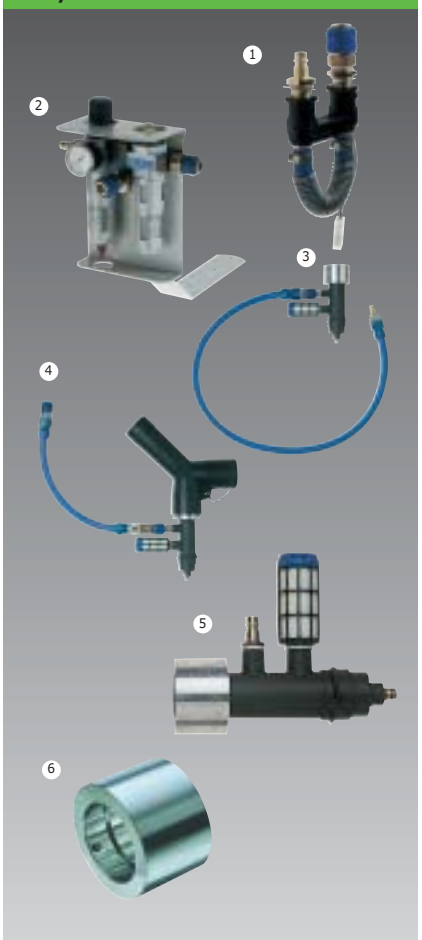

Nr.	Benennung	Typ	Bestell-Nr.
1	**Druckluftmodul**[1] für die Umrüstung CT-Absaugmobile Ausführung E in LE-Ausführung mit zusätzlicher Druckluft-Ein-/Ausschaltautomatik. Schaltvorgang wird über Sensorelement im Zuluftstrom aktiviert. Problemlose Funktion in Verbindung mit allen Druckluftwerkzeugen.	DLM-CT	452829
2	**Versorgungseinheit**[1)2)] für CT-Absaugmobile in LE-Ausführung, bestehend aus Filter mit Kondensatschnellablaß, Druckregler, Öler und zusätzlichem, ölfreiem Druckluft-Abgang mit Schnellkupplung, auf Haltewinkel vormontiert, inkl. Befestigungsteile und Druckluft-Verbindungsschlauch.	VE-CT	452797
3	**IAS 2-Anschluß**[1] für die Verbindung CT-Absaugmobile in LE-Ausführung mit IAS 2-Druckluftwerkzeugen über IAS 2-Schlauch. Teilesatz komplett mit Druckluft-Verbindungsschlauch und Anschlußkonus IAS 2-A/SR zum Saugerstutzen, Antistatik-Ausführung.	IAS 2-A-ASA/CT	454757
4	**IAS 2-Doppelanschluß**[1)3)] für den gleichzeitigen Anschluß von 2 IAS 2-Druckluftwerkzeugen (zusätzlicher IAS 2-Anschluß IAS 2-A-CT erforderlich) im Wechselbetrieb, kompl. Teilesatz best. aus Sternverteiler mit Verschlußstück D 50 SV-AS/D 50 V, IAS 2-Anschluß IAS 2-A-SR und Druckluft-Verbindungsschlauch, Antistatik-Ausführung.	IAS 2-DA-CT	454758
5	**IAS 2-Anschluß** Adapter zur Verbindung SR-Absauggerät in LE-Ausführung mit IAS 2-Schläuchen. Integrierter Anschluß zur Druckluftzufuhr, Antistatik-Ausführung.	IAS 2-A-SR	488181
6	**Anschlußkonus** Sonderausführung speziell für Absauggerät SRM 312 LE-AS, Aluminium nur in Verbindung mit IAS 2-Anschluß IAS 2-A-SR zu verwenden.	IAS 2-AK-B1	489263

[1] Nicht für CT 11 geeignet.
[2] Bei CT 22/33 nur in Verbindung mit Schubbügel SB-CT montierbar.
[3] Ausschließlich in Verbindung mit IAS 2-A-CT zu betreiben!

CT-Filter und -Filtersäcke

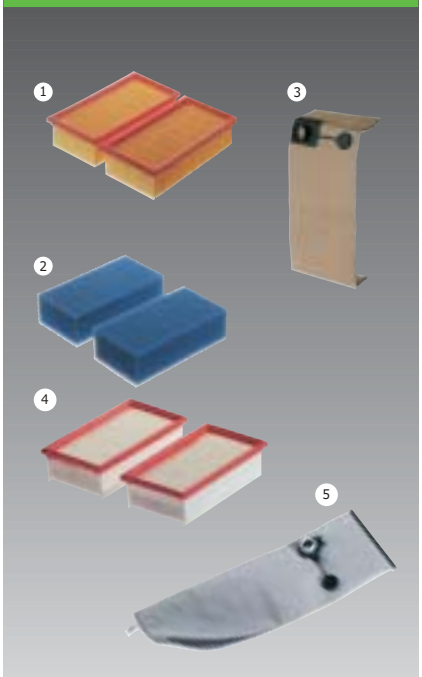

Nr.	Benennung	CT 11 E	CT 22 E	CTM 22 E	CT 33E/LE	CTM 33E/LE	CT 44E/LE	CTM 44E/LE	CT 55 E	CTM 55 E	Typ	Bestell-Nr.
1	**Filterelement** Hauptfilter, 2 Stück	●	●	●	●	●	●	●	●	●	HF-CT	452923
2	**Filterelement** Naßfilter, 2 Stück	●	●	●	●	●	●	●	●	●	NF-CT	452924
3	**Filtersack** 5 Stück	●									FIS-CT 11	452974
			●	●							FIS-CT 22	452970
					●	●					FIS-CT 33	452971
							●	●			FIS-CT 44	452972
									●	●	FIS-CT 55	452973
4	**Longlife-Hauptfilter** 2 Stück	●	●	●	●	●	●	●	●	●	Longlife-HF-CT /2	454869
5	**Longlife-Filtersack** für CT 22, 1 Stück		●	●[1]							Longlife-FIS-CT 22	456737
	für CT 33, 1 Stück				●	●[1]					Longlife-FIS-CT 33	456738
	für CT 44, 1 Stück						●	●[1]			Longlife-FIS-CT 44	456739
	für CT 55, 1 Stück								●	●[1]	Longlife-FIS-CT 55	456740

[1] Nur beim Aufsaugen **nicht** gesundheitsgefährdender Stäube verwendbar.

SR-Filter und -Filtersäcke

Nr.	Benennung	SR 5	SR 6	SR 12 SR 14	SR 15	SR 151	SRM 152	SR 200 R 201	SR 202 SR 212	SR 203	SRH 204	SR 301 SR 303	SR 302	SRM 312	Bestell-Nr.
	Absolut-Filter, BIA-gepr.														
6a	AB-FI/U (3150)	●						●							485808
						●									488461
6b	AB-FI/C (10500)		●	●					●	●		●	●		486241
	Verwendungskateg. C/M						●							●	488924
	MI-FI/K1 (10500) (o. Abb.)														
	Verwendungskateg. K1/H		○	○	●				○	○		○	○		486145
	Verwendungskateg. K1/H										●				489221
	Zweilagiger Filtersack, BIA-geprüft														
7	für Stoffe mit MAK-Werten														
	FIS-SR 5/6 (5 Stück)	●	●												483143
	FIS-SR 12/14 (5 Stück)			●											483142
	FIS-SR 150 (5 Stück)					●	●								488460
	FIS-SR 200 (5 Stück)							●		●					487070
	FIS-SR 300 (5 Stück)											●		●	487790
	FIS-SR 5/6 (20 Stück)	○	○												487875
	FIS-SR 200 (20 Stück)							○		○					487874
8	für Stoffe mit MAK-Werten u. krebserzeugende Stoffe nach GefStoffV § 35.														
	FIS-SR 15 (5 Stück) (inkl. Stoffe nach § 15a)			○	●										483889
	FIS-SR 202/212 (5 Stück)								○	●	○	●			487482
	FIS-SR 302 (5 Stück)											○	●	○	488439

● 1 Stück im Lieferumfang Absaugmobil ○ einsetzbar

SR-Zubehör

Benennung	Typ	Bestell-Nr.
Langzeit-Vorfilter als Ersatz für FIS Filtersack bei Grobschmutz einsetzbar für alle SR Sauger, außer SR 15, SRH 204, SRM 312. (o. Abb.)	VF-Multi	451230
Filtereinlage Schaumstoff-Filter für SRM 312 (1 Stück im Lieferumfang) 2 Stück. (o. Abb.)	FE-LFC	447221
Funkenlöscher für Absauggerät zum Einsatz beim Schleifen von funkenbildenden Materialien.	D 50 FL	484733

Wir können Ihre Werkstatt nicht größer machen.

Aber sinnvoller einrichten.

FESTOOL

System
Basis Plus

System Basis Plus
Die Basis für perfektes Sägen, Schleifen und Fräsen.

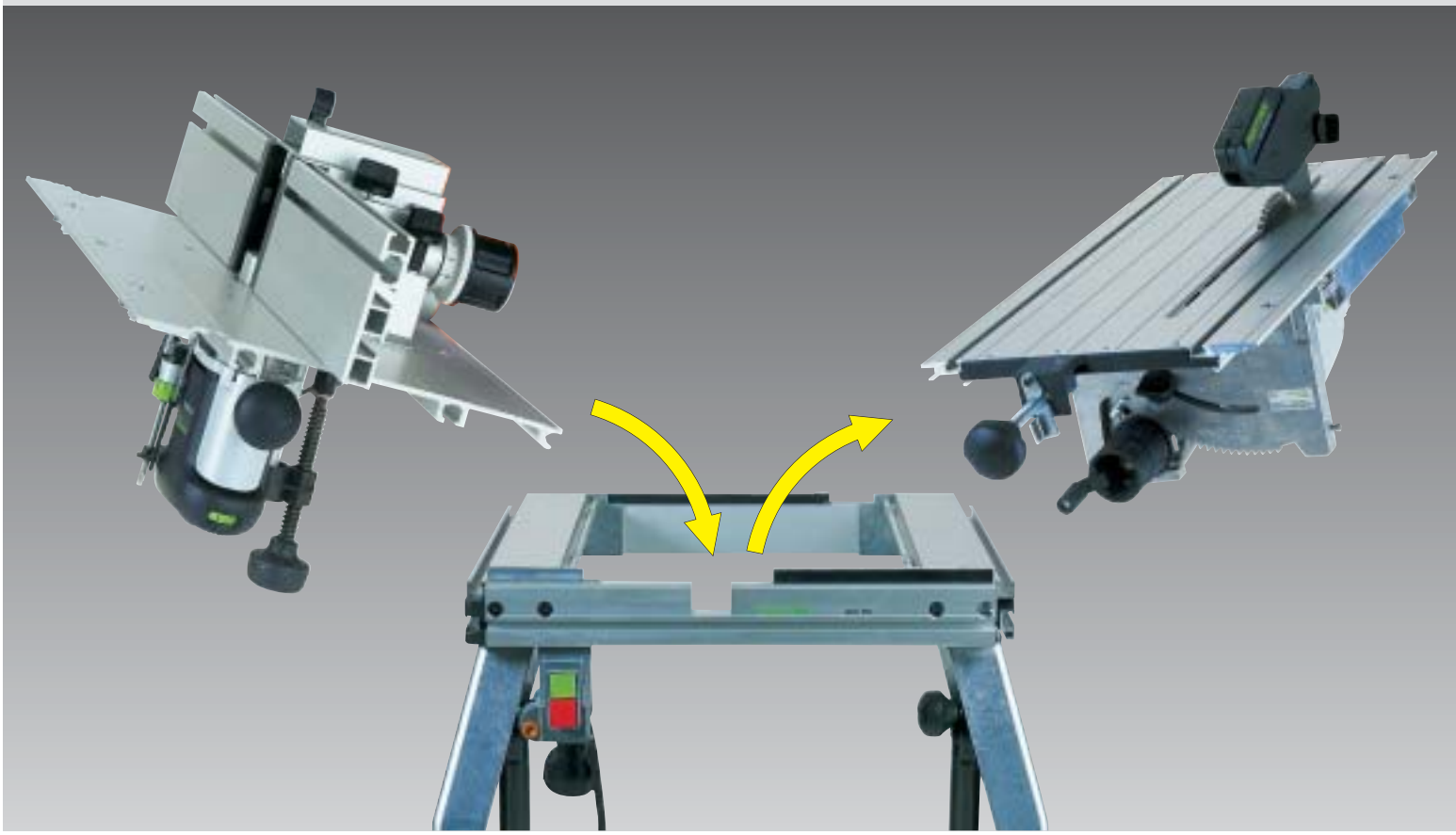

Fliegender Wechsel: Die Geräte sind in Sekundenschnelle ausgetauscht und einsatzbereit.

Die Vorteile auf einen Blick.

Deutliche Zeitersparnis
- Zeitersparnis durch sekundenschnellen Arbeitswechsel mit unkompliziertem Geräteaustausch.
- Optimales Handling durch einfachen Transport, kompakte Maße und geringes Gewicht.

Geringe Maschinenkosten
- Hohe Wirtschaftlichkeit durch preiswertes Stationärprogramm.
- Hohe Wirtschaftlichkeit mit vielfältigen Funktionen durch verschiedene Module.
- Lange Lebensdauer durch hochwertige Gerätekomponenten und original Festool Zubehör.
- Zusätzliche Absicherung durch 3 Jahre Garantie.

Sicherheit und Gesundheitsschutz
- Reduziertes Gesundheitsrisiko durch Absaugung.

Systemvorteile

Räumen Sie mit alten Gewohnheiten auf.

Einzelgeräte sind gut. Aber ein System ist besser. Das System Basis Plus ist ein innovatives Konzept für eine **komplette Werkstatt auf weniger als 1 Quadratmeter Fläche:** Ein ausbaufähiges und abgestimmtes System von Modulen, das die drei wichtigen Arbeitsbereiche **Sägen, Schleifen und Fräsen** umfaßt. Die Module sind mit wenigen Handgriffen und in Sekundenschnelle austauschbar. Die Basiseinheit ist ein universeller Träger für die Aufnahme aller Systemwerkzeuge.

Durch ein **vielseitiges Zubehörprogramm** kann das System stufenweise ausgebaut und ganz individuell auf den Bedarf Ihrer Werkstatt abgestimmt werden. Das komplette Set überzeugt nicht nur durch seine **Vielseitigkeit,** sondern auch durch seinen **Preisvorteil.**

Einfacher geht's nicht – und schneller auch nicht: der Schritt vom stationären zum mobilen Einsatz.

Das System Basis Plus vereinfacht das Be- und Entladen: Es ist leicht, kompakt, zusammenklappbar und bequem im Kofferraum zu transportieren.

Systemvergleich

So setzt sich der Erfolg zusammen: Modular!

Stationär oder mobil arbeiten? Sie müssen sich nicht entscheiden. Sie können es aber. Denn **das System Basis Plus eröffnet Ihnen alle Einsatzmöglichkeiten.**

Was das System Basis Plus so einzigartig unter den stationären sowie mobil einsetzbaren Werkzeugsystemen macht, sind seine vielseitigen Module: Paneele mit der Zug-Kappsäge kürzen, Nuten mit dem Fräswerk fräsen, Paßformen mit der Formsäge zusägen – alles ist möglich. Mit nur einem System. Im stationären Betrieb kommt das System Basis Plus mit einer Stellfläche von weniger als 1 Quadratmeter aus.

System Basis Plus:
Sechs stationäre Werkzeuge in einem System.

- Zug-Kappsäge
- Tischsäge
- Stationäre Stichsäge
- Tischfräse für Feinarbeit
- Tischfräse für Grobarbeit
- Stationärer Bandschleifer

Praxiseinsatz

In der Praxis mehr bewegen.

Schnell auf- und abbauen? Platzsparend transportieren? Absolut professionell und zuverlässig arbeiten? Wo ist das Problem? Das System Basis Plus zeichnet sich durch seine **kompakte Konstruktion** und sein **geringes Gewicht** aus. Das Basis Set wiegt nur 26 kg, die Beine sind zusammenklappbar und **mit wenigen Handgriffen schnell auf- bzw. abgebaut.** Das alles erleichtert das Be- und Entladen sowie den Transport über Treppen und auf der Baustelle. Das verwindungssteife Tischgestell besteht aus hochwertigen, korrosionsbeständigen Leichtmetallprofilen. Das macht das System Basis Plus auch bei **hartem Dauereinsatz** zuverlässig und langlebig.

Minimales Gewicht durch Leichtmetallprofile.

System Basis Plus
Es gibt nichts, was es nicht gibt.

Elektrowerkzeuge

ATF 55 E

AP 85 E

TRION PS 300 EQ

+

Arbeitseinheiten

Basis 1 A/T

Basis 2 A

Basis 4

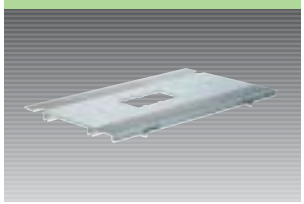

=

Basis Module

Mod 1 A/ATF 55 E

Mod 2 A/AP 85 E

Mod 4/PS 300 EQ

Grundeinheit

+

Basis Plus / Beine

Stationärmaschine

=

Basis Set 1 A

Tischsäge

Stationäre Stichsäge

Basis Set 1 A als Zug-Kappsäge.

Basis 1 A ist optimal für **maß- und paßgenaues Zusägen.** Das Sägeblatt schneidet von oben in das Werkstück, dadurch werden saubere, ausrißfreie Schnittkanten erzielt – und aufwendige Nachbearbeitung vermieden.

→ Basis 1 A
ab Seite 300

Basis 2 A als Tischsäge.

Basis 2 A ermöglicht **Schnitthöhen bis 80 mm.** Mit der eingebauten Handkreissäge AP 85 E und dem Schiebeanschlag SAS 500 können Werkstücke wie Kanthölzer, dicke Bretter, Platten und Aluprofile einfach und sauber abgelängt werden.

→ Basis 2 A
ab Seite 302

Basis 4 als Stationäre Stichsäge.

Basis 4 mit eingebauter Pendelstichsäge PS 300 E ermöglicht das **ausrißfreie Sägen von Formen** exakt nach Anriß – ohne aufwendige Nacharbeiten. Die dreifache Sägeblattführung garantiert auch beim Kurvensägen präzise, winkelgenaue Schnitte.

→ Basis 4
ab Seite 304

Elektrowerkzeuge

OF 1010 EBQ

OF 2000 E

+

Arbeitseinheiten

Basis 5 A

Basis 6

=

Basis Module

Mod 5 A/OF 1010 EBQ

OF 2000 E + Basis 6

CMB 120

Grundeinheit

+

Basis Plus / Beine

Stationärmaschine

=

Tischfräse

Tischfräse

CB 120

Basis 5 A als Tischfräse für Feinarbeit.

Basis 5 A mit der Oberfräse OF 1010 EBQ ist ein Fräswerk mit **fast unbegrenzten Einsatzmöglichkeiten.** Es eignet sich insbesondere für Feinarbeiten, bei denen es auf Formenvielfalt und Detailgenauigkeit ankommt.

→ Basis 5 A ab Seite 306

Basis 6 als Tischfräse für Grobarbeit.

Basis 6 mit der Oberfräse OF 2000 E ist optimal für alle **Grobarbeiten** gerüstet, wenn es auf hohen **Materialabtrag** und Dauerleistung ankommt.

→ Basis 6 ab Seite 308

Compact B 120 als Stationärer Bandschleifer.

Mit dem Compact B 120 werden selbst **anspruchsvolle Aufgaben** schnell und präzise gelöst – zum Beispiel millimetergenaues Anpassen von Leisten sowie exaktes Schleifen unterschiedlicher Gehrungswinkel oder freier Rundungen und Radien.

→ CMB 120 ab Seite 309

System Basis Plus
Basis 1 A – Die Zug-Kappsäge.

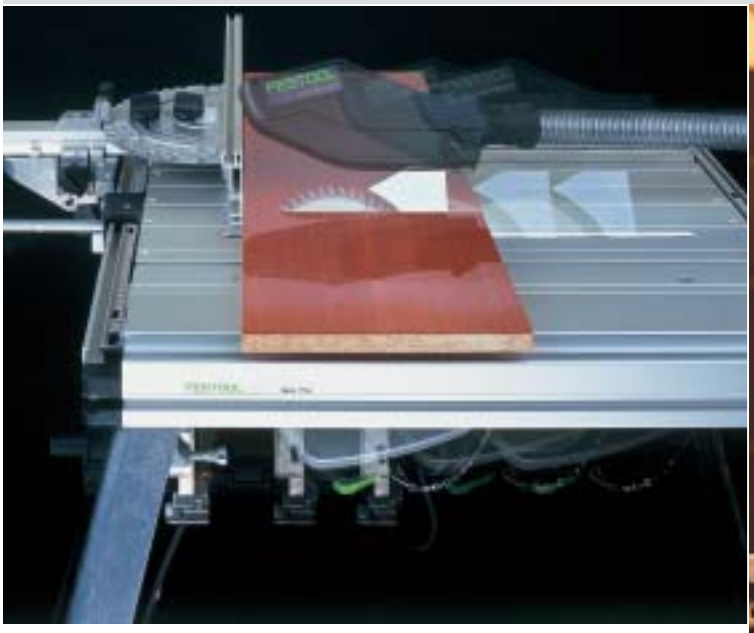

Mit der stationären Zug-Kappsäge werden Schichtholzplatten sowie Plexiglas-Stegplatten perfekt zugesägt.

Systemvorteile

Eröffnen Sie in Ihrer Werkstatt ein Sägewerk.

Basis 1 A, die stationäre Zug-Kappsäge, ist optimal für **maß- und paßgenaues Zusägen.** Das Sägeblatt schneidet im ziehenden Schnitt von oben in das Werkstück, dadurch werden saubere, ausrißfreie Schnittkanten erzielt – und aufwendige Nachbearbeitung wird erspart.

Der **Winkelanschlag** ist präzise justierbar und ermöglicht das Ablängen, zum Beispiel von Deckenpaneelen, in jedem Winkel. Auf der Basis 1 A lassen sich zwei Winkelanschläge entgegengesetzt montieren. Damit können auch spiegelbildliche 45° Schnitte ohne lästiges Umstellen, zum Beispiel für Bilderrahmen oder Sockelleisten, exakt, schnell und wirtschaftlich zugesägt werden.

Die komplette Basis 1 A wiegt nur 26 kg.

So setzt sich Ihre Basis 1 A zusammen:

	Handkreissäge	**ATF 55 E**
+	Arbeitseinheit	**Basis 1 A/T**
=	Zugsägemodul	**Mod 1 A/ATF 55 E***
+	Grundeinheit	**Basis Plus/Beine**
=	Zug-Kappsäge:	**Basis Set 1 A***

* als Set mit Preisvorteil erhältlich

➔ Handkreissägen ab Seite 48

Die Elektronik ermöglicht das gefahrlose Zusägen von Plexiglas-Stegplatten.

Kinderbank Schritt 1: Rohmaterial zusägen auf der Basis 1 A.

Elektronik

Profis nehmen sie gerne in die Hand: die ATF 55 E.

Als Handkreissäge ist die Tauchsäge ATF 55 E für **präzise Schnitte** und **unterschiedlichste Materialien** einsetzbar.

Sie zeichnet sich durch eine Reihe **innovativer Techniken** aus, die wirtschaftliche Vorteile in der Praxis ergeben: patentiertes Führungssystem für präzise, ausrißfreie Schnitte; die MMC-Electronik mit 6 Regel- und Kontrollfunktionen; die Winkelanschläge für anspruchsvolle Schnitte; die Anschlußmöglichkeit für Staub- und Spanabsaugung.

Die Vorteile der Elektronik.

- geregelter Sanftanlauf
- geregelte Leerlaufdrehzahl
- konstante Drehzahl bei Belastung
- stufenlos regelbare Drehzahl
- strom- und temperaturabhängiger Überlastschutz
- LED-Anzeige für Normal- und Überlastbetrieb

Anwendungsbeispiel

Kinderbank Schritt 1: Zusägen des Rohmaterials.

Bei einer komplexen Arbeit können Sie auf zwei Arten vorgehen: Entweder Sie setzen mehrere Geräte ein – oder **das System Basis Plus. Das faßt eine Reihe von Spezialisten sozusagen in einem Team zusammen – und zwar auf kleinstem Raum.** Auf den folgenden Seiten demonstrieren wir, wie man mit dem System Basis Plus ein komplettes Werkstück herstellt: und zwar eine Kinderbank.

Mit der Basis 1 A erledigen Sie das Zusägen des Rohmaterials. Die Sitzflächen und Lehnen werden zuerst mit dem Längsanschlag auf Breite und anschließend mit der Zug-Kappsäge oder dem Schiebeanschlag auf Länge gesägt. Die beiden Seitenteile werden exakt auf Breite gesägt.

System Basis Plus
Basis 2 A – Die Tischsäge.

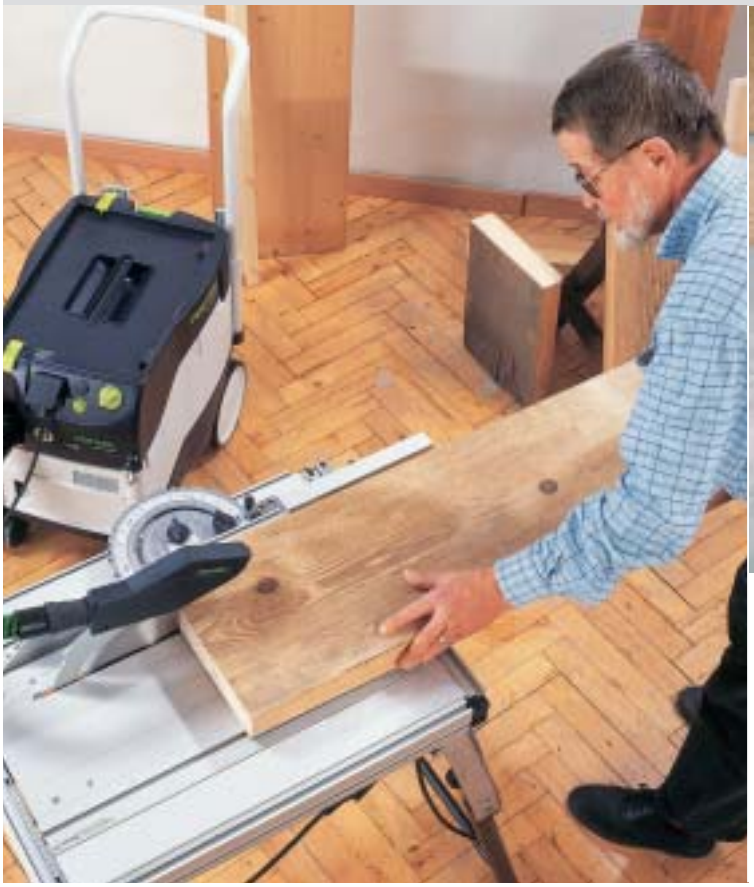

Macht selbst vor dicken Brocken nicht halt.

Mit der stationären Tischsäge werden z.B. Bodenbretter...

Systemvorteile

Die Basis für große Schnitthöhen.

Basis 2A, die stationäre Tischkreissäge, ermöglicht mit der AP 85 E **Schnitthöhen bis 80 mm.** Mit der eingebauten Handkreissäge AP 85 E und dem Schiebeanschlag SAS 500 können Werkstücke bis 500 mm Breite wie Kanthölzer, Aluprofile und Bretter, **einfach und sauber abgelängt werden.** In die Basis 2A können mit entsprechendem Bausatz auch die Festool Handkreissägen AP 65, AP 55 und AT 65 eingebaut werden.

Die AP 85 E wird zum kompletten Bearbeitungszentrum.

Der neunfach kugelgelagerte Schiebetisch mit verstellbarem Anschlag und eine Tischverbreiterung ermöglichen den Ausbau zur **vollwertigen Format- und Plattensäge** – zum Zusägen von Platten aus Holzwerkstoffen, Acrylglas oder Kunststoff.

Mit der **Tischverbreiterung** Basis V 650 und der **Tischverlängerung** Basis VL 700 verschaffen Sie sich mehr Arbeitsspielraum: Dadurch steht zum Beispiel bei der Basis 2 A eine ebene Auflagefläche für Plattenzuschnitte bis 680 mm Breite zur Verfügung.

Was sonst noch für die AP 85 E spricht: MMC-Electronic mit konstanter und geregelter Drehzahl sowie die Span- und Staubabsaugung für saubere Luft und freie Sicht auf das Werkstück.

→ Handkreissägen
ab Seite 48

...oder auch Aluminiumrohre zugesägt.

Schnell und einfach – die Umrüstung der Basis.

So setzt sich Ihre Basis 2 A zusammen:

	Handkreissäge*	**AP 85 E**
+	Arbeitseinheit	**Basis 2 A**
=	Tischsägemodul	**Mod 2 A/AP 85 E****
+	Grundeinheit	**Basis Plus/Beine**
=	Tischsäge	

* alle Handkreissägen von 55 bis 85 mm Schnittiefe (außer ATF 55)
** als Set mit Preisvorteil erhältlich

Umrüstung

Von mobil zu stationär in Bestzeit.

Die Umrüstung erfolgt in wenigen Schritten, die einfach auszuführen sind: Die Tischplatte wird umgekehrt in die Grundeinheit Basis Plus eingelegt. Nun können die beiden Klemmbleche, nachdem die Drehknöpfe gelöst wurden, nach außen geschoben und die Handkreissäge eingesetzt werden. Zur Fixierung der Handkreissäge werden die Klemmbleche in Richtung Säge über den Tisch geschoben und die Drehknöpfe angezogen. Jetzt muß noch der Spaltkeil an der Handkreissäge gegen den Schutzhaubenhalter ausgetauscht werden. Das montierte Modul wird umgedreht und in der Grundeinheit Basis Plus befestigt.

Zu guter Letzt wird mit dem Absaug-Set, bestehend aus 2 Schläuchen plus Y-Stück, ein Absaugmobil angeschlossen, um fliegende Späne und störenden Staub auszuschalten.

System Basis Plus
Basis 4 – Die stationäre Stichsäge.

Parkett oder Bodenbleche sägen – die stationäre Stichsäge kann beides.

Systemvorteile

So nimmt Ihre Arbeit Form an.

Die Basis 4 mit eingebauter Pendelstichsäge PS 300 EQ ermöglicht das **ausrißfreie Sägen von Formen** exakt nach Anriß – und erspart aufwendige Nacharbeiten. Die dreifache Sägeblattführung garantiert auch beim Kurvensägen präzise, winkelgenaue Schnitte.

Das Ergebnis: Rundungen von bestechender Exaktheit – zum Beispiel für paßgenaue Ausschnitte an Parkett.

Durch **freie Sicht auf Anriß und Schnittkante** bietet die Basis 4 optimale Voraussetzungen für perfekte Arbeitsergebnisse – beim millimetergenauen Aussägen genauso wie beim Nachbearbeiten von Schnittkanten und Konturen.

➔ Trion Stichsägen ab Seite 72

Die läßt Profis nie im Stich: PS 300 EQ.

Die Stichsäge PS 300 EQ hat alles, was sich im professionellen Einsatz auszahlt:

dreifache Sägeblattführung für **winkelgenaue Schnitte**. Intelligente MMC-Electronik für geregelte, konstante Drehzahl. Splitterschutz **für ausrißfreie Schnitte und geringstmögliche Nachbearbeitung.** Span- und Staubabsaugung für **saubere Luft und freie Sicht.** Und große Tischauflage zum **sicheren Führen** der Werkstücke.

Dient dem ausrißfreien Schnitt: der Splitterschutz.

Die Montage der Stichsäge von mobil zu stationär erfolgt in wenigen Schritten.

Kinderbank Schritt 2: Die Seitenteile aussägen mit der Basis 4.

Umrüstung

So kriegen Sie beim Einbau die Kurve.

Zur Montage der Stichsäge PS 300 EQ wird die Basis 4 umgekehrt in die Öffnung der Basis Plus gelegt. Dann wird die Säge einfach nach hinten abgekippt und in die hinteren Montageklammern eingeschoben. Das Klemmblech wird gegen den Maschinenfuß geschoben, bis die Knebelschraube hörbar einrastet – erst dann wird sie festgezogen. Anschließend wird der Saugschlauch auf den Absaugstutzen geschoben und das Stromkabel eingesteckt. Arbeitseinheit und Maschine werden gewendet und die Exzenterschrauben festgedreht. Wird der Splitterschutz verwendet, muß er vor der Montage in die Stichsäge eingebaut und eingesägt werden.

Anwendungsbeispiel

Kinderbank Schritt 2: Aussägen der Seitenteile.

Mit der Basis 4 werden die runden Konturen der beiden Seitenteile nach Anriß mit einem Kurvenblatt sauber und winkelgenau ausgesägt.

So setzt sich Ihre Basis 4 zusammen:

	Stichsäge*	**TRION PS 300 EQ**
+	Arbeitseinheit	**Basis 4**
=	Stichsägemodul	**Mod 4/PS 300 EQ****
+	Grundeinheit	**Basis Plus/Beine**
=	stationäre Stichsäge	

* auch für Pendelstichsägen PS 1 E, PS 2 E und PS 200 E
** als Set mit Preisvorteil erhältlich

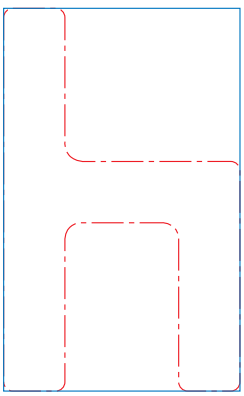

Schritt 1 mit Basis 1 A

Schritt 2 mit Basis 4

System Basis Plus
Basis 5 A – Die Tischfräse für Feinarbeit.

Perfekte Kantenbearbeitung, ...

... sichere Führung mit Schiebeanschlag ...

Systemvorteile

Fräsen auf die feine Art.

Die Basis 5 A mit der Oberfräse OF 1010 EBQ ist ein Fräswerk mit fast unbegrenzten Einsatzmöglichkeiten. Es eignet sich insbesondere für Feinarbeiten, bei denen es auf **Formenvielfalt und Detailgenauigkeit** ankommt.

Der stabile, beidseitig geführte Fräsanschlag in Verbindung mit der großflächigen Tischauflage garantiert die **sichere Führung** des Werkstücks. Das reichhaltige Festool Fräserangebot ermöglicht das Fräsen fast **jeder gewünschten** Form – zum Beispiel von Profilen an Leisten.

Das ist ein starkes Stück: OF 1010 EBQ.

Die Oberfräse OF 1010 EBQ zeichnet sich durch hohe Leistung und geringes Gewicht aus – damit erzielen Sie bei **hoher Laufruhe schnellen Vorschub.** Die komfortable Einhandbedienung ermöglicht **exakte Führung** bei allen Arbeiten mit und ohne Führungsschiene.

Der Schiebeanschlag SAS 500 ist die ideale Ergänzung zu Basis 5, um Werkstücke beim Fräsen vor allem an Stirnseiten noch sicherer zu führen.

So setzt sich Ihre Basis 5 A zusammen:

	Oberfräse	**OF 1010 EB**
+	Arbeitseinheit	**Basis 5 A**
=	Fräsmodul	**Mod 5 A/OF 1010 EB** *
+	Grundeinheit	**Basis Plus/Beine**
=	Tischfräse für Feinarbeit	

* als Set mit Preisvorteil erhältlich

➔ Fräsen
ab Seite 112

... und einfaches Freihandfräsen – die stationäre Oberfräse ist für alle Feinarbeiten gerüstet.

Kinderbank Schritt 4: Die Kanten abrunden, mit der Basis 5A.

So profilieren sich Profis.

Das **perfekte Profilieren** von Kanten an nicht geraden Werkstücken ermöglichen die Festool Fräser mit Führungszapfen. Je nach Fräskopf und Frästiefe können Sie so unterschiedliche Profile herstellen. Dabei schützt Sie die Kopiereinrichtung Basis 5 KE **sicher vor Verletzungen** und ermöglicht die Span- sowie Staubabsaugung.

Nut, Falz *Profil, Kante*

Anwendungsbeispiel

Kinderbank Schritt 4: Abrunden der Kanten.

Nachdem die Schnittkanten mit dem stationären Bandschleifer CMB 120 glatt abgeschliffen sind, werden alle Holzteile an den Kanten mit einem Radiusfräser exakt abgerundet. Und zwar die Seitenteile ringsum, die Lehnen und Sitzfläche an den Seiten. Dabei garantieren ein Anlaufring oder ein Führungszapfen am Fräser eine gleichmäßige Frästiefe und verhindern ein zu tiefes Eindringen des Fräsers in das Werkstück.

System Basis Plus
Basis 6 A – Die Tischfräse für Grobarbeit.

Basis 6A ist Spezialist für große Zerspanung und bei harten Werkstoffen.

Die Tischverlängerung erlaubt auch bei langen Werkstücken eine sichere Führung und präzises Arbeiten.

Systemvorteile

Hart im Nehmen: OF 2000 E.

Die Basis 6 A mit der Oberfräse OF 2000 E ist optimal für **alle Grobarbeiten gerüstet,** wenn es auf hohen Materialabtrag ankommt. Sie verfügt über ausreichende Leistungsreserven für den aufreibenden **Dauereinsatz** bei zähen und harten Materialien wie Hartholz, Mineralwerkstoffen oder Kunststoff.

Nehmen Sie Platz!

Die Tischverlängerung VL 700 bietet genügend Auflage für lange Werkstücke. Sie **ersetzt den zweiten Mann** beim Führen von Profilstücken und beim Kantenfräsen langer Werkstücke.

→ Fräsen
ab Seite 112

So setzt sich Ihre Basis 6 zusammen:

	Oberfräse	**OF 2000 E**
+	Arbeitseinheit	**Basis 6**
=	Fräsmodul	**Mod 6/OF 2000**
+	Grundeinheit	**Basis Plus/Beine**
=	Tischfräse für Grobarbeit	

System Basis Plus
Compact B 120 – Der stationärer Bandschleifer.

FESTOOL

Mit dem Anschlag werden lange Werkstücke sicher geführt.

Kinderbank Schritt 3: Einzelteile schleifen mit dem CMB 120.

Systemvorteile

Perfektion am laufenden Band.

Mit dem Compact B 120 werden selbst anspruchsvolle Aufgaben präzise und schnell gelöst – zum Beispiel **millimetergenaues Anpassen** von Leisten sowie exaktes Schleifen **unterschiedlicher Gehrungswinkel** oder **freier Rundungen und Radien.** Auch beim Nachschleifen von gesägten, gehobelten und gefrästen Kanten oder Flächen sowie beim Bearbeiten von Metallen und Kunststoffen leisten Profis damit erstklassige Arbeit. Wie an jedes Basis-Modul kann auch an das Compact Modul CMB 120 ein Festool Absauggerät angeschlossen werden – und zwar ohne Adapter.

Anwendungsbeispiel

Kinderbank Schritt 3: Grob- und Feinschliff.

Die auf der Basis 4 sauber ausgesägten Konturen werden auf dem stationären Bandschleifer Compact B 120 vor- und fertiggeschliffen. Danach erfolgt das Abrunden der Kanten auf der Tischfräse Basis 5A.

So setzt sich Ihr Compact B 120 zusammen:

	Compactmodul **CMB 120**
+	Grundeinheit **Basis Plus/Beine**
=	stationärer Bandschleifer CB 120*

* als Set mit Preisvorteil erhältlich

System Basis Plus
Das Festool-System – Bilden Sie eine Arbeitsgemeinschaft.

CLEANTEC –
Bevor Sie in die Luft gehen.

CLEANTEC Absaugmobile werden überall dort eingesetzt, wo geschliffen, gefräst, gesägt oder saubergemacht wird – und basieren genauso auf dem Systemkonzept wie das System Basis Plus: Mit ihren unterschiedlichen Leistungsklassen und ihrem multifunktionalen Schlauchsystem passen sie sich allen Geräten sowie jeder speziellen Anforderung optimal an.

Wählen Sie aus dem umfangreichen Festool CLEANTEC-Programm einfach das Absaugmobil aus, das Ihrem individuellen Bedarf am meisten entspricht.

→ CLEANTEC ab Seite 264

Basis – Fliegender Wechsel in der Werkstatt.

Die Grundeinheit Basis Plus ist der universelle Träger für alle Systemwerkzeuge des Systems Basis Plus. Sie ermöglicht den einfachen Einbau von mobilen Einheiten als stationäre Geräte und den schnellen Wechsel der einzelnen Module mit wenigen Handgriffen.

Die Konstruktion aus robusten Aluminiumprofilen macht die Grundeinheit einerseits verwindungsfrei und andererseits leicht transportabel.

→ Basis ab Seite 294

Modul-Turm –
Hochgeschätzt von Profis.

Im Basis-Modul-Turm können alle Module übersichtlich untergebracht werden. Die Unterbringungsmöglichkeiten auf verschiedenen Ebenen wirkt sich nicht nur positiv auf die Arbeitsplatzorganisation aus, weil alles seinen festen Platz hat, und dadurch langes Suchen vermieden wird, sondern sie spart außerdem jede Menge Platz. Die sichere Aufbewahrung schließlich schützt die wertvollen Geräte vor eventuellen Beschädigungen.

Der Modul-Turm verfügt über Rollen, dadurch ist er in der Werkstatt einfach zu verschieben – genau dorthin, wo die Arbeit auf ihn wartet.

→ Zubehör ab Seite 316

Verbrauchsmaterial – Mehr als nur Nebensache.

Für alle Werkzeuge und Anwendungen bietet Festool ein umfangreiches Programm von Verbrauchsmaterialien – so auch für alle Geräte des Systems Basis Plus: Sägeblätter und Schleifbänder zum Bearbeiten unterschiedlichster Materialien. Denn nur mit optimal aufeinander abgestimmten Werkzeugen und Verbrauchsmitteln erreicht man perfekte Arbeitsergebnisse. Oder wollen Sie den Erfolg Ihrer Arbeit durch die Verwendung von minderwertigem Verbrauchsmaterial aufs Spiel setzen?

Informieren und überzeugen Sie sich am besten selbst.

Zubehör – Werten Sie Ihre Werkzeuge auf.

Qualitätsarbeit entsteht nicht nur mit Qualitätswerkzeugen. Dazu braucht man auch Qualitätszubehör. Das umfangreiche Festool System-Zubehörprogramm für alle Anwendungsbereiche bietet sinnvolle und praktische Erweiterungsmöglichkeiten, um das System Basis Plus ganz speziell für Ihre individuelle Situation auszubauen und auf den speziellen Bedarf Ihrer Werkstatt abzustimmen: Bausätze, Verbreiterungen, Verlängerungen, Anschläge usw. Profis stellen sich damit Ihr ganz individuelles Bearbeitungszentrum zusammen. Festool Zubehör ist selbstverständlich optimal auf die dazugehörigen Werkzeuge abgestimmt.

→ Zubehör ab Seite 316

Führungssystem – Für die Handwerkzeuge mit guter Führung.

Vorteil der Basis ist die Nutzung Ihrer Stichsäge, Handkreissäge oder Oberfräse auch als Handwerkszeug. Gerade hierfür ist das Festool-Führungssystem eine der wichtigsten Voraussetzungen, um absolut präzise Arbeitsergebnisse zu erhalten. Deshalb ist es bis ins Detail ausgeklügelt und mehrfach patentiert.

So bietet die Führungskante gleich zwei Funktionen: Neben der Eigenschaft als Schnittkante dient die elastische Gummilippe auch als Splitterschutz.

Die Führungsnut der Maschine kann spielfrei auf die Führungsrippe der Schiene eingestellt werden. Das bedeutet hundertprozentige Präzision. Mit dem patentierten Schwenksegment können Sie das Sägeblatt um bis zu 45° seitlich kippen bei gleichzeitiger Führung in der Führungsschiene.

→ Führungssystem ab Seite 322

Profis denken an die Folgen: Modul-Turm.

Im Basis-Modul-Turm können 5 Module ebenso übersichtlich wie platzsparend untergebracht und sicher fixiert werden. Auch wenn Sie keine 5 Module besitzen, können Sie den Modul-Turm sinnvoll nutzen: als Ordnungssystem für Festool Systainer.

Durch einfaches Versetzen der Winkelschienen schaffen Sie Fächer für Systainer der Größen 1 bis 4. In jedes Fach passen 2 gleiche Systainer, die von vorn wie hinten eingeschoben bzw. entnommen werden können.

Da der Modul-Turm über 4 Rollen verfügt – 2 davon sind lenkbar – können Sie ihn leicht drehen, verschieben und exakt in Ecken oder Nischen fahren. Auch eine kombinierte Bestückung mit Modulen plus Systainern ist möglich. Und sogar der neue Maxi-Systainer findet darin Platz: Er füllt ein Fach exakt aus.

Grundeinheit Basis Plus

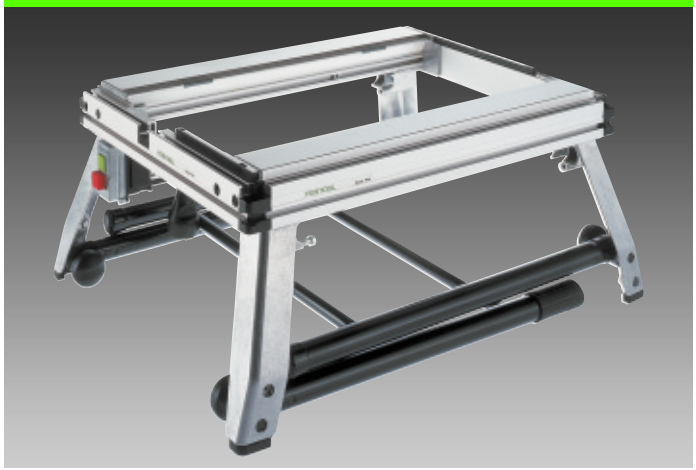

Die gemeinsame Basis für professionelles Arbeiten.

- Extrem vielseitiges Anwendungsspektrum da, je nach Aufgabenstellung zwischen 6 verschiedenen Modulen gewählt werden kann.
- Hohe Wirtschaftlichkeit, da nur eine Grundeinheit für alle Module notwendig ist.
- Minimaler Platzbedarf, weil Sägen, Schleifen, Fräsen auf weniger als 1 qm möglich ist.
- Einfacher und schneller Auf- und Abbau dank der komfortablen Klappbeine.
- Deutliche Zeitersparnis durch sekundenschnellen Arbeitswechsel mit einfachem Geräteaustausch.
- Bequemste Handhabung dank des geringen Gewichts aufgrund der kompakten Konstruktion aus Leichtmetall-Profilen.

Lieferumfang:
Basis GE/KB
Grundeinheit mit Klappbeinen, Sicherheits-Druckschalter, Kabel und Steckdose, Bedienungswerkzeug
Im Karton
Bestell-Nr.: 570110

Basis Set 1 A

Drei Sägen in einer.

- Enormer Preisvorteil durch komplettes Set-Angebot.
- Hervorragende Schnittqualität durch die rollengeführte Kappeinrichtung.
- Geringe Maschinenkosten und lange Lebensdauer dank hochwertiger, stabiler Antriebs-, Lager- und Getriebeelemente.
- Deutliche Kosteneinsparung durch zusätzliche mobile Einsatzmöglichkeit der ATF 55E als Handkreissäge.
- Optimale Bearbeitung verschiedenster Materialien, dank MMC-Electronic mit 5 Regel- und Kontrollfunktionen.
- Sauberer Arbeitsplatz, freie Sicht dank optimaler Span- und Staubabsaugung (holzstaubgeprüft).

Leistungsaufnahme	1200 W
Drehzahl Sägeblatt	2000 - 4800 min^{-1}
Sägeblatt-Durchmesser	160 mm
Tischabmessungen	580 x 455 mm
Schnitthöhe	0 - 50 mm
Schnitthöhe bei 45°	33 mm
Schnittlänge bei 12 mm Dicke	230 mm
Schnittlänge bei max. Schnitthöhe	164 mm
Schrägstellung	0° - 45°
Anschluß für Staubabsaugung Ø	27 mm/36 mm
Gewicht	26 kg

mit Elektronik
Lieferumfang:
Basis 1A/ATF 55E
Basis Plus, Klappbeine, Basis 1A/T,
ATF 55E mit HM-Feinzahn-Sägeblatt Z48,
Winkelrastanschlag Basis WRA 500, Schiebestock,
Bedienungswerkzeug
Im Karton
Bestell-Nr.: 570134

Zugsägemodul Mod 1 A/ATF 55 E

Tauchen Sie in eine neue Dimension.

- Hervorragende Schnittqualität durch die rollengeführte Kappeinrichtung.
- Geringe Maschinenkosten durch die lange Lebensdauer dank hochwertiger, stabiler Antriebs-, Lager- und Getriebeelemente.
- Deutliche Kosteneinsparung durch zusätzliche mobile Einsatzmöglichkeit der ATF 55E als Handkreissäge.
- Optimale Bearbeitung verschiedenster Materialien, dank MMC-Electronic mit 5 Regel- und Kontrollfunktionen.
- Sauberer Arbeitsplatz, freie Sicht dank optimaler Span- und Staubabsaugung (holzstaubgeprüft).

Leistungsaufnahme	1200 W
Drehzahl Sägeblatt	2000 - 4800 min^{-1}
Sägeblatt-Durchmesser	160 mm
Tischabmessungen	580 x 455 mm
Schnitthöhe	0 - 50 mm
Schnitthöhe bei 45°	33 mm
Schnittlänge bei 12 mm Dicke	230 mm
Schnittlänge bei max. Schnitthöhe	164 mm
Schrägstellung	0° - 45°
Anschluß für Staubabsaugung Ø	27 mm/36 mm
Gewicht	13 kg

mit Elektronik
Lieferumfang:
MOD 1 A/ATF 55 E
Arbeitseinheit Basis 1A/T,
Winkelrastanschlag Basis WRA 500,
ATF 55E mit HM-Feinzahn-Sägeblatt Z48, Schiebestock, Bedienungswerkzeug
Im Karton
Bestell-Nr.: 570111

Tischsägemodul Mod 2 A/AP 85 E

Begeben Sie sich in höhere Kreise oder Sägen auf höherer Ebene.

- Vielseitiges Anwendungsspektrum da mit Schiebetisch und Verbreiterung zur Plattensäge ausbaubar.
- Deutliche Kosteneinsparung durch zusätzliche mobile Einsatzmöglichkeit der AP 85 E als Handkreissäge.
- Optimale Bearbeitung verschiedenster Materialien, dank MMC-Electronic mit 5 Regel- und Kontrollfunktionen.
- Sauberer Arbeitsplatz, freie Sicht und ein gesundes Arbeitsumfeld dank optimaler Span- und Staubabsaugung.

Leistungsaufnahme	1800 W
Drehzahl Sägeblatt	1800 – 3800 min^{-1}
Tischabmessungen	580 x 455 mm
Schnitthöhe	0 – 80 mm
Schnitthöhe bei 45°	55 mm
Sägeblatt-Durchmesser	240 mm
Schrägstellung	0 – 45°
Anschluß für Staubabsaugung Ø	27/36 mm
Gewicht	14 kg

mit Elektronik
Lieferumfang:

MOD 2 A/AP 85 E
Arbeitseinheit Basis 2A, Bausatz BS85,
Winkelrastanschlag Basis WRA 500,
AP 85 E mit HM-Standard-Sägeblatt,
Schiebestock, Bedienungswerkzeug
Im Karton
Bestell-Nr.: 570112

Stichsägemodul Mod 4/PS 300 EQ

Damit stechen Sie die Konkurrenz aus.

- Maßgenaue Ausschnitte und Formen durch freie Sicht auf Anriß und Werkstück.
- Deutliche Kosteneinsparung durch zusätzliche mobile Einsatzmöglichkeit der PS 300 EQ als Stichsäge.
- Perfekte präzise, winkelgenaue Schnitte durch die patentierte, dreifache Sägeblattführung.
- Lange Lebensdauer dank der stabilen Antriebs- und Lagerelemente sowie der verschleißfreien Hubstangenführung.
- Keine Nacharbeit aufgrund von sauberen Schnitten, da das Sägeblatt von oben nach unten sägt.
- Hohe Schnittleistung sowie eine materialgerechte, konstante Hubzahl durch die tachogesteuerte MMC-Electronic.
- Saubere staubfreie Luft durch serienmäßige Spanabsaugung mit integriertem Absaugkanal im Gehäuse.

Leistungsaufnahme	720 W
Hubzahl	1000 – 2900 min^{-1}
Tischabmessungen	580 x 455 mm
max. Schnitthöhe	120 mm
Schrägstellung	0 – 45°
Anschluß für Staubabsaugung Ø	27 mm
Gewicht	5,7 kg

mit Elektronik
Lieferumfang:

MOD 4/PS 300 EQ
Stichsäge PS 300 EQ,
Arbeitseinheit Basis 4,
1 Sägeblatt, 1 Splitterschutz,
Bedienungswerkzeug
Im Karton
Bestell-Nr.: 570194

Fräsmodul Mod 5 A/OF 1010 EBQ

Geben Sie Ihrer Arbeit Profil.

- Sicheres und präzises Fräsen durch die große Tischauflage und den großflächigen und steifen Fräsanschlag.
- Hohe Sicherheit beim Profilieren von Kanten und Stäben durch die einstellbare und federnde Andruckeinrichtung.
- Das Einlauflineal mit Feineinstellung von 0-8 mm ermöglicht präzises Abrichten und Fügen.
- Deutliche Kosteneinsparung durch zusätzliche mobile Einsatzmöglichkeit der OF 1010 EBQ als Handoberfräse.
- Materialgerechtes und werkzeugschonendes Fräsen durch geregelte, konstante Drehzahl dank intelligenter MMC-Electronic.
- Schutz vor Holzstaub und Spänen durch die im Frästisch integrierte Spanabsaugung.
- Zeitersparnis durch schnell und präzise verstellbaren Fräsanschlag.

Leistungsaufnahme	1010 Watt
Drehzahl Frässpindel	10000 – 23000 min^{-1}
Aufnahme für Schaftfräser ø	8 mm
Aufnahme der Frässpindel	Spannkonus 1:10
max. Fräser-Durchmesser	51 mm
Anschluß für Staubabsaugung Ø	ø 27/36 mm
Gewicht	11 kg

mit Elektronik
Lieferumfang:
MOD 5 A/OF 1010 EBQ
Oberfräse OF 1010 EBQ,
Arbeitseinheit Basis 5A,
Spannzange ø 8 mm, Bedienungswerkzeug
Im Karton
Bestell-Nr.: 570175

Compact CB 120

Sicheres Schleifen von Flächen, Kanten, Rundungen.

- Anschluß für wirkungsvolle Staubabsaugung.
- Einseitig absenkbare Schleifeinrichtung ermöglicht ein gleichmäßiges Abnutzen der Schleifbänder.
- Optimales Radienschleifen durch Wechselrollen.
- Schneller und einfacher Bandwechsel durch einfach umlegbaren Hebel.
- Leicht, handlich, kompakt, problemloser Transport, einfacher und schneller Auf- und Abbau.
- Genaues Schleifen durch sichere Auflage und präzise Führung.

Leistungsaufnahme	550 W
Drehzahl	2800 min^{-1}
Tischabmessungen	580 x 455 mm
Bandlänge x Bandbreite	820 x 120 mm
Schleiffläche	185 x 115 mm
Anschluß für Staubabsaugung Ø	27 mm
Gewicht	20 kg

ohne Elektronik
Lieferumfang:
CB 120
Basis Plus, Klappbeine, CMB 120,
Winkelrastanschlag Basis WRA 500,
Absaughaube, Verbindungsschlauch,
1 Schleifband
Im Karton
Bestell-Nr.: 570224

System Basis Plus
Compact

Compact-Modul CMB 120

Schleifen am laufenden Band.

- Präzise Arbeitsergebnisse durch genaues Schleifen dank sicherer Auflage und präziser Führung am Anschlag.
- Hohe Wirtschaftlichkeit durch schnellen und einfachen Bandwechsel und durch gleichmäßiges Abnützen der Schleifbänder durch absenkbare Schleifeinrichtung.
- Sauberer Arbeitsplatz, freie Sicht und ein gesundheitschonendes Arbeitsumfeld dank optimaler Span- und Staubabsaugung.
- Optimales Handling und problemloser Transport aufgrund der kompakten Bauweise und des geringen Gewichts.
- Vielseitiges Einsatzspektrum dank Wechselrollen zum Schleifen verschiedener Radien.

CLEANTEC® ⌀27mm

Leistungsaufnahme	550 W
Drehzahl	2800 min^{-1}
Tischabmessungen	580 x 455 mm
Bandlänge x Bandbreite	820 x 120 mm
Schleiffläche	185 x 115 mm
Anschluß für Staubabsaugung Ø	27 mm
Gewicht	32 kg

ohne Elektronik
Lieferumfang:
CMB 120
Schleifeinheit mit Absaughaube, Verbindungsschlauch, 1 Schleifband
Im Karton
Bestell-Nr.: 570186

Basis Modulturm

Mehr Platz und Ordnung

- Übersichtliches und platzsparendes Ordnungssystem für Basis Module - fünf Module auf 0,3 Quadratmetern.
- Optimale Raumausnutzung durch höhenverstellbare Einschübe zur maßgenauen Anpassung an die jeweiligen Arbeitsmodule.
- Mobiler Einsatz und schneller, einfacher Zugriff auf Arbeitsmodule durch praktische Lenkrollen.
- Flexible Verwendung, da auch Systainer in allen Größen aufgenommen werden können.

Breite	460 mm
Tiefe	600 mm
Höhe	1630 mm
Gewicht	13 kg

Lieferumfang:
Basis MT 1600
5 Einschübe, 2 starre und 2 lenkbare Rollen
Im Karton
Bestell-Nr.: 451975

Arbeitseinheiten Basis Plus

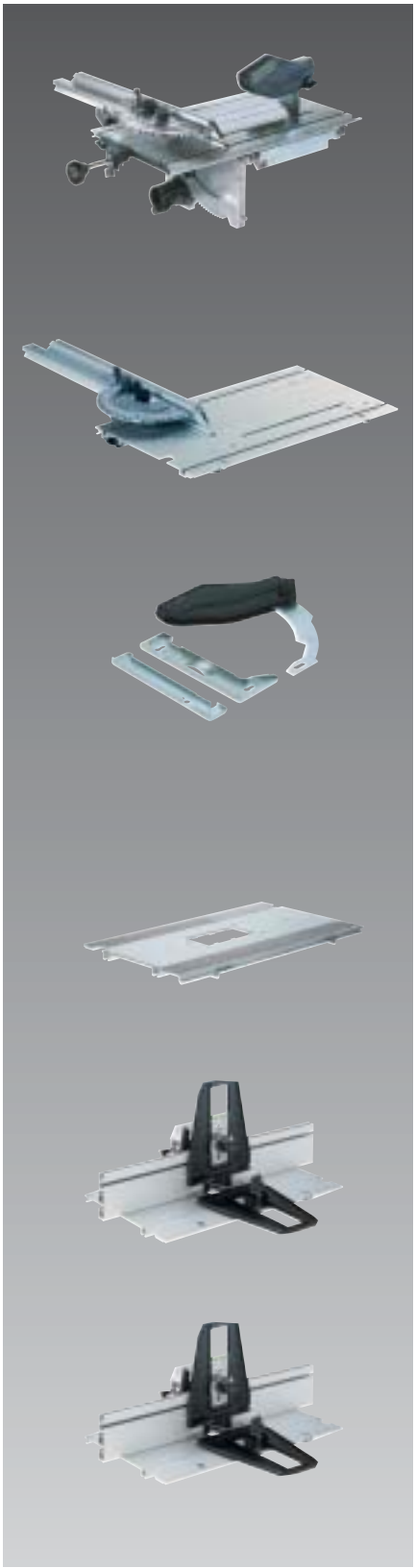

Benennung und Anwendung	Typ	Bestell-Nr.
Arbeitseinheit als Tischzugsäge ohne Säge; für den stationären Einsatz der Festool Handkreissägen ATF 55 Lieferumfang: Arbeitsplatte mit Zugeinrichtung, Schutzhaube, Winkelrastanschlag Basis WRA 500, Schiebestock Schnittlänge bei 12 mm Dicke: max. 50 mm, Schnitthöhe: 230 mm	Basis 1A/T	570131
Arbeitseinheit als Tischkreissäge ohne Säge; für Festool Handkreissägen von 55-85 mm Schnittiefe; nur in Verbindung mit entsprechendem Bausatz; mit Anschlag Basis WRA 500 Lieferumfang: Arbeitsplatte, Winkelrastanschlag Basis WRA 500, Schiebestock	Basis 2A	570132
Bausatz zum Einbau von Handkreissägen in Basis 2A erforderlich; muss zusätzlich, entsprechend der Sägetype bestellt werden für AP 85	Basis BS 85	486168
für AP 65	Basis BS 65	486167
für AT 65	Basis BS 65 T	486745
für AP 55	Basis BS 55	486166
Arbeitseinheit als Tischformsäge für den stationären Einsatz der Pendelstichsägen PS 300, PSB 300, PS 200, PS 2, PS 1	Basis 4	570104
Arbeitseinheit als Tischfräse für den stationären Einsatz der Oberfräsen OF 1010, OF 1000, OF 900, OF 2, OF1; komplett mit Fräsanschlag und Andrückeinrichtung max. Fräser-Durchmesser: 50mm	Basis 5A	570195
Arbeitseinheit als Tischfräse für den stationären Einsatz der OF 2000 in die Basis Plus; komplett mit Schutzeinrichtung. Lieferumfang: mit Fräsanschlag und Andrückeinrichtung max. Fräser-Durchmesser: 70mm	Basis 6	570106

System Basis Plus
Zubehör für Basis Plus

Schiebetisch und Anschläge

Benennung und Anwendung	Typ	Bestell-Nr.
Schiebetisch neunfach kugelgelagert, mit Abstützung max. Schiebeweg: 1120 mm, Schiebetischfläche in mm: 430 x 345 mm, max. Schnittlänge bei Basis 2A: 720 mm, max. Schnittlänge bei Basis 1A: 770 mm	Basis ST 1120	483027
Verlängerung zur Verlängerung der Auflagefläche, mit Abstützung **einsetzbar bei Basis 1A, 2A, 5A und MFT**	Basis VL 700	489575
Verbreiterung/Verlängerung zur Verbreiterung der Auflagefläche, mit Abstützung; die Basis V650 ist so konzipiert, dass gleichzeitig ein Arbeitsmodul (Basis 2 bis Basis 5, CMB) aufgenommen werden kann; sie kann auch als Verlängerung angebaut werden, inklusive 2 Stück VS 650	Basis VL-V 650	484132
Verbindungsstück zum Anbau des FST 660/85 oder MFT 800 an Basis Plus	Basis VS-V 650	484455
Abdeckplatte zur Abdeckung der Öffnung bei Basis V650, Basis Plus (Grundeinheit)	Basis AP	485800
Schalteranbau beim Einbau eines Arbeitsmoduls in Basis V650 kann dieses direkt am Sicherheitsschalter ein- und ausgeschaltet werden **für den Anbau an Basis V 650**	Basis SA-V 650	489566
Schalterabdeckung zum nachträglichen Anbau an das Portal; dient mit Vorhängeschloß als Einschaltsperre	CS 70 SA	488065

Schiebetisch und Anschläge

Benennung und Anwendung	Typ	Bestell-Nr.
Verbreiterung zur Verbreiterung der Auflagefläche max. Schnittbreite beim Längsschnitt: 310 mm	Basis V 310	483024
Schiebeanschlag einsetzbar bei Basis 1A, 2A, 5A und CMB, Schiebeweg 500 mm	Basis SAS 500	489673
Winkelrastanschlag Winkeleinheit mit flach und hochkant einsetzbarer Profilschiene; im Lieferumfang der Basis 1A enthalten Länge: 500 mm	Basis WRA 500	489674
Längsanschlag mit flach und hochkant einsetzbarer, langer Anschlagschiene, mit Zusatzklemmung Länge: 650 mm	Basis LA 650	489675
Kappanschlag ausziehbar 1,20 - 2,05m, mit Abstützung, Auflage, Massband und Anschlagreiter **nur mit Basis WRA 500** einsetzbar	Basis KA 100/200	489676
Anschlagprofil für Längsanschlag **für Basis LA 650** Länge: 650 mm	Basis AP 650	489678
Zusatzklemmung für Längsanschlag **für Basis LA 650**	Basis ZK-LA 650	489677
Anschlagreiter zum Anschlagen von Werkstücken am Kappanschlag CS 70 KA; und Basis KA 100/200	CS 70 AR	488560
Anschlagreiter zum Anschlagen von Werkstücken am Winkelanschlag CS 70 WA und Basis WRA 500	CS 70 WA-AR	491712

Zubehör für Basis 5A und Basis 6

Benennung und Anwendung	Typ	Bestell-Nr.
Kopiereinrichtung für Basis 5, Basis 5 A und Basis 6; Kopierrolle mit Halter, Absaughaube und Handschutz	Basis 5 KE	484459
Falzkopf für Basis 5A und Basis 6	Basis FK D 50x30	489284
Frässpindel für Falzkopf für Basis 5A	Basis ASL20/OF1010	489285
Frässpindel für Falzkopf für den Einsatz des Falzkopfs Basis FK D 50x30 bei Basis 6 (ohne Abbildung)	Basis ASL20/OF2000	490131
Wendeplatte für Falzkopf Lieferumfang: 2 Stück	Basis WP 30x6x1,5	489286

Fräser

Benennung und Anwendung
Fräser für Basis 5 A und 6
finden Sie in Kapitel Fräser Seite 142.

sonstiges Zubehör

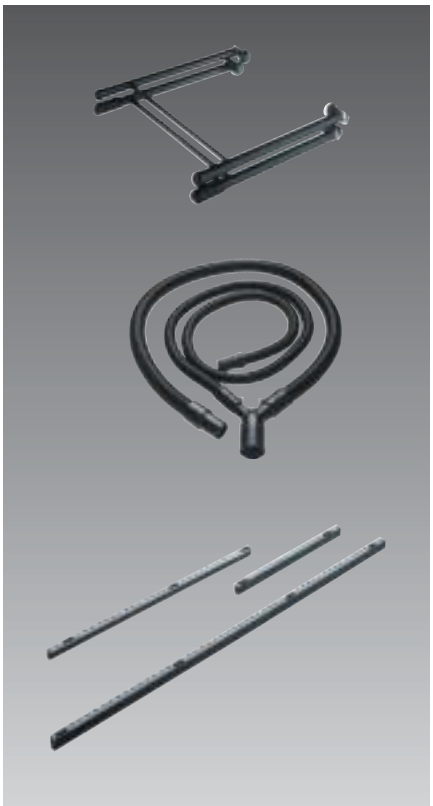

Benennung und Anwendung	Typ	Bestell-Nr.
Klappbeine schwenkbare Beine aus Stahl zum Anbau an Basis Plus und Pallas Arbeitshöhe mit Beinen: 820 mm	Basis KB	483014
Absaug-Set im Lieferumfang der PRECISIO CS 70 EB enthalten; kann mit einem Festool Absauggerät auch bei Basis 1A, Basis 2A, Basis 5A eingesetzt werden; bestehend aus: Saugschlauch D 27x2,0m, Saugschlauch D 36x1,0m, Y-Anschlußstück	CS 70 AB	488292
Maßbandsatz für den nachträglichen Anbau an Basis Plus; für Modul und Arbeitseinheit Basis 1A	Basis MB 1A	489679
für den nachträglichen Anbau an Basis Plus; für Modul und Arbeitseinheit Basis 2 A	Basis MB2A	489680
für den nachträglichen Anbau an V 650 Lieferumfang: mit Basis 1A	Basis MB 1A/V650	489681
Lieferumfang: mit Basis 2 A	Basis MB 2A/V650	489682

Schleifband Compact CMB120

Saphir

Benennung und Anwendung	Typ	Bestell-Nr.
Schleifband Compact CMB120 820x120mm		
Körnung: P50, Packungsinhalt: 10	L820x120	488081
Körnung: P80, Packungsinhalt: 10	L820x120	488082
Körnung: P100, Packungsinhalt: 10	L820x120	488083
Körnung: P120, Packungsinhalt: 10	L820x120	488084
Körnung: P150, Packungsinhalt: 10	L820x120	488085
Körnung: P180, Packungsinhalt: 10	L820x120	488086

Zubehör für CMB 120

Benennung und Anwendung	Typ	Bestell-Nr.
Schleifwalze mit Abdeckblechen Durchmesser: 55 mm	CW D55x120	488032
Durchmesser: 105 mm	CW D105x120	488031
Graphitplatte Ersatzteil; Gleitfläche für Schleifband	–	487965

Die Arbeit kann man sich oft nicht aussuchen.

Das optimale Arbeitsgerät schon.

FESTOOL

Führungssystem/
Multifunktionstisch

Führungssystem/Multifunktionstisch
Das Führungssystem – Übernehmen Sie die Führung!

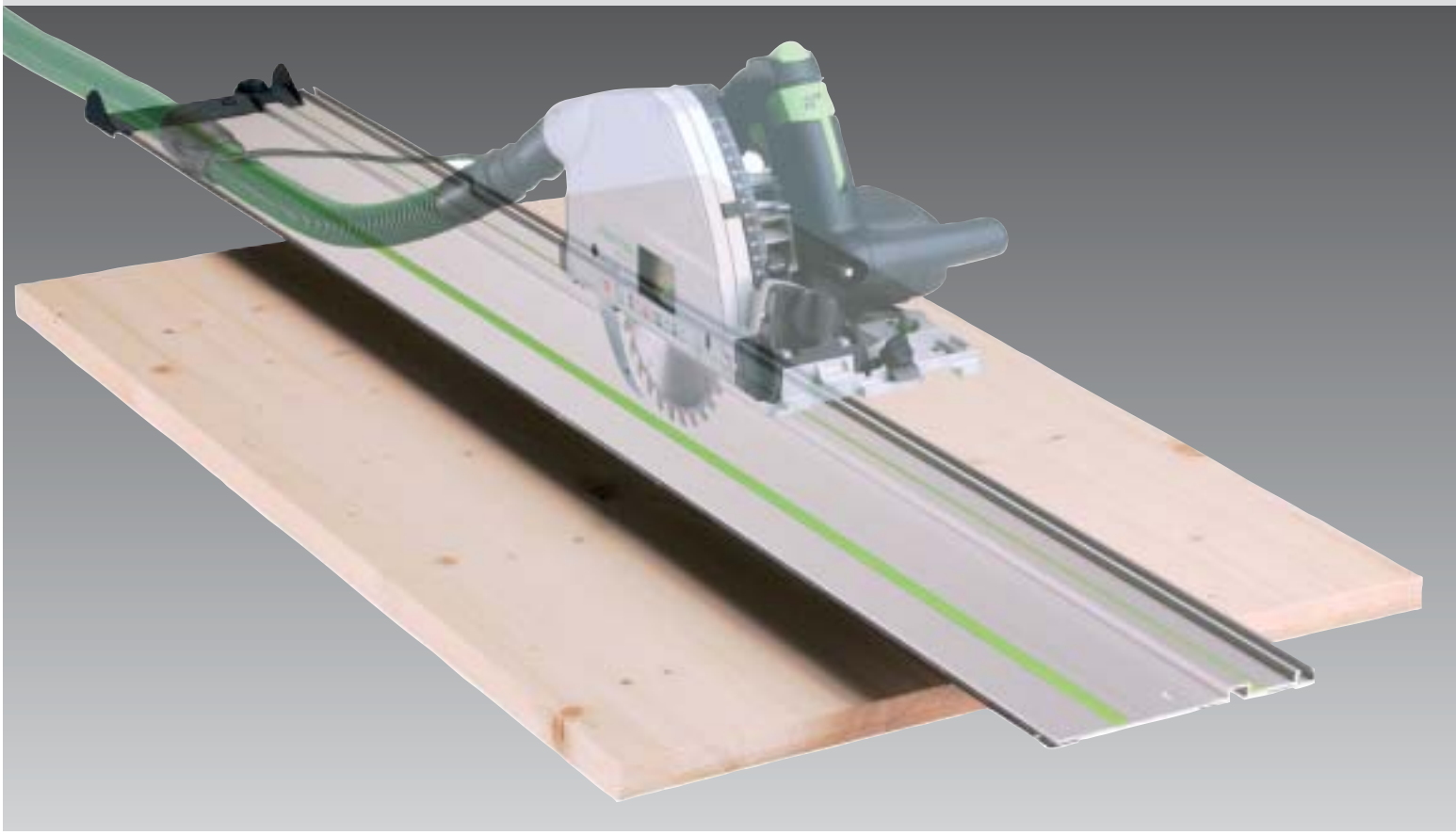

Die Führungsschiene garantiert exakte Arbeitsergebnisse und erspart aufwendige Nacharbeit.

Die Vorteile auf einen Blick..

Hervorragende Arbeitsergebnisse und keine Nacharbeit
- Ausrißfreie, saubere Schnitte durch Führungssystem mit Splitterschutz.
- Schnurgerader Schnitt durch werkzeuglose Spieleinstellung, in Deutschland gebrauchsmusterrechtlich geschützt.

Deutliche Zeitersparnis
- Schnelle Arbeitsvorbereitung, denn die Anrißlinie entspricht der Führungskante und der Schnittkante.
- Einfacher Wechsel von Führungsschienen- auf Freihandbetrieb.

Geringe Kosten
- Vielseitiges Einsatzspektrum, da die Führungsschiene wahlweise mit Handkreissäge, Stichsäge oder Oberfräse eingesetzt werden kann.
- Schonung hochwertiger Werkstücke durch den Haftbelag auf der Unterseite.

Leichte Handhabung
- Angenehm leichtes Führen durch den Gleitbelag auf der Oberseite.
- Bequemer Einsatz professioneller Zusatzgeräte durch die zweite Nut.

Systemvorteile

Festool führt Profis zum Erfolg.

Das innovative Festool Führungssystem trägt mit seinen Komponenten entscheidend zu absolut **präzisen Arbeitsergebnissen mit der Handkreissäge, der Stichsäge und der Oberfräse** bei. Es ist jederzeit einsetzbar durch die einfache Anbindung an die Maschine, besonders funktionell durch das arbeitserleichternde Zubehör und bequem und schonend durch den speziellen Gleit- und Haftbelag.

Einfaches Zusammenspiel von Schiene und Maschine: Die Führungsnut der Maschine kann spielfrei auf die Führungsrippe der Schiene eingestellt werden.

Profi-Zubehör schnell montiert: An der zweiten Nut können Sie einfach und schnell arbeitserleichterndes Zubehör von Festool anbringen.

Angenehme Handhabung: Der neue Gleitbelag an der Oberseite der Führungsschiene verringert den Schubwiderstand und verschafft Ihnen Kraftreserven.

Schongang für Werkstücke: Mit dem Haftbelag an der Unterseite ist die Führungsschiene optimal für empfindliche Werkstücke geeignet.

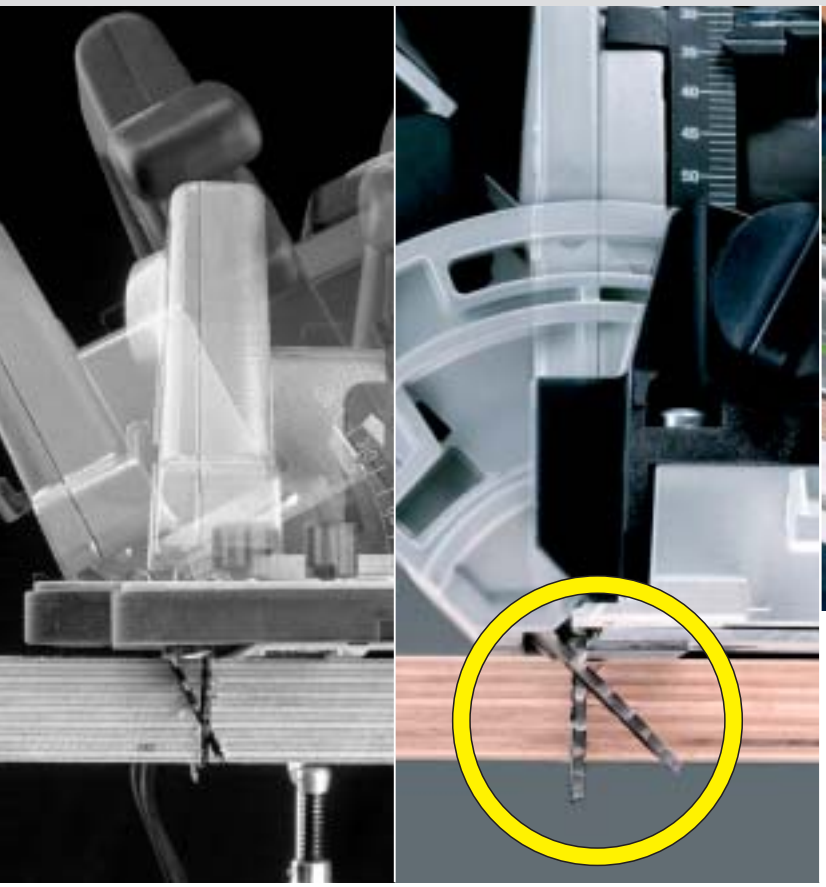

Festool Führungssysteme machen es möglich: Anrißkante ist gleich Schnittkante, auch bei allen Winkeln zwischen 45° und 90°.

Beim ersten Gebrauch wird die Gummilippe auf Maß gesägt.

Systemvergleich

Ausgezeichnet wegen guter Führung.

Die Festool Führungsschiene wird gleich mehrfach in Deutschland gebrauchsmusterrechtlich geschützt.

Die **Führungskante mit der elastischen Gummilippe** dient als Anlegekante für den Anriß und als perfekter Splitterschutz. Sie drückt entlang der Schnittkante auf das Werkstück und sorgt so für **präzise und ausrißfreie Schnittkanten ohne Nacharbeit.**

Angenehmes Arbeiten mit dem **neuen Gleitbelag** auf der Oberseite: Die Säge "schwebt" förmlich über die Führungsschiene, Arme und Gelenke werden geschont.

Die spielfreie Führung der Handkreissäge garantiert höchste Schnittpräzision und problemlose Handhabung. Das Führungsspiel kann bei der TS 55 schnell und werkzeuglos auf die Schiene abgestimmt werden. Sie **sparen Zeit** und **vermeiden unnötigen Ausschuß.**

Einfaches, werkzeugloses Einstellen der Führungsbacken.

P. Patent

Die patentierten Schwenksegmente sorgen für höchste Präzision auch bei **anspruchsvollen Aufgaben:** Damit können Sie das Sägeblatt um die Anrißkante schwenken, für bis zu 45° Schrägschnitte – und zwar bei gleichzeitiger Führung in der Führungsschiene.

Unsauberer Schnitt. *Sauberer, ausrißfreier Schnitt.*

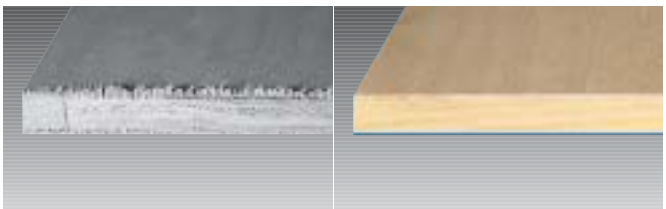

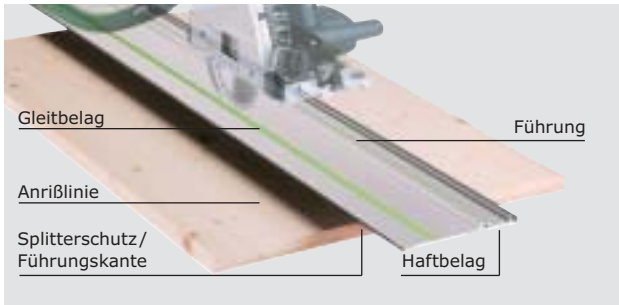

Führungssystem/Multifunktionstisch
Das Führungssystem – Von „führenden" Experten empfohlen.

Maximale Präzision und minimale Nacharbeit – das macht die Wirtschaftlichkeit des Führungssystems aus.

Drei Lösungen – in einer Hand.

Wirtschaftlichkeit

Damit können Sie rechnen.

Festool Führungssysteme zahlen sich aus – durch Präzision und Effizienz.

Präzise wirtschaftlich: Der Splitterschutz sorgt für ausrißfreie Schnittkanten mit minimaler **Nacharbeit.** Die spielfreie Führung garantiert **exakte Schnitte.** Der Haftbelag **schützt Oberflächen** hochwertiger Werkstücke zuverlässig. Die Schiene kann nicht verrutschen.

Dreifach effizient: Führungsschiene und Handkreissäge sind **ohne Vorarbeiten** sofort durch die integrierte Nut im Sägetisch einsetzbar. **Die Montage einer Führungshilfe, durch die Schnittiefe verlorengeht, entfällt.** Die Führungsschiene ist für Handkreissäge, Stichsäge und Oberfräse geeignet.

Handhabung

Spannen Sie uns ruhig ein!

Eine **sichere, stabile Fixierung von Werkstücken** erreichen Sie mit der Schraubzwinge und der Hebelzwinge, die sich bequem an der Nut der Führungsschiene befestigen lassen. Der Schonbelag sorgt dafür, daß das Werkstück unbeschädigt bleibt. Die Rasterklemmung der Hebelzwinge garantiert **Stabilität selbst bei starken Erschütterungen.**

Wem das nicht schnell genug geht, der sollte den Schnellspanner FS Rapid zur Hand nehmen. Denn FS Rapid macht das Spannen und Positionieren mit **nur einer Hand** möglich.

Einfach spannend: FS-Rapid mit Aluminium-Spannprofilen.

Mit den „langen" Führungsschienen von Festool geht das Besäumen von Bohlen leicht von der Hand.

Einfach und genau: Mit der Kombischmiege können Winkel direkt abgenommen und auf das Werkstück übertragen werden.

Zubehör

Ein erfolgreiches Team: Führungsschiene und Zubehör.

Das Führungssystem und sein umfangreiches Zubehör wirken perfekt zusammen und machen die Arbeit um vieles leichter. Für jeden Einsatz gibt es das **optimal geeignete Zubehör:** die Kombi-Schmiege, das Lochreihensystem, verschiedene Führungsanschläge, Schraubzwingen, Rückschlagstop und vieles mehr.

Die Festool Führungsschienen sind übrigens in **acht Längen** von 800 bis 5000 mm lieferbar. Mit dem Verbindungsstück lassen sich zwei Führungsschienen bequem miteinander kombinieren. Praktisch für besonders lange Werkstücke!

Das können Sie ganz genau nehmen.

Mit professionellem Zubehör wird die Führungsschiene zum wahren Meister der Präzision. Auf die zweite Nut der Schiene lassen sich zum Beispiel die Kombi-Schmiege und der Rückschlagstop bequem und einfach montieren.

Mit der Kombi-Schmiege können **Winkel nicht nur abgenommen** werden, sondern auch **direkt auf das Werkstück übertragen** werden. Einfach die Kombi-Schmiege an der Spezialnut der Führungsschiene anbringen. Die integrierte, gut lesbare Skala sorgt für die nötige Übersicht. So wird jeder Winkelschnitt zwischen 0°-180° **genau und ohne Übertragungsfehler** gesägt.

Noch **sicherer** wird das Sägeergebnis mit dem Rückschlagstop. Auf die Führungsschiene montiert, dient der Rückschlagstop als exakte Führungsbegrenzung und als Hilfe zum **perfekten Tauchschnitt**.

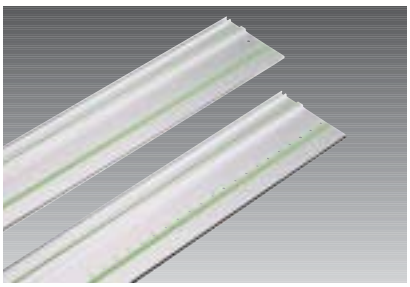

Jeder Anforderung gewachsen: die Führungsschienen von Festool in verschiedenen Längen bis 5000 mm.

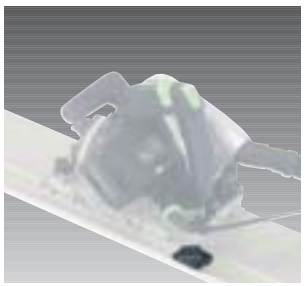

Zu Ihrer Sicherheit sollten Sie bei Tauchschnitten immer einen Rückschlagstop verwenden.

Führungssystem/Multifunktionstisch
Das Führungssystem – Von „führenden” Experten empfohlen.

Führungsschienen bis 1900 mm

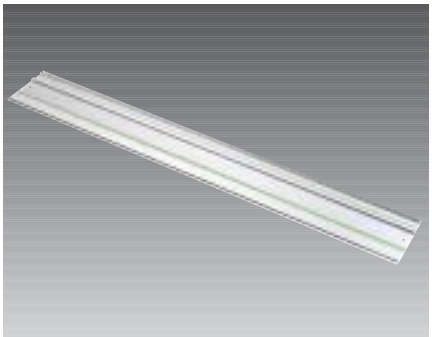

Perfekte, schnurgerade und ausrißfreie Schnitte durch das Festool Führungssystem.

Benennung und Anwendung	Typ	Bestell-Nr.
Führungsschiene		
Länge: 800 mm	FS 800/2	491499
Länge: 1080 mm	FS 1080/2	491504
Länge: 1400 mm	FS 1400/2	491498
Länge: 1900 mm	FS 1900/2	491503

Führungsschienen bis 5000 mm

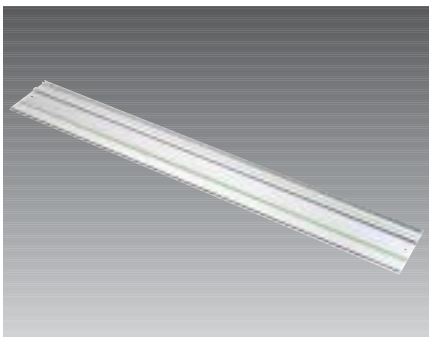

Vielseitiges Einsatzspektrum, da die Festool Schienen für Handkreissägen, Stichsägen und Oberfräsen universell geeignet sind.

Benennung und Anwendung	Typ	Bestell-Nr.
Führungsschiene		
Länge: 2400 mm	FS 2400/2	491502
Länge: 3000 mm	FS 3000/2	491501
Länge: 5000 mm	FS 5000/2	491500

Führungsschienen mit Lochreihen

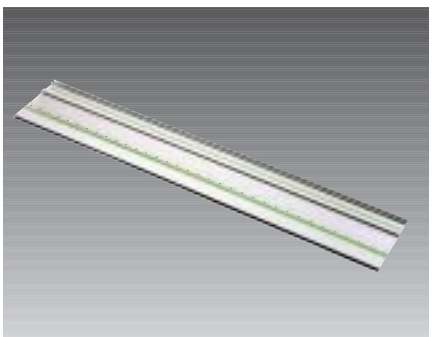

Mit dem Lochreihensystem LR 32 ist das Fräsen von Lochreihen für Regalsysteme und Zwischenböden verblüffend einfach.

Benennung und Anwendung	Typ	Bestell-Nr.
Führungsschiene mit Lochreihe		
Länge: 1080 mm	FS 1080/2-LR 32	491621
Länge: 2424 mm	FS 2424/2-LR 32	491622

Die Führungsschiene der 2. Generation ist kompatibel mit der bisherigen Führungsschiene von Festool.

FS-RAPID

Benennung und Anwendung	Typ	Bestell-Nr.
Schnellspanner zum Spannen und Positionieren der Festool Führungsschienen Lieferumfang: Spannbacken, Festbacken Packungsinhalt: 1	FS-RAPID	489790
Spannprofil zum Einsatz des FS-RAPID als Universalzwinge Länge: 800 mm, Packungsinhalt: 1	SPR 800 RAPID	490189
Länge: 1400 mm, Packungsinhalt: 1	SPR 1400 RAPID	490190

Zubehör für Führungsschienen

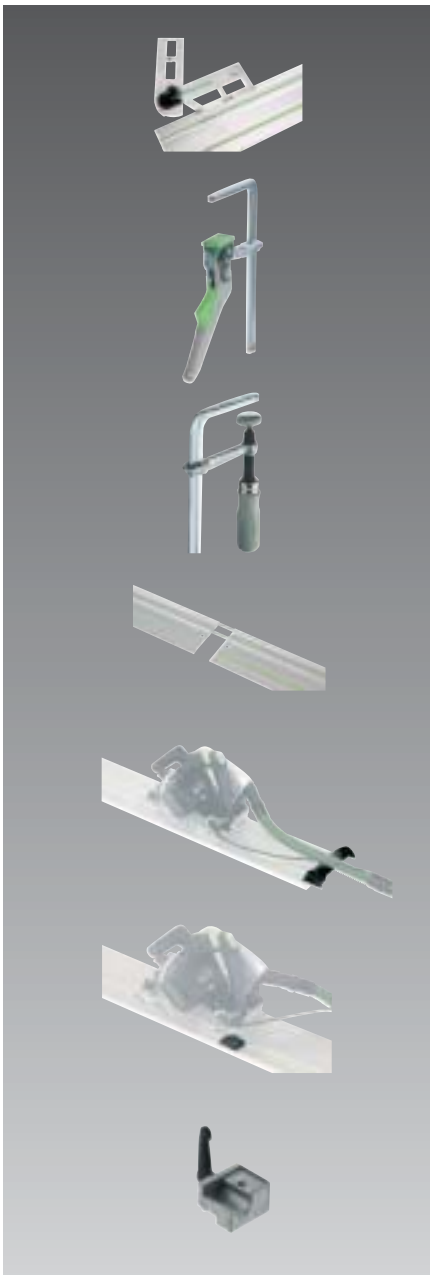

Benennung und Anwendung	Typ	Bestell-Nr.
Kombischmiege zum Aufsetzen in der 2. Nut der Führungsschiene, ermöglicht präzise Winkelschnitte zwischen 0° und 180°	FS-KS	491588
Hebelzwinge schnelles und einfaches Spannen Spannweite: 160 mm	FS-HZ 160	491594
Schraubzwingen Ganzstahlausführung Spannweite: 120 mm, Packungsinhalt: 2	FSZ 120	489570
Spannweite: 300 mm, Packungsinhalt: 2	FSZ 300	489571
Verbindungsstück zum Verbinden von zwei Führungsschienen für lange Werkstücke, Packungsinhalt: 1	FSV	482107
Abweiser verhindert das Verhaken von Saugschlauch und Kabel am Führungsschienenende	FS-AW	489022
Rückschlagstop/Führungsbegrenzung wird in der 2. Nut der Führungsschiene eingesetzt und übergreift die Grundplatte der Handkreissäge **für TS 55, ATF 55, AP 55, AT 65, AP 65, AP 85**	FS-RSP	491582
Führungsbegrenzung dient als hintere und vordere Stop-Position auf Führungsschienen	FS-FB	485827

Führungssysteme und Multifunktionstisch
Zubehör für Führungsschienen

Zubehör für Führungsschienen

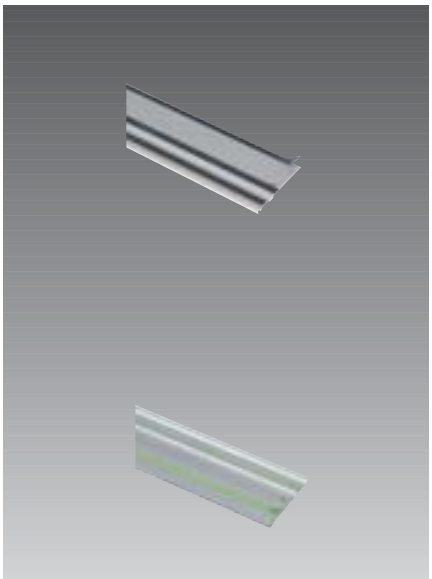

Benennung und Anwendung	Typ	Bestell-Nr.
Splitterschutz Ersatz-Splitterschutz für Führungsschiene		
Länge: 800 mm	FS-SP 800	488468
Länge: 1400 mm	FS-SP 1400	483164
Länge: 3000 mm	FS-SP 3000	488467
Haftunterlage Ersatz-Haftunterlage für Führungschienen, Rolle mit 10 m	FS-HU 10M	485724
Gleitbelag Ersatz-Gleitbelag für Führungsschiene, Rolle mit 10 m	FS-GB 10M	491741

Führungsanschläge für Oberfräsen

Benennung und Anwendung	Typ	Bestell-Nr.
Führungsanschlag zum Einsatz der Oberfräsen OF 1010, OF 1000, OF 900, mit dem Führungssystem FS-LR 32; komplett mit Abstützung	FS-OF1000	488752
Abstützung	–	438608
Drehknopf für Abstützung	–	436195
Führungsanschlag zum Einsatz der Oberfräse OF 2000 mit dem Führungssystem FS; mit Feineinstellung	FS-OF2000	487010
Führungsplatte mit Zentrierdorn und zwei Längsanschlägen für den Einsatz der Oberfräsen OF 1010, OF 1000, OF 900, im System FS-LR32	FP-LR32	485761
Seitenanschlag mit Anschlagreiter; zum parallelen Ausrichten von Führungsschienen	SA-LR32	485758
Lochreihen-Set Führungsplatte mit Zentrierdorn, zwei Längsanschlägen und zwei Seitenanschlägen für den Einsatz der Oberfräsen OF 1010, OF 1000, OF 900, im System FS-LR32	LR 32 Set	583160

Führungsanschläge für Stichsägen

Benennung und Anwendung	Typ	Bestell-Nr.
Führungsanschlag zum Einsatz der Stichsägen mit dem Führungssystem FS **für PS 300, PSB 300**	FS-PS/PSB 300	490031
zum Einsatz der Stichsägen mit dem Führungssystem FS **für Stichsäge PS 200, PS 2**	FS-PS 2	486721
für Stichsäge PS 1	FS-PS 1	483335

Führungssystem/Multifunktionstisch
Der Multifunktionstisch – Der Tisch für Profis ist gedeckt.

Der Multifunktionstisch mit seinen vielseitigen Möglichkeiten.

Breite Bretter diagonal oder dicke Balken sägen, der Multifunktionstisch ist für alles gerüstet.

Die Vorteile auf einen Blick.

Hervorragende Arbeitsergebnisse
- Wirtschaftliches Arbeiten durch große Auflagefläche und vielseitige Einsatzmöglichkeiten.
- Optimale Arbeitsbedingungen durch zwei verschiedene Tischgrößen und vielseitiges Zubehör.

Deutliche Zeitersparnis
- Einfaches Fixieren der Werkstücke mittels Lochplatte und Spezialzubehör.
- Schnell und ringsrum einsetzbarer Winkelanschlag.
- Schneller und einfacher Auf- und Abbau durch Klappbeine.

Geringe Kosten
- Weniger Ausschuß durch sicheres Sägen auch kleiner Werkstücke mit höhenverstellbarer Führungsschiene.
- Hohe Flexibilität, da durch den einfachen Transport stationärer und mobiler Einsatz ermöglicht wird.

Systemvorteile

An diesem Tisch nehmen Profis Platz.

Der Multifunktionstisch kommt bei allen Arbeiten zum Einsatz, bei denen das Werkstück fest eingespannt und das Werkzeug bewegt wird. Er zeichnet sich durch eine **große Auflagefläche** aus, auf der sich alle Werkstücke sicher und professionell bearbeiten lassen.

Ein umfangreiches Zubehör, wie der einstellbare Längenanschlag, die Spannelemente oder der ringsum einsetzbare Winkelanschlag, machen den Multifunktionstisch zum **universell einsetzbaren** Arbeitsmittel. Durch seine Klappbeine ist er schnell auf- und abgebaut und **leicht zu transportieren.** Damit können Sie ihn auf der Baustelle einsetzen, um auch vor Ort die Arbeitsergebnisse zu liefern, die Profis sonst nur in der Werkstatt erzielen.

Auf dem Multifunktionstisch kann man schmale und kurze Werkstücke sägen.

Zum exakten Rundumprofilieren wird der Längenanschlag an der Stirnseite des Multifunktionstisches montiert.

Anwendungen

Bitte zu Tisch: mit Säge, Hobel und Fräse.

Mit dem Multifunktionstisch bringt man beim Sägen und Fräsen **Funktion und Wirtschaftlichkeit** an einen Tisch.

Die große Auflagefläche in Verbindung mit der Führungsschiene und dem großen Winkelanschlag garantieren **exakte Anlage** und **sicheren Halt** der Werkstücke. So können zum Beispiel Leisten problemlos auch in kurzen Stücken auf Gehrung gesägt werden.

Dazu noch ein Tip: Legen Sie bei schmalen, kleinen Werkstücken ein weiteres Teil unter, das in der Höhe dem Werkstück entspricht. So erreichen Sie noch mehr Sicherheit und Präzision.

Kein Anschlag zuviel.

Mit dem Längenanschlag ist das **gleichmäßige Profilieren** von Werkstücken an allen Seiten möglich. Dazu brauchen Sie nur für die erste Seite den Fräsanschlag einzustellen – alle anderen Seiten können Sie schnell und präzise nach diesem Anschlag bearbeiten.

Beispiele für universelles Spannen von Werkstücken auf dem Multifunktionstisch.

Multifunktionstisch MFT 800/MFT 1080

Ein Vorbild an Vielseitigkeit und Sicherheit.

- Wirtschaftliches Arbeiten durch vielseitige Einsatzmöglichkeiten, wie z.B. Sägen, Fräsen, Spannen...
- Sicheres und genaues Bearbeiten großer und kleiner Werkstücke durch große Auflagefläche, Spannen des Werkstücks und präzisen Winkelanschlag.
- Einfaches Fixieren der Werkstücke durch höhenverstellbare Führungsschiene, Lochplatte und Spezialzubehör.
- Schneller Auf- und Abbau, einfacher Transport durch Klappbeine und geringes Gewicht.

Tischabmessungen MFT 1080	725 x 1165 mm
Tischabmessungen MFT 800	725 x 590 mm
Arbeitshöhe (eingeklappt)	820 mm (205 mm)
max. Werkstückstärke	90 mm
max. Werkstückbreite MFT 1080	625 mm
max. Werkstückbreite MFT 800	510 mm
max. Werkstückbreite längs MFT 800	625 mm
max. Werkstückbreite längs MFT 1080	1085 mm
Gewicht MFT 800	20 kg
Gewicht MFT 1080	33 kg

Lieferumfang:

MFT 1080
Tisch mit Lochplatte und Klappbeinen, Schwenkeinheit, Auflageeinheit, Winkelanschlag, Anschlagreiter, Führungsschiene FS 1080/2

Im Karton
Bestell-Nr.: 490888

MFT 800
Tisch mit Lochplatte und Klappbeinen, Schwenkeinheit, Auflageeineheit, Winkelanschlag, Anschlagreiter Führungsschiene FS 800/2

Im Karton
Bestell-Nr.: 490887

Zubehör

Benennung und Anwendung	Typ	Bestell-Nr.
Längenanschlag verstellbarer Anschlag; für MFT 800, MFT 1080, ringsum einsetzbar	MFT-LA	488564
Spannelemente zur sicheren und exakten Fixierung des Werkstücks (sägen, schleifen, fräsen, bohren...) Packungsinhalt: 2	MFT-SP	488030
Tischprofil, lang für den Selbstbau eines größeren MFT Länge: 2000 mm, Packungsinhalt: 2	MFT-TP 2000	488555
Lochplatte **für MFT 800** Abmessung Länge x Breite: 590 x 725 mm	MFT-LP 800	488565
Winkelanschlag zum Nachrüsten des FST 660/85	MFT-WA	488563
Anschlagreiter zum Anschlagen von Werkstücken am Winkelanschlag MFT-WA, wegklappbar	MFT-AR	490555
Hebelzwinge schnelles und einfaches Spannen Spannweite: 160 mm	FS-HZ 160	491594
Schraubzwingen Ganzstahlausführung Spannweite: 120 mm, Packungsinhalt: 2	FSZ 120	489570
Spannweite: 300 mm, Packungsinhalt: 2	FSZ 300	489571

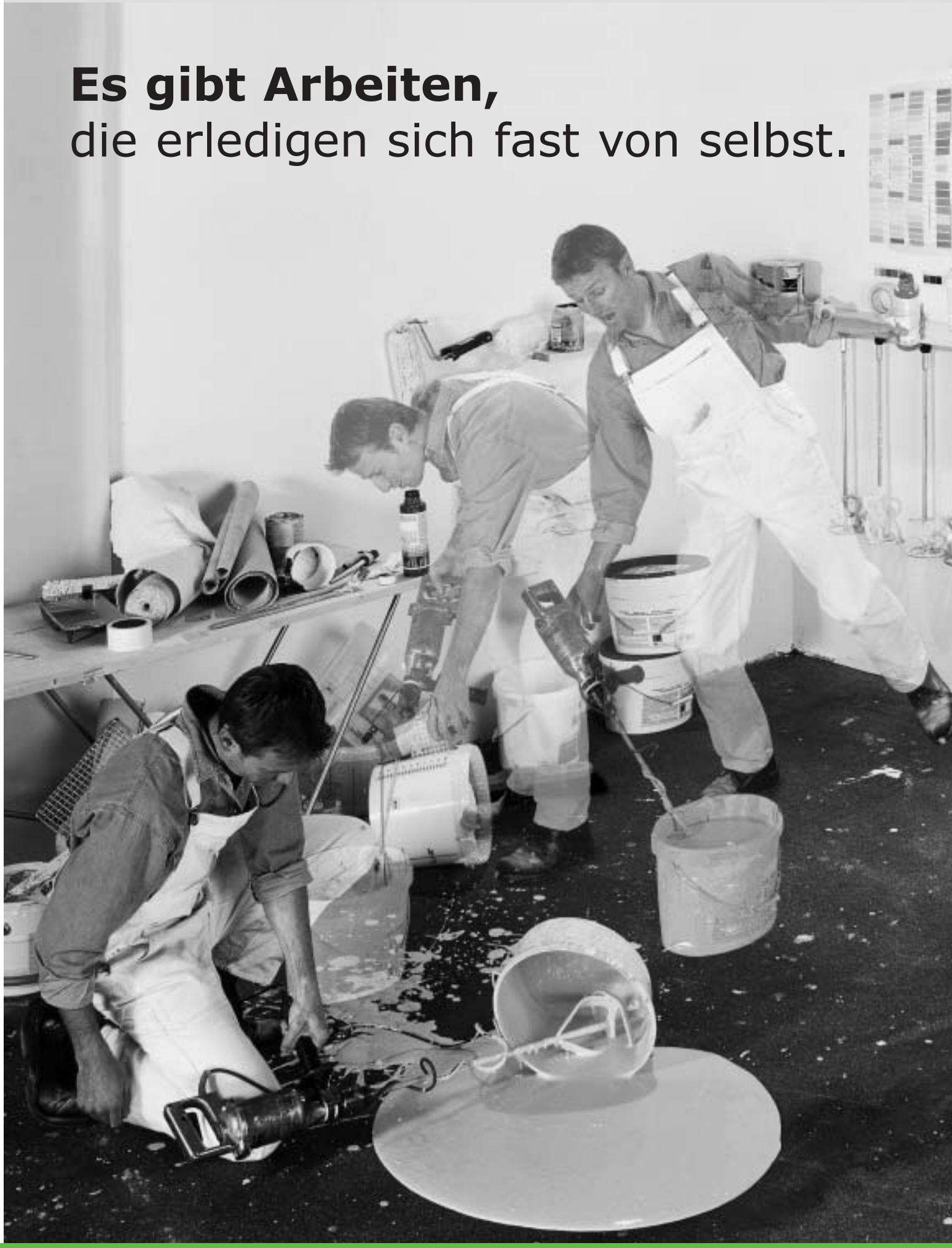

Es gibt Arbeiten,
die erledigen sich fast von selbst.

Rühren/Sanieren
Rührwerk und Mischcenter – Ein starkes Team.

Beim Einsatz des Rührwerks schwappt nichts über und alles wird zuverlässig untergemischt.

Die Vorteile auf einen Blick.

Hervorragende Arbeitsergebnisse
- Hervorragende Durchmischung auch schwieriger Mischgüter.
- Kein Spritzen durch optimale Drehzahl für jedes Mischgut.
- Problemloses Rühren von schwerem Mischgut durch drehmomentstarkes Getriebe.

Deutliche Zeitersparnis
- Sicheres Mischen durch Mischcenter, auch bei Abwesenheit.
- Keine Ausfallzeit bei Kabelbruch durch plug it.

Sicherheit und Gesundheitsschutz
- Ruckfrei beim Einschalten durch Sanftanlauf, dadurch auch keine Schläge auf Handgelenke.
- Ermüdungsfreies Arbeiten und sichere Handhabung durch Anpassung der Griffposition.
- Maximaler Rundlauf durch Doppelzentrierung der Gewindeanschlüsse.

Geringe Maschinenkosten bzw. lange Lebensdauer
- Schonung der Maschine durch Sanftanlauf.
- Langfristig zuverlässiger Einsatz durch robuste Bauweise.
- Wirksamer Schutz durch umlaufenden Stahlring.
- Zusätzliche Absicherung durch 3 Jahre Garantie.

Systemvorteile

Gerührt, nicht geschüttelt.

Will man verschiedene Substanzen innig vermischen, ist das Unterrühren die effektivste Art – insbesondere für die Umgebung.

Da Sie **das Mischgut rühren und nicht verschleudern** wollen, kommt es auf das richtige Verhältnis von Kraftaufwand und Drehgeschwindigkeit an. Und dafür hat Festool eine spezielle Maschine entwickelt: das Rührwerk RW 1000 EQ.

Wenn es um die **Herstellung von Gebindemengen bis zu ca. 25 Litern** geht, ist das Rührwerk für jeden Bedarf und die unterschiedlichsten Materialien geeignet – ob Sie Wandfarbe abtönen oder zähen Mörtel zubereiten wollen.

Motor und Getriebe sind so aufeinander abgestimmt, daß bei jeder Drehzahl ein maximales Drehmoment wirksam wird. So wird das Mischgut intensiv gerührt, und es bleibt dort, wo es hingehört: im Eimer.

Durch die Doppelzentrierung der Gewindeanschlüsse läuft der Rührstab exakt rund.

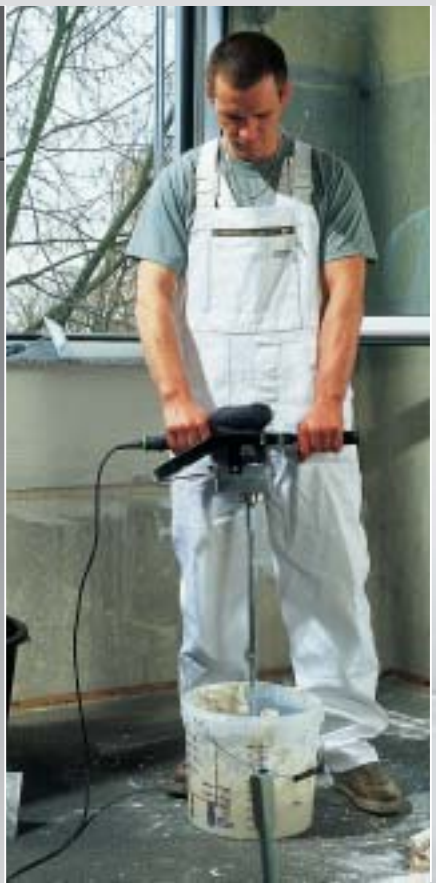

In entspannter Position läßt sich viel leichter arbeiten.

Lebensdauer

Abgebrüht und hart gesotten.

Festool-Maschinen für Handwerker halten eine Menge aus, und das über viele Jahre. Da macht auch das Rührwerk RW 1000 EQ keine Ausnahme, zumal es häufig im harten Dauereinsatz auf Baustellen anzutreffen ist. Dafür hat das RW 1000 EQ die besten Voraussetzungen.

Da ist beispielsweise die großdimensionierte, spielfreie Präzisionslagerung der Getriebewelle, an die der Rührstab angeschraubt wird. Diese Schraubverbindung ist gegen Verunreinigung besonders geschützt und zudem doppelt zentriert. Damit wird erreicht, daß der Rührstab exakt rund läuft. Das schont Motor und Getriebe und trägt deshalb zur **langen Lebensdauer** bei.

Auch der umlaufende Stahlring ist eine besondere Schutzeinrichtung. Er bewahrt Gehäuse, Motor und Schalter vor Beschädigungen durch harte Schläge und Stöße.

Ergonomie

Krummer Rücken kann nicht entzücken.

Wie gut die Ergonomie des Rührwerks RW 1000 EQ gelungen ist, spüren Sie gleich beim Anfassen. Beide Griffe liegen gut in der Hand. Die Bedienungselemente, z.B. der Ein-/Ausschalter und das Stellrad für die Regelelektronik sind von der Greifposition aus erreichbar.

Um vorzeitiger Ermüdung vorzubeugen, ist auch die **bequeme Körperhaltung während des Mischens** von besonderer Bedeutung. Diese unterstützt der umlaufende Stahlring, da Sie den Zusatzhandgriff an drei verschiedenen Positionen anbringen können – wie es für Sie am bequemsten ist. Außerdem dient der Stahlring dem Zusatzhandgriff als Dämpfungselement.

Sogar die Doppelzentrierung der Schraubverbindungen hat eine ergonomische Funktion: Durch ihren exakten Rundlauf wirkt sie Rütteln und Schütteln beim Mischvorgang entgegen. **So halten Sie das Rührwerk bequem und ruhig unter Kontrolle.**

Die drei Griffpositionen.

Das „Kraftwerk" des Rührwerks transparent gemacht: viel Leistung für jedes Mischgut.

Die Elektronik regelt die Drehzahl und das erforderliche Durchzugsvermögen auch bei zähflüssigem Rührgut.

Elektronik

Die unsichtbare Kraft.

Motor, Getriebe und Elektronik wirken so effizient zusammen, daß Sie **damit jedes Mischgut verarbeiten und die Drehzahl auf die betreffende Viskosität abstimmen können.**

Die Elektronik hat dabei die Aufgabe, den Strom so zu regeln, daß der Motor mit vollem Drehmoment die vorgewählte Drehzahl konstant hält und kraftvoll durchzieht. Das ist vor allem bei schwerem Rührgut wie z. B. Putz besonders wichtig.

Alles im Eimer.

Beim Rühren und Mischen spielt der elektronisch geregelte Sanftanlauf eine wichtige Rolle. Denn bei dünnflüssigen Materialien besteht bei zu schnellem Anlauf die Gefahr, daß das Rührgut außerhalb des Eimers das Weite sucht.

Deshalb hat Festool den üblichen Sanftanlauf speziell für das Rührwerk RW 1000 EQ noch etwas sanfter gemacht und ihn wegen des charakteristischen Kurvenverlaufs „Rampenanlauf" genannt.

Die Elektronik ist aber auch für die Temperaturüberwachung verantwortlich. Sollte im Ausnahmefall bei maximaler Leistung der Motor zu heiß werden, schaltet die Elektronik die Maschine automatisch ab.

Elektronik-Einstellrad in Griffnähe für konstante Drehzahl.

Die Vorteile der MMC-Elektronik.

- geregelter Sanftanlauf
- geregelte Leerlaufdrehzahl
- stufenlos regelbare Drehzahl
- konstante Drehzahl
- temperaturabhängiger Überlastschutz

Wer einmal mit Rührwerk und Mischcenter gearbeitet hat, will die Vorteile nicht mehr missen.

Robust, stark und ohne Einschränkung für den Baustelleneinsatz geeignet.

Wirtschaftlichkeit

Auf gute Zusammenarbeit.

Die ideale Ergänzung zum Rührwerk RW 1000 EQ in allen Anwendungsbereichen ist das Mischcenter MIC 1600. Denn es übernimmt selbständig das Mischen und Rühren, während Sie weiterarbeiten können. **Das steigert die Produktivität deutlich.**

Das Gerät verfügt über eine stabile Säule, die auf einem sturzsicheren Gitterrost als Standfläche montiert ist. Mit dem höhenverstellbaren Schwenkarm positionieren Sie das Rührwerk in der optimalen Stellung. Eine Klemmvorrichtung fixiert den Eimer. Auf diese Weise ist ein **sicheres und zügiges Mischen gewährleistet.**

Geringste Reparaturanfälligkeit durch äußerste Robustheit ist auch ein Wirtschaftlichkeitsfaktor. Das weitgehend bruchsichere PUR-Gehäuse und der zusätzliche umlaufende Stahlring **schützen die Maschine vor ernsten Beschädigungen.**

Auch durch die Festool Kabelverbindung plug it sparen Sie Zeit und Geld. Denn bei einem eventuellen Kabelbruch können Sie ohne Verzögerung weiterarbeiten.

Anwendung

Mischt überall mit.

Maler, Gipser, Boden- und Fliesenleger – in der Werkstatt oder auf der Baustelle – sind die Hauptanwender des Rührwerks RW 1000 EQ. **Denn diese Maschine übernimmt zuverlässig die Arbeit bei nahezu allen anzumischenden Materialien.** Vor allem auch deshalb, weil es Rührstäbe in verschiedenen Ausführungen für unterschiedlichste Anwendungen gibt.

Das Anwendungsspektrum des Rührwerks.

- Fertigmörtel
- Außenputz
- Strukturputz
- Ausgleichsmasse
- Fliesenkleber
- Fassadenfarbe
- Dispersionsfarbe

Rührwerk RW 1000 EQ

Für die perfekte Mischung.

- Hervorragende Arbeitsergebnisse auch bei schwerem und zähem Rührgut dank der hohen Durchzugskraft.
- Optimale Bearbeitung verschiedenster Materialien dank der intelligenten MMC-Elektronic
- Ermüdungsfreies und bequemes Arbeiten durch verstellbaren Handgriff.
- Lange Lebensdauer durch den Schutz des Gehäuses vor Beschädigungen mittels umlaufendem Stahlring.
- Perfekte Qualität des Mischguts durch den maximalen Rundlauf der Rührstäbe dank zentrierter Verbindungen.
- Keine Nacharbeit durch Vermeiden von Spritzen von dünnflüssigem Rührgut dank Rampenanlauf.

Leistungsaufnahme	1010 W
Drehzahl der Antriebswelle	250 - 600 min^{-1}
Anschlußgewinde	M14
Gewicht	4,2 kg

mit Elektronik
Lieferumfang:
RW 1000 EQ
Zusatzhandgriff, Bedienungswerkzeug

Im Karton
Bestell-Nr.: 570436

Mischcenter MIC 1600

Man läßt mischen.

- Hohe Wirtschaftlichkeit dank der enormen Zeitersparnis durch selbständiges Rühren, ohne selbst dabeizusein.
- Lange Lebensdauer dank der stabilen Konstruktion aus dickwandigem Präzisionsrohr.

Säulenhöhe in mm	1600 mm
Werkzeugaufnahme Ø in mm	53 mm
Länge Ausleger in mm	600 mm
Gewicht	16 kg

Lieferumfang:
MIC 1600 RW
Führungssäule, Doppelgelenk-Ausleger, Stellring, Mischwannen-Halter, Gitterrost
Im Karton
Bestell-Nr.: 484250

Wendel-Rührstab "Links"

Benennung und Anwendung	Typ	Bestell-Nr.
Wendel-Rührstab "Links" bis 25 kg Durchmesser: 120 mm, Länge: 625 mm, Höhe Mischkopf: 140 mm	WR 120 L	484285
bis 50 kg Durchmesser: 140 mm, Länge: 625 mm, Höhe Mischkopf: 180 mm	WR 140 L	484286
bis 150 kg Durchmesser: 160 mm, Länge: 780 mm, Höhe Mischkopf: 210 mm	WR 160 L	484287

Wendel-Rührstab "Rechts"

Benennung und Anwendung	Typ	Bestell-Nr.
Wendel-Rührstab "Rechts" bis 25 kg Durchmesser: 120 mm, Länge: 625 mm, Höhe Mischkopf: 110 mm	WR 120 R	434285
bis 50 kg Durchmesser: 140 mm, Länge: 625 mm, Höhe Mischkopf: 145 mm	WR 140 R	484288
bis 50 kg; Ausführung in Edelstahl Durchmesser: 140 mm, Länge: 625 mm, Höhe Mischkopf: 145 mm	WR 140 R-N	485824
bis 150 kg Durchmesser: 160 mm, Länge: 625 mm, Höhe Mischkopf: 210 mm	WR 160 R	484289
bis 150 kg; Ausführung in Edelstahl Durchmesser: 160 mm, Länge: 625 mm, Höhe Mischkopf: 210 mm	WR 160 R-N	485825

Rührstab für blasenfreies Rühren

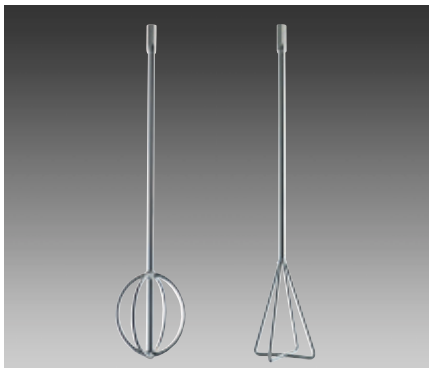

Benennung und Anwendung	Typ	Bestell-Nr.
Rührstab rund Durchmesser: 135 mm, Länge: 625 mm, Höhe Mischkopf: 160 mm	WR 135	436556
Rührstab dreieckig Durchmesser: 125 mm, Länge: 625 mm, Höhe Mischkopf: 180 mm	WR 125	483701

sonstiges Zubehör

Benennung und Anwendung	Typ	Bestell-Nr.
Verlängerung zum Verlängern von Rührstäben; M14 x 400 mm lang	V 400/M14	483310
Adapter für Festool Rührstäbe: zur Aufnahme in Bohrfutter; für Schleifteller mit M14-Gewinde: zur Aufnahme in Bohrmaschinen; für Polierteller D80: zur Aufnahme in Akkubohrschrauber Spann-Ø: 10 mm	D10/M14	483944
Adapter für den Einsatz von Rührstäben mit Anschluß ½x20UNF am Festool Rührwerk	M14/ 1/2"x20UNF	484291
für den Einsatz von Festool Rührstäben an Maschinen mit Anschluß 5/8"x16UNF	5/8"x16UN/M14	484290
für den Einsatz von Festool Rührstäben an Maschinen mit Anschluß ½x20UNF	1/2"x20UNF/M14	484292
Reduzierring zum Spannen von Geräten mit Spannhalsø 43 mm im MIC 1600	D 53/D 43	484523

Rührtechnik für alle Einsätze: So mischen Sie immer perfekt mit.

Ganz gleich, ob es sich um das Rühren von dünnflüssigem und leicht spritzendem oder von zähflüssigem und gut durchzumischendem Material geht – mit Festool haben Sie immer die optimale Rührtechnik heraus. Bequem zu handhaben durch ergonomische Gestaltung. Wirtschaftlich im Einsatz durch hohe Durchzugskraft, robuste Bauweise für harten Baustelleneinsatz, zentrierte Verbindungen für optimalen Rundlauf, perfekten Überlastschutz und Präzisionslager für lange Standzeit.

Und mit auf das Rührgut abgestimmten Rührstäben für materialgerechtes Rühren: von Mörtel zum Fliesenlegen oder Mauern, von Putz für Fassadenbau oder von Klebstoffen für Dämmplatten.

Der untenstehenden Tabelle können Sie entnehmen, welcher Festool Rührstab optimal für welche Anwendung und welches Material ist und für welche Rührmengen er eingesetzt werden kann.

Der Festool Wendel-Rührstab linksdrehend ist speziell für Rührgut mit geringer Viskosität gedacht: Beim Rühren wird das Rührgut in einem Kreislauf nach unten gezogen – Voraussetzung für spritzfreies Durchmischen.

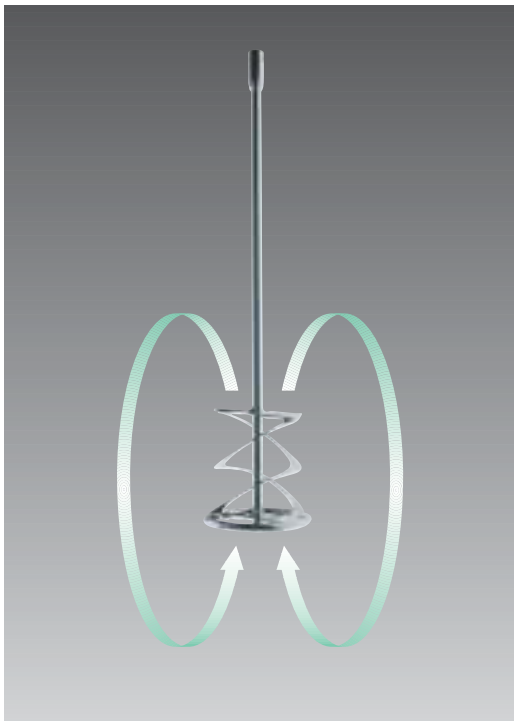

Der Festool Wendel-Rührstab rechtsdrehend ist speziell für zähes Rührgut mit hoher Viskosität gedacht: Beim Rühren wird das Rührgut in einem Kreislauf nach oben gezogen – optimal für gutes Durchmischen schweren Rührguts.

Rührgut	Rührstab			Regelstufe
	bis 25 kg	25 – 50 kg	ab 50 kg	
Mörtel (Sand/Zement/Wasser)	WR 120 L	WR 140 L	WR 160 L	3 – 6
Fertigmörtel (Sackware/Wasser)	WR 120 L	WR 140 L	WR 160 L	3 – 6
Fassadenfarbe, Dispersionsfarbe	WR 120 L	WR 140 L	WR 160 L	3 – 6
Fliesenkleber (Sackware/Zusätze/Wasser/Granulat)	WR 120 R	WR 140 R	WR 160 R	2 – 4
Beton (Sand/Zement/Kies/Wasser)	WR 120 R	WR 140 R	WR 160 R	1 – 6
Außenputz (Sand/Gips/Zement/Wasser)	WR 120 R	WR 140 R	WR 160 R	1 – 6
Strukturputz (Sand/Gips/Zement/Wasser)	WR 120 R	WR 140 R	WR 160 R	2 – 5
Ausgleichsmasse (Sackware gemischt/Wasser)		WR 135	WR 125	1 – 6

Rühren/Sanieren
Sanierungsfräse – Saubere Lösung für hartnäckige Fälle.

Abtragen, Abfräsen und Aufrauhen von Oberflächen sind die Haupteinsatzgebiete der Sanierungsfräse SAF 750.

Die Vorteile auf einen Blick.

Hervorragende Arbeitsergebnisse
- Optimales Arbeitsergebnis durch exakt einstellbare Frästiefe.
- Vielseitiger Einsatz durch unterschiedliche Fräswerkzeuge.
- Gleichmäßige Oberflächenbearbeitung durch elektronisch geregelte, konstante Drehzahl und durchzugsstarken Motor.

Deutliche Zeitersparnis
- Nur halb soviel Zeitaufwand gegenüber Handarbeit durch schnelle, rückstandsfreie Abtragsleistung.
- Keine nachträglichen Reinigungsarbeiten durch die Staubabsaugung.

Sicherheit und Gesundheitsschutz
- Ruckfrei beim Einschalten durch Sanftanlauf.
- Ermüdungsfreies Arbeiten und sichere Handhabung durch schwingungsentkoppelten Fräskopf.

Geringe Maschinenkosten bzw. lange Lebensdauer
- Schonung der Maschine durch Sanftanlauf.
- Keine Motorüberlastung durch Überlastschutz.
- Langfristig zuverlässiger Einsatz durch spezielle Dämpfung.
- Kein staubbedingter Verschleiß durch staubgekapselten Motor.
- Zusätzliche Absicherung durch 3 Jahre Garantie.

Systemvorteile

Zeigt, was eine Harke ist.

Die Sanierungsfräse ist so vielseitig wie die Aufgaben, die bei Renovierung und Sanierung anfallen: alte Anstriche entfernen, Putze abtragen, Beton aufrauhen oder Schalungsfugen abfräsen. Das alles erledigt die Sanierungsfräse kraftvoll, schnell und gründlich, weil sie optimal auf diese Aufgaben hin ausgestattet ist.

Durch die MMC-Elektronik können Sie genau die richtige Drehzahl einstellen, die der äußerst kraftvolle Motor auch unter starker Belastung hält. **Das sorgt für einen zügigen Arbeitsfortschritt.**

Die Absaughaube für die integrierte Staubabsaugung ist höhenverstellbar, somit kann die Frästiefe einfach durch einen Dreh justiert und der gewünschte Materialabtrag gewährleistet werden. Trotz der Staubabsaugung wirkt der Staub von Beton, altem Putz und Mörtel bei einem ungeschützten Motor wie Schmirgel und kann ihn nach kurzer Zeit zerstören. Damit der Motor der Sanierungsfräse SAF 750 E **auch nach vielen Jahren noch zuverlässig arbeitet, ist er völlig staubdicht gekapselt.**

Mit der Sanierungsfräse SAF 750 E **sparen Sie enorm viel Zeit** z.B. gegenüber dem mühsamen Abklopfen von Putz oder dem chemischen Entfernen von alten Anstrichen.

Die SAF 750 E ist dank der wirkungsvollen Absaugung auch für problematische Arbeiten in geschlossenen Räumen bestens geeignet.

Robuste oder feinfühlige Oberflächenbearbeitung – mit der Sanierungsfräse geht beides.

Einsatzspektrum

Durch dick und dünn.

Wenn Sie beispielsweise in einer Altbauküche den alten Ölfarbenanstrich des Sockels mitsamt oberster Putzschicht entfernen sollen, ist das ideale Werkzeug die Sanierungsfräse. Das Gleiche gilt für unansehnlich gewordenen Beton, der für nachfolgende Renovierungsarbeiten aufgerauht werden soll. Oder für lockere Putzfassaden. Oder für zähe Teppichkleber-Reste. Die Beispiele lassen sich beliebig fortführen.

Ob dünne oder dicke, weiche oder harte Schichten – für alle Anwendungen gibt es zur SAF die richtigen Einsatzwerkzeuge. Mit unterschiedlichen Fräseinsätzen aus Hartmetall mit Spitzzahn oder Flachzahn entfernen Sie beispielsweise mühelos Farbschichten, Putze oder Betonkanten. Diamantscheiben sind bestens geeignet für Naturstein, Marmor oder auch Gasbeton.

Bei der Arbeit gibt es auch keine Staubwolken mehr, weil die integrierte Staubabsaugung sofort alles schluckt. Deshalb können Sie im Freien und in geschlossenen Räumen ungehindert arbeiten.

Die Anwendungsgebiete.

- Entfernen von Farbschichten und Putzen
- Aufrauhen von Beton
- Entfernen von Betonkanten (Schalungsfugen)
- Glätten oder Schleifen von Naturstein, Sandstein, Estrich
- Entfernung von Schimmel

Viel Schwung statt Schwingung.

Viel Kraft und die bei konstanten Touren – mit der Sanierungsfräse SAF 750 E sieht man schon nach kurzer Zeit, daß man viel geschafft hat! Das gibt Schwung speziell bei Arbeiten, bei denen man normalerweise nur langsam und mühsam vorankommt.

Natürlich unterstützen auch die kompakte Bauform und das geringe Gewicht der Maschine Ihren Arbeitselan. Der nahezu vibrationsfreie Lauf ist mit verantwortlich dafür, daß Sie lange ermüdungsfrei arbeiten können. Ein speziell entwickeltes Dämpfungselement verhindert zudem harte Schläge des Fräswerkzeugs auf die Maschine und somit auf die Hände.

Auch beim Umrüsten bleiben Sie schnell: Der Tausch von Fräsrädern und Diamantscheiben ist im Handumdrehen vorgenommen.

Rühren/Sanieren
Teppichentferner – Mühsames wird endlich leicht.

Wie der Name schon sagt: der Teppichentferner TPE-RS 100 Q für das schnelle und mühelose Entfernen von verklebten Teppichböden.

Die Vorteile auf einen Blick.

Hervorragende Arbeitsergebnisse
- Bestens geeignet auch an unzugänglichen Stellen und auf Treppen durch Einsatz als Handgerät.
- Sehr gute Arbeitsleistung bei großen Flächen durch Einsatz mit Stielgriff.

Deutliche Zeitersparnis
- Hohe Schälleistung von 25 qm/Std. bei Kompaktschaumrücken.
- Keine Ausfallzeit bei Kabelbruch durch plug it.

Sicherheit und Gesundheitsschutz
- Ermüdungsfreie Handhabung durch VS-Wuchtung und ergonomisches Design.
- Bequemes Arbeiten durch handliche, leichte Maschine.

Geringe Maschinenkosten bzw. lange Lebensdauer
- Dauerhaft zuverlässiger Einsatz durch verschleißfestes Teppichmesser und robuste Bauweise.
- Zusätzliche Absicherung durch 3 Jahre Garantie.

Systemvorteile

Ende einer langen Verbindung.

Mühsam, anstrengend und zeitraubend ist die herkömmliche, manuelle Methode des Teppichentfernens. Auch die Verwendung von Lösungsmitteln ändert daran nichts. Im Gegenteil, das Einatmen der Dämpfe kann höchst ungesund sein.

Wenn Sie statt dessen den Teppichentferner TPE-RS 100 Q verwenden, geht die Arbeit **viel schneller und leichter.** Denn das hin- und herschwingende Teppichmesser arbeitet sich zwischen Untergrund und Kleberschicht zügig voran und trennt die innige Verbindung. Dabei brauchen Sie nur leichten Vorschub zu geben und das Messer auf dem Untergrund zu halten.

In Ecken und auf Treppen wegen seiner Handlichkeit bestens geeignet.

In entspannter Position läßt sich viel leichter arbeiten.

Ergonomie

Auf Ihre Gesundheit!

Arbeit allein genügt schon, dann muß sie nicht auch noch auf die Gesundheit gehen. Deshalb ist der TPE-RS 100 Q mit 3,6 kg nicht nur leicht und handlich, sondern er verfügt auch über die patentierte Festool VS-Wuchtung. Die schaltet Vibrationen wirksam aus und sorgt für außergewöhnliche Laufruhe. **Das schont Ihre Gelenke.**

Bei großflächigem Einsatz tun Sie Ihrem Rücken viel Gutes, wenn Sie den Stilgriff einsetzen. Mit seinem Schulterpolster und den beiden Handgriffen vermittelt er Ihnen einen optimalen Kontakt zur Maschine und damit das erforderliche Feeling für sorgfältige Arbeit. Schulterpolster und Handgriffe können Sie genau auf Ihre Körpergröße einstellen.

Wirtschaftlichkeit

Die Kosten am Boden.

Mit dem Teppichentferner schaffen Sie mehr in der gleichen Zeit als mit der manuellen Methode. Oder anders: Weniger Zeit pro Quadratmeter senkt die Arbeitskosten.

Der Vergleich zwischen herkömmlichem Vorgehen und dem Einsatz des Teppichentferners macht die Differenz vor allem bei großen Flächen deutlich. Bisher waren für die Arbeit zwei Arbeitskräfte nötig: Die eine hebt den Teppichboden an und trennt dabei die Nutzschicht von der Trägerschicht, die andere löst Träger- und Kleberschicht vom Untergrund. Wenn Sie den Teppichentferner plus Stielgriff einsetzen, reicht auch bei großen Flächen eine Arbeitskraft.

Doppeltes Personal heißt doppelte Kosten.

Rühren und Sanieren
Sauber und wirtschaftlich im harten Einsatz

Sanierungsfräse SAF 750 E

Die kraftvolle, staubarme Alternative zur Handarbeit.

- Vielfältiges Einsatzspektrum dank individuell einstellbarer Frästiefe durch höhenverstellbare Absaughaube.
- Sauberer Arbeitsplatz, freie Sicht und ein gesundes Arbeitsumfeld dank Anschluß für die Staubabsaugung.
- Optimale Bearbeitung verschiedenster Oberflächen, dank der intelligenten MMC-Elektronic
- Geringe Maschinenkosten durch die lange Lebensdauer dank temperaturabhängigem Überlastschutz sowie spezieller Dämpfung.
- Ermüdungsfreies und vibrationsarmes Arbeiten durch schwingungsentkoppelten Fräskopf dank Spezialdämpfungselement.

Leistungsaufnahme	750 W
Drehzahl	1800 - 5000 min^{-1}
Werkzeug Ø	80 mm
Anschluß für Staubabsaugung Ø	36 mm
Gewicht	3,7 kg

mit Elektronik
Lieferumfang:
SAF 750 E-Plus
Fräskopf mit Fräseinsatz HM-SZ, Zusatzhandgriff, Bedienungswerkzeug

Im Systainer
Bestell-Nr.: 574073

Teppichentferner TPE-RS 100 Q

Das können Sie jetzt auch alleine!

- Hervorragend geeignet für den Einsatz als Handgerät an unzugänglichen Stellen und auf Treppen.
- Ermüdungsfreies Bearbeiten von großen Flächen durch den komfortablen Stilgriff.
- Optimale Arbeitsergebnisse durch das robuste Gerät dank der hohen Durchzugskraft und der Getriebeuntersetzung.
- Gesundheitsschonendes Arbeiten durch hohe Laufruhe mittels Vibrations-Stopp.
- Hohe Wirtschaftlichkeit durch die rückstandslose Schälleistung von 25 qm bei Kompaktschaumrücken.

Leistungsaufnahme	620 W
Drehzahl	6000 min^{-1}
Arbeitshübe	12000 min^{-1}
Hub	5 mm
Gewicht	3,6 kg

ohne Elektronik
Lieferumfang:
TPE-RS 100 Q-Plus
Im Systainer
Bestell-Nr.: 567743

Fräseinsätze und Zubehör

Benennung und Anwendung	Typ	Bestell-Nr.
Fräseinsatz komplette Bestückung eines Fräskopfes; 12 Spitzzahn-Fräsräder zum Entfernen von Farbschichten oder Putzen	HM-SZ	487200
komplette Bestückung eines Fräskopfes; 12 Flachzahn-Fräsräder zum Entfernen von Betonkanten	HM-FZ	487354
Diamantscheibe zum Einsatz auf Beton, Naturstein und Marmor	DIA-H	489615
Diamantscheibe zum Einsatz auf Estrich, Kalksandstein, Gasbeton und Ziegel	DIA-A	489616
Absaughaube als Ersatz bei Verschleiß des Auflagetisches	AH-SAF	487140
Systainer Systainer-Größe: SYS3	SYS-SAF	487239

Stielgriff

Benennung und Anwendung	Typ	Bestell-Nr.
Stielgriff zweiteiliger Griff zum Einsatz des TPE im Stand;; mit 2 Zusatzgriffen und Schulterpolster Länge: 1700 mm	SG-TPE/RS 1	486375

Zubehör

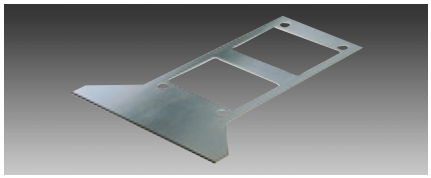

Benennung und Anwendung	Typ	Bestell-Nr.
Teppichmesser Messerbreite: 195 mm	TM 195	486374

Systainer

Benennung und Anwendung	Typ	Bestell-Nr.
Systainer-Größe: SYS3	SYS-TPE	487240

Sanieren ohne Staubwolken: mit der Sanierungsfräse.

Die leistungsstarke Festool Sanierungsfräse SAF 750 E mit integrierter Staubabsaugung zeichnet sich durch große Zuverlässigkeit sowie hohe Langlebigkeit auch im härtesten Dauereinsatz aus und ist für viele Anwendungen einsetzbar: zum Abtragen alter Anstriche und Putze, Aufrauhen von Betonflächen oder Abfräsen von Schalungsfugen.

Die breiten Fräsräder ermöglichen hohe Abtragsleistungen, die integrierten Nuten garantieren zuverlässige Staubabsaugung, und die höhenverstellbare Absaughaube ermöglicht einfaches Justieren der Frästiefe. Welche Flächenleistung Sie erzielen und welches Einsatzwerkzeug für welchen Einsatzbereich optimal ist, entnehmen Sie bitte den Tabellen.

Material	ca. Flächenleistung/Std. in m²	Schichtdicke in mm
mineralischer Ober-/Kalkputz	10 – 12	3
mineralischer Oberputz mit Latexfarbe	6 – 8	2
mineralischer Oberputz mit Dispersionsfarbe	8 – 10	5
Kunstharzputze auf Vollwärmeschutz	8 – 10	2 – 3
faserarmierter Anstrich auf mineralischem Außenputz	8 – 10	2 – 3
Innen-/Gipsputz	10 – 12	5
Ölfarbe auf Gipsputz	6 – 8	0,5 – 2
Zementputz an Haussockel	5 – 6	5
Betonüberstände abfräsen	2 – 10	1 – 3
Bitumenfarbe auf Beton	ca. 1,5	0,3 – 0,6
Strukturplastiken in Hausgängen	6 – 8	2 – 3
Betonfarbe auf Beton	3 – 5	0,3 – 0,5
Fliesenkleber-Rückstände	15	ca. 2 – 5
Epoxydharz auf Zementestrich	ca. 2	0,2 – 0,5

Einsatzbereiche Sanierungsfräse auf Neubau- und Sanierungsbaustellen

Material/Untergrund	Einsatzbereich	Einsatzwerkzeug 1	2	3	4
Außen-Innenputz auf Fassaden/Innenwänden	E	●			
Farbanstriche auf Putzoberflächen	E	●			
Klebstoffreste auf Böden/Fliesenuntergrund	E	●			
Putz auf Vollwärmeschutz	E	●			
Putzfasen	E	●			
„Putznester"	N	●			
nach Ausmörtelung der Befestigungspunkte von Fassadengerüsten	N	●			
Fachwerkgebälk	R	●			
dicke, alte Farbschichten auf Holz	E	●			
Schalungsbretter (Betonreste)	R		●		
Schalungsübergänge	N		●		
Betonfarbe auf Beton	E		●		
weiche PU-Beschichtungen auf Beton/Estrich	E		●		
Sichtbeton	N		●		
Beschichtungen auf Beton	A			●	
Farben auf Beton	A			●	
Fliesen und Marmor	A			●	
Betonoberflächen zur Oberflächen-Neubeschichtung/Imprägnierung	A			●	
Betonkanten	N			●	
sonstige dünne Beschichtungen auf Beton (Kunststoffbeschichtungen/Schlämmhaut usw.)	E			●	
Epoxydharze auf Beton	E			●	
verwitterte/verunreinigte Betonoberflächen	R			●	
Betonuntergrund zur Fußbodenbeschichtung/Industriebeschichtung	A			●	
abrasive Steine, z.B. Sandstein/Poroton/Kalksandstein	A				●
Farbe auf Estrich	A				●
glatte Oberflächen als Haftgrund (z.B. Innenputzoberflächen für Auftrag von Fliesengrundmörtel)	A				●
flächige Estrichüberhöhungen/-überstände	E				●
Estrichuntergrund zur Fußbodenbeschichtung/Industriebeschichtung	A				●

Einsatzbereich
- E Entfernen
- N Nacharbeiten
- R Reinigen
- A Anschleifen/Abschleifen/Aufrauhen

Einsatzwerkzeug
- 1 Spitzzahn-Fräsrad HM-SZ
- 2 Flachzahn-Fräsrad HM-FZ
- 3 Diamantscheibe Dia-Hard
- 4 Diamantscheibe Dia-Abrasiv

Druckluftwerkzeuge können
ganz schön schlauchen.
Außer sie sind von Festool.

FESTOOL
FESTOOL

Druckluftwerkzeuge
Schleifgeräte – Machen Sie ordentlich Druck.

Flächenschliff, Planschliff, Grobschliff, Zwischenschliff, Feinschliff oder Endschliff – mit Druckluftwerkzeugen von Festool können Sie alles machen.

Die Vorteile auf einen Blick.

Hervorragende Handhabung
- Kein Abrutschen und sichere Handhabung durch Softgrip-Griffkappe.
- Vermeidung von Schleiffehlern durch einfaches und schnelles Erkennen des Exzenterhubs dank optischer Kennung am Schalthebel.
- Kein Durchschleifen beim Ansetzen der Maschine dank integrierter Tellerbremse.

Geringe Maschinenkosten und lange Lebensdauer
- 4fach höhere Lebensdauer des Lamellenmotors bei Minimalschmierung dank optimierter Verschleißfestigkeit.
- Hohe Belastbarkeit und kein Überhitzen im Dauereinsatz.

Sicherheit und Gesundheitsschutz
- Ergonomische Schalterbetätigung durch der Handfläche angepaßten, in die Außenkontur versenkbaren Schalthebel.
- Hohe Sicherheit durch Totmann-Schalter.
- Gesundheitsschonendes Arbeiten durch Vibrationsminimierung.
- Ermüdungsarme und kraftsparende Handhabung durch ergonomisch geformtes Gerät.
- Sicheres und unfallfreies Arbeiten ohne Schlauchwirrwarr dank des einzigartigen IAS 2-Anschlußsystems.

Systemvorteile

Lassen Sie Luft für sich arbeiten.

Druckluft ist die Alternative zu Strom. Vorausgesetzt, man setzt sie richtig ein: professionell und mit System. Eine Werkstatt mit Druckluftversorgung auszustatten ist immer dann eine lohnende Investition, wenn regelmäßig und über längere Zeit an einem Schleifplatz gearbeitet wird. Zum Beispiel mit einem **Druckluft-Rutscher** oder mit einem **Druckluft-Exzenterschleifer** von Festool. Denn damit können Sie Ihrer Produktivität ordentlich Druck machen.

Durch die bis zu fünfmal höhere Lebensdauer der Druckluftwerkzeuge gegenüber klassischen Elektrowerkzeugen arbeiten Sie **sehr wirtschaftlich und zugleich äußerst zuverlässig**. Außerdem eröffnen Ihnen Druckluftwerkzeuge Einsatzbereiche wie z.B. das Schleifen in bestimmten explosionsgefährdeten Bereichen, wo Elektrowerkzeuge einfach außen vor bleiben müssen.

Unschlagbar sind Festool Druckluftwerkzeuge auch wegen des **sehr niedrigen Geräuschpegels**. Denn der Luftaustritt erfolgt im Gegensatz zu herkömmlichen Druckluftschleifern nicht direkt an der Maschine. Durch das IAS 2-System wird die Abluft mit einer Schlauchlänge entfernt über einen Schalldämpfer freigesetzt.

Druckluftversorgung, Abluft und Staubabsaugung sind in einem Schlauch vereint – das IAS 2-System macht's möglich.

Auch hier typisch Festool: einfacher Lamellenwechsel und längere Standzeiten dank Jetstream.

Systemvergleich

Die Vorteile sind nicht aus der Luft gegriffen.

Die Vorteile von Festool Druckluftwerkzeugen im Vergleich zu den entsprechenden Elektrowerkzeugen liegen auf der Hand: Druckluftwerkzeuge überhitzen selbst nach stundenlangem Dauereinsatz nicht und kennen keine Motorschäden durch Überhitzung. Durch die spezielle werkstofftechnische Auslegung des Lamellenmotors werden – richtige Druckluftaufbereitung (Öl, Feuchtigkeit) vorausgesetzt – **bis zu fünffach höhere Standzeiten** erzielt, verglichen mit einem Elektromotor.

Außerdem sind sie bei gleicher Leistung kompakter und bis zu 50 % **leichter** als vergleichbare Elektrowerkzeuge. Das bedeutet für Sie: kräfteschonendes und ermüdungsarmes Arbeiten.

Für Druckluftwerkzeuge von Festool spricht noch mehr: Das IAS 2-System vereint **drei Funktionen in einem Schlauch** – herkömmliche Systeme benötigen zwei Schläuche und produzieren somit Stolperfallen. Zusätzlich sorgt das Jetstream-Konzept für effizientere Staubabsaugung und bessere Nutzung der Schleifmittel.

Lebensdauer

Profis darf die Luft nicht wegbleiben.

Druckluftwerkzeuge von Festool verfügen über eine Reihe von Detaillösungen, die sich unterm Strich in höherer Lebensdauer auszahlen.

Die VS-Wuchtung **minimiert Vibrationen** und schont Lager sowie Schleifteller. Das Jetstream-Prinzip erreicht bis zu **30% längere Standzeiten der Schleifmittel.** Die MPE-Schleifteller **halten bis zu fünfmal länger als herkömmliche Schleifteller.**

Die neuen Motoren der LEX 2-Generation verfügen über **besonders verschleißarme Lamellen und Rotoren**, wodurch wir die **Lebensdauer des Lamellenmotors selbst bei Minimalschmierung um das Vierfache steigern konnten.**

Druckluftwerkzeuge
Schleifgeräte – Profis lassen die Arbeit nicht schleifen.

Kraftsparendes, ermüdungsarmes Arbeiten durch ergonomische Werkzeugform.

Für eine ruhige Hand: Die VS-Wuchtung schont Ihre Gelenke – genauso wie die beweglichen Teile Ihrer Maschine.

Ergonomie

Profis haben alles im Griff.

Die Gestaltung der Druckluftschleifgeräte entspricht voll den Anforderungen der Ergonomie: Die sich nach hinten verjüngende Gehäuseform mit versenkten Schaltern und die sehr kompakte Bauform mit der in die Hand des Bedieners konstruierten Softgripp-Griffkappe, der in die Außenkontur versenkte Totmannschalter und das geringe Gewicht ermöglichen eine **ermüdungsarme, kraftsparende Handhabung.** Das Softgrip-Material der Griffkappe sorgt zusätzlich für **sicheren und angenehmen Griff.**

Der integrierte Totmannschalter sorgt für **einfache Bedienung** gleichzeitig auch erhöhte Unfallsicherheit. Die optische Kennung des Exzenterhubs am Schalthebel vermeidet Geräte-Verwechslungen und **schützt so das Werkstück** vor Schleiffehlern.

Die Vereinigung von drei Funktionen – Druckluftversorgung, Abluftrückführung, Absaugung – in einem einzigen Schlauch, dem IAS 2-Funktionsprinzip, reduziert das Risiko, daß Sie bei der Arbeit ins Stolpern kommen. Außerdem sind die Schlauchenden so konstruiert, daß die Verbindung bei jeder Bewegung für einen Drehausgleich sorgt. Somit werden Schlauchverdrehungen und damit hohe Rückstellkräfte beim Arbeiten sicher vermieden. Die raffinierten Bajonettverschlüsse sorgen für eine **zuverlässige und blitzschnelle Verbindung** des Druckluftwerkzeuges mit dem IAS 2-System. Und das jederzeit auch noch druck- und staubdicht.

Gesundheit

Unser Beitrag zu Ihrer Gesundheit.

Von Festool Druckluftwerkzeugen hört man überall nur das Beste: Damit können Sie **auch ohne Gehörschutz gefahrlos** an die Arbeit gehen. Denn der Leerlauf-Geräuschpegel liegt mit ca. 73 db(A) weit unter dem vorgeschriebenen Grenzwert von 85 db(A).

Ihre hohe Laufruhe durch die einzigartige VS-Wuchtung trägt zu **entspanntem Arbeiten** bei, reduziert Vibrationen auf ein Minimum und **schont Ihre Gelenke.** Die durchdachte Abluftrückführung im IAS 2-Schlauch und der Luftaustritt, weit entfernt vom Bediener, verhindert den direkten Kontakt von mikrofeinen Ölträpfchen mit Haut oder Schleimhäuten. Die Antistatic-Ausstattung der Festool Druckluftwerkzeuge und IAS 2-Systemkomponenten **verhindert elektrostatische Aufladung** während des Schleifens zuverlässig. Unangenehme Entladungen beim Berühren sind damit kein Thema mehr.

Ganz gleich, welche Materialien und Oberflächen Sie auch bearbeiten: Mit Druckluftwerkzeugen von Festool läuft alles glatt.

Wirtschaftlichkeit

Profis erzielen glänzende Ergebnisse.

Für Druckluftwerkzeuge von Festool sprechen die Fakten – und die Zahlen: Ob Rutscher oder Exzenterschleifer – der praxisbewährte und technisch ausgereifte Druckluft-Lamellenmotor ist – optimale Schmierung und Druckluftaufbereitung vorausgesetzt – für **Laufzeiten von mehr als 1000 Stunden** gut. Der MPE-Schleifschuh verzeichnet eine bis zu fünfmal höhere Lebensdauer als herkömmliche Schleifschuhe.

Und die Abluftrückführung des IAS 2-Systems vom Arbeitsplatz weg verhindert, daß sich Ölnebel auf den Arbeitsflächen festsetzen und dadurch Probleme beim Lackauftrag entstehen.

Schließlich wird durch die VS-Wuchtung eine ruhige und exakte Führung des Werkzeugs ermöglicht. Dadurch reduziert sich eventuell anfallende Nacharbeit auf ein Minimum.

Darüberhinaus **verhindert die integrierte Tellerbremse** der Druckluftexzenterschleifer **ein Durchschleifen** beim Ansetzen auf der Werkstückoberfläche. Einfach in der Wirkungsweise, konstruktiv durchdacht und überzeugend im Ergebnis – eben einfach Festool. Das Hochdrehen des Schleiftellers im Leerlauf wird sicher vermieden. Wellen, Riefen und durchgeschliffene Stellen, z.B. bei lackierten Oberflächen, sind damit kein Thema mehr und Nacharbeit entfällt.

Ohne Tellerbremse.

Mit Tellerbremse.

Druckluftwerkzeuge
Schleifgeräte – Schleifen mit System.

Arbeiten mit System? Mit Festool kein Problem! Denn Festool bietet alles aus einer Hand, was Profis brauchen, um ganze Arbeit zu leisten.

IAS 2-System –
Alles in einem Schlauch.

Festool Druckluftwerkzeuge sind mit dem „Integrierten Anschluß-System" IAS 2 ausgestattet. Das Besondere daran: in einem Schlauch sind Druckluftversorgung, Abluft und Staubabsaugung vereint.

Wechsel des Druckluftwerkzeugs notwendig? Nichts einfacher als das! Ein Griff, ein Dreh und schon ist die Bajonettverriegelung gelöst. Nun das neue Werkzeug aufstecken, ein kurzer Dreh und die Verbindung sitzt fest und dicht. Kein Schlauchwirrwarr, wie sonst üblich. Der Vorteil des IAS 2-Schlauchsystems liegt hier einfach direkt in der Hand.

→ IAS 2-System ab Seite 362

Absaugarm –
Alles in Reichweite.

Die Absaugarme sind der verlängerte Arm des Profis und können Ihren **Einsatzspielraum deutlich erweitern:** Ob Schwenkarm mit 2,5 m Reichweite, Gelenkarm bis 6 m Ausladung oder als Energie-Absaugampel – allen Modellen gemein ist die variable Anschlußmöglichkeit von Elektro- oder Druckluftwerkzeugen und die integrierte Absaugung.

→ Absaugarm ab Seite 390

Zubehör –
Alles zum System.

Wenn Zubehör, dann das Original-Festool-Zubehör. Denn nur damit können Sie absolut sichergehen, daß alles **exakt aufeinander abgestimmt** ist. Vor allem aber können Sie sich auf die gewohnte, hohe Festool Qualität verlassen.

Ob Schleifmittel, Schleifteller, das Reinigungs- und Schmieröl, die IAS 2-Schläuche, IAS 2-Adapter und -Komponenten oder die Druckluft-Versorgungseinheiten – alles Zubehör erfüllt den Festool Systemgedanken und ist auf Herz und Nieren getestet.

→ Zubehör ab Seite 367

**CLEANTEC Absaugmobile –
Alles in Verbindung.**

CLEANTEC Absaugmobile, die neue Generation gewerblicher Absauggeräte von Festool, vereinen die klassische Funktion eines Saugers mit der Funktionalität eines mobilen Werkzeugwagens.
Die modulare Bauweise und die anwendungsorientierten Ausstattungsmerkmale lassen kaum Wünsche offen. Für praktisch jede Anforderung läßt sich das richtige CLEANTEC Absaugmobil finden.

Ob Absaugung von Stäuben beim Fräsen, Sägen, Schleifen, Bohren oder Reinigungsarbeiten in der Werkstatt, auf der Baustelle oder in der Industrie – CLEANTEC Absaugmobile sind durch die hohe Saugleistung jeder Aufgabe gewachsen. Und das vielfältige Zubehör wird praktisch jedem Absaugproblem gerecht.

→ CLEANTEC ab Seite 264

**Toolcenter –
Alles in Bewegung.**

Das Toolcenter ist ein **mobiler Schleifarbeitsplatz** für den anspruchsvollen Werkstatteinsatz: mit großen Arbeits- und Ablageflächen, abschließbarem Werkzeugschrank, viel Stauraum, großen Gummirädern, praktischem Schlauchhalter und Sauger-Dock zur werkzeuglosen Fixierung von Absaugmobilen. Damit haben Sie alles zur Hand, was Sie zum Schleifen benötigen.

→ Toolcenter ab Seite 394

Vorteile hoch drei: 1 Schlauch, 3 Funktionen.

Warum kompliziert, wenn's auch einfach geht? Das IAS 2-System vereint drei Funktionen in einem Schlauch: Druckluftversorgung, Abluftrückführung und Staubabsaugung.

Das heißt ganz konkret: kein Schlauchwirrwarr, weniger Stolperfallen, weniger Gewicht, weniger Reparaturanfälligkeit und einfaches Umstecken beim Werkzeugwechsel.

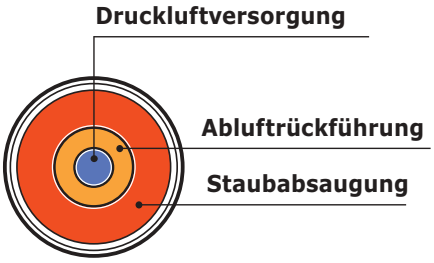

Druckluft-Rutscher LRS 93 G

Alles fest im Griff – ob Flächen-, Plan- oder Zwischenschliff.

- Perfekte und sichere Führung dank des ergonomisch geformten Griffs.
- Geringe Maschinenkosten durch lange Lebensdauer von Lamellenmotor und Lagerung dank VS-Wuchtung.
- Bis zu 4fach höhere Lebensdauer des robusten Lamellenmotors bei Minimalschmierung dank der optimierten Verschleißfestigkeit von Rotor und Lamellen.
- Optimales Schleifergebnis durch materialgerechte Vorwahl der Hubzahl dank stufenloser Drehzahlregulierung.
- Wirtschaftlicher Einsatz durch lange Lebensdauer des formstabilen, hochverschleißfesten MPE-Schleifschuhs.

Betriebsdruck (Fließdruck)	6 bar
Arbeitshübe	14000 min^{-1}
Schleifhub	4 mm
Luftverbrauch bei Nennlast	310 l/min
Schleifschuh	93 x 175 mm
Gewicht	1,4 kg

Lieferumfang:

LRS 93 G
1 Stickfix Schleifstreifen Titan P 100,
1 Flasche Reinigungs- und Schmieröl LD-10 (50 ml)

Im Karton
Bestell-Nr.: 692050

Druckluft-Rutscher LRS 93 M

Eben auch nur mit einer Hand.

- Perfektes Handling auch bei Einhandbedienung dank der kurzen und kompakten Bauweise.
- Geringe Maschinenkosten durch lange Lebensdauer von Lamellenmotor und Lagerung dank VS-Wuchtung.
- Bis zu 4-fach höhere Lebensdauer des robusten Lamellenmotors bei Minimalschmierung dank optimierter Verschleißfestigkeit von Rotor und Lamellen.
- Optimales Schleifergebnis durch materialgerechte Vorwahl der Hubzahl dank stufenloser Drehzahlregulierung.
- Keine zeitaufwendige Nacharbeit durch randnahes Arbeiten an Ecken und Kanten dank innerhalb der Schleifschuhgeometrie liegender Maschinenkontur.
- Wirtschaftlicher Einsatz durch lange Lebensdauer des formstabilen, hochverschleißfesten MPE-Schleifschuhs.

Betriebsdruck (Fließdruck)	6 bar
Arbeitshübe	14000 min^{-1}
Schleifhub	4 mm
Luftverbrauch bei Nennlast	310 l/min
Schleifschuh	93 x 175 mm
Gewicht	1,2 kg

Lieferumfang:

LRS 93 M
1 Stickfix Schleifstreifen Titan P 100,
1 Flasche Reinigungs-
und Schmieröl LD-10 (50 ml)

Im Karton
Bestell-Nr.: 692049

Druckluft-Rutscher LRB-IAS 2

Der Leistungsstarke fürs Grobe.

- Zeitsparendes Arbeiten und trotzdem perfektes Arbeitsergebnis bei Flächenplan-, Grob- und Zwischenschliff durch hohen Abrieb.
- Sicheres und unfallfreies Arbeiten ohne Stolperfallen dank des einzigartigen IAS2-Anschlußsystems.
- Geringe Maschinenkosten durch lange Lebensdauer von Lamellenmotor und Lagerung dank VS-Wuchtung.
- Sichere Handhabung in allen Schleifpositionen dank des stabilen Hauptgriffes und des gut in der Hand liegenden Zusatzgriffes.
- Keine zeitaufwendige Nacharbeit erforderlich durch randnahes Arbeiten an Ecken und Kanten oder bei vertieft eingelassenen Flächen dank innerhalb der Schleifschuhgeometrie liegender Maschinenkontur.

Betriebsdruck (Fließdruck)	6 bar
Arbeitshübe	14000 min^{-1}
Schleifhub	4 mm
Luftverbrauch bei Nennlast	360 l/min
Schleifschuh	115 x 225 mm
Gewicht	2,6 kg

Lieferumfang:

LRB IAS 2
1 Flasche Reinigungs-
und Schmieröl LD-10 (50 ml)

Im Karton
Bestell-Nr.: 692052

LEX 2 185/7

Große Flächen sind sein Element.

- Perfektes Handling beim Grob- und Zwischenschliff dank der ergonomisch an die Handfläche angepaßten Softgrip-Griffkappe.
- Sichere und ergonomische Schalterbetätigung dank des Totmann-Schalters und des in die Griffkappe versenkten Schalthebels.
- Bis zu 4fach höhere Lebensdauer des robusten Lamellenmotors bei Minimalschmierung dank der optimierten Verschleißfestigkeit von Rotor und Lamellen.
- Vermeidung von Schleiffehlern aufgrund von Maschinenverwechslung dank der optischen Kennung des Exzenterhubs im Schalthebel.

Betriebsdruck (Fließdruck)	6 bar
Arbeitshübe	16000 min^{-1}
Schleifhub	7 mm
Luftverbrauch bei Nennlast	390 l/min
Schleifteller-Durchmesser	185 mm
Gewicht	1,6 kg

Lieferumfang:
LEX 2 185/7
1 Stickfix Schleifteller Ø 185 (weich),
1 Stickfix Schleifscheibe Titan P 120,
1 Innensechskantschlüssel, 1 Flasche Reinigungs- und Schmieröl LD-10 (50 ml)

Im Karton
Bestell-Nr.: 692 096

LEX 2 150/7, LEX 2 150/3

Nicht nur für's Grobe.

- Perfektes Handling beim Grob- und Zwischenschliff (LEX 2 150/7) und beim Fein- und Endschliff (LEX 2 150/3) dank der ergonomisch an die Handfläche angepaßten Softgrip-Griffkappe.
- Sichere und ergonomische Schalterbetätigung dank Totmann-Schalter und in die Griffkappe versenkten Schalthebel.
- Bis zu 4fach höhere Lebensdauer des robusten Lamellenmotors bei Minimalschmierung dank optimierter Verschleißfestigkeit von Rotor und Lamellen.
- Vermeidung von Schleiffehlern aufgrund von Maschinenverwechslung dank der optischen Kennung des Exzenterhubs im Schalthebel.

Betriebsdruck (Fließdruck)	6 bar
Arbeitshübe	16000 min^{-1}
Schleifhub LEX 2 150/7	7 mm
Schleifhub LEX 2 150/3	3 mm
Luftverbrauch bei Nennlast	390 l/min
Schleifteller-Durchmesser	150 mm
Gewicht	1,3 kg

Lieferumfang:
LEX 2 150/7
1 Stickfix Schleifteller Ø 150 (weich),
1 Stickfix Schleifscheibe Titan P 100,
1 Innensechskantschlüssel,
1 Flasche Reinigungs- und Schmieröl LD-10 (50 ml)

Im Karton
Bestell-Nr.: 692094

Lieferumfang:
LEX 2 150/3
1 Stickfix Schleifteller Ø 150 (superweich),
1 Stickfix Schleifscheibe Titan P 320,
1 Innensechskantschlüssel,
1 Flasche Reinigungs- und Schmieröl LD-10 (50 ml)

Im Karton
Bestell-Nr.: 692095

LEX 2 125/7, LEX 2 125/3

Schleifen mit Hochdruck.

- Perfektes Handling beim Grob- und Zwischenschliff (LEX 2 125/7) und beim Fein- und Endschliff (LEX 2 125/3) dank der ergonomisch an die Handfläche angepaßten Softgrip-Griffkappe.
- Sichere und ergonomische Schalterbetätigung dank Totmann-Schalter und in die Griffkappe versenkten Schalthebel.
- Bis zu 4fach höhere Lebensdauer des robusten Lamellenmotors bei Minimalschmierung dank optimierter Verschleißfestigkeit von Rotor und Lamellen.
- Vermeidung von Schleiffehlern aufgrund von Maschinenverwechslung dank der optischen Kennung des Exzenterhubs im Schalthebel.

Betriebsdruck (Fließdruck)	6 bar
Arbeitshübe	16000 min^{-1}
Schleifhub LEX 2 125/7	7 mm
Schleifhub LEX 2 125/3	3 mm
Luftverbrauch bei Nennlast	390 l/min
Schleifteller-Durchmesser	125 mm
Gewicht	1,3 kg

Lieferumfang:

LEX 2 125/7
Schleifteller Ø 125 (weich), 1 Stickfix Schleifscheibe Titan P 120, 1 Innensechskantschlüssel, 1 Flasche Reinigungs- und Schmieröl LD-10 (50 ml)

Im Karton
Bestell-Nr.: 692097

Lieferumfang:

LEX 2 125/3
1 Stickfix Schleifteller Ø 125 (superweich), 1 Stickfix Schleifscheibe Titan P 320, 1 Innensechskantschlüssel, 1 Flasche Reinigungs- und Schmieröl LD-10 (50 ml)

Im Karton
Bestell-Nr.: 692098

Was sind die Einsatzgebiete von Rutscher und Exzenterschleifer?

Das kommt darauf an, was Sie vorhaben. Festool bietet Profis das optimale Schleifwerkzeug für jeden Zweck.

Rutscher sind Experten für plane Flächen. Besonders bei eingelassenen, vertieften Flächen zeigen sie ihre Stärken – und beim Schleifen bis in die Ecken.

Exzenterschleifer sind Spezialisten für Formen und Radien: Der Festool LEX 150/3 eignet sich optimal für makellose Oberflächengüte, während der Festool LEX 150/7 bevorzugt für hohen Abrieb beim Vor- und Zwischenschliff zum Einsatz kommt.

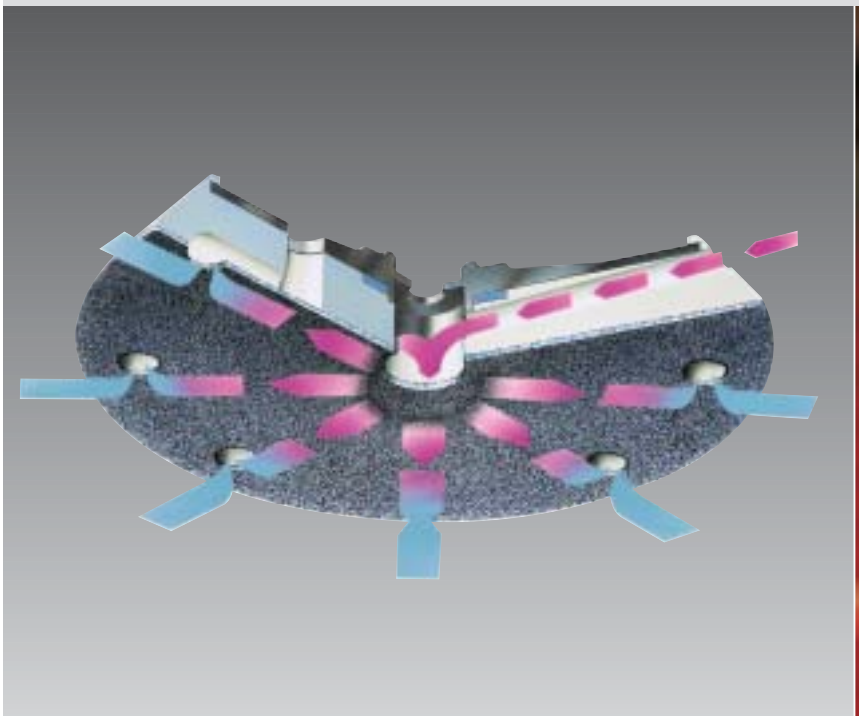

Längere Standzeiten und eine deutlich verbesserte Staubabsaugung – ein Loch in der Mitte und zwei zusätzliche Luftkanäle machen es möglich.

Stickfix, der „Klettverschluß" für unsere Schleifgeräte. Das Schleifmittel einfach auflegen und loslegen.

Jetstream

Arbeiten mit Turbo-Effekt.

Das patentierte Jetstream-Prinzip führt zu einer **verbesserten Staubabsaugung** durch zusätzlichen Luftstrom im Zentrum der Schleifscheibe. Der dort anfallende Schleifstaub wird in Richtung Absaugkanal geleitet, was das Zusetzen der Schleifscheibe reduziert. Selbst bei den feinen Körnungen für den Zwischen- und Endschliff erreicht der Jetstream-Effekt eine bis zu **30 % längere Standzeit** des Papiers. Das reduziert nicht nur die Kosten erheblich, sondern auch die Belastungen für die Umwelt. Trotz starker Absaugung läßt sich das Gerät leicht führen.

Das Ergebnis kann sich sehen lassen. Nicht nur in Ihrer Werkstatt, sondern auch in Ihrer Buchhaltung.

Jetstream Pat.-Nr. 392021

Ohne Jetstream.

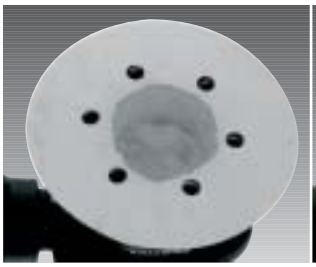

Mit Jetstream.

Stickfix

Schleifmittel auflegen – und sofort loslegen.

Das Stickfix-System funktioniert im Prinzip wie ein Klettverschluß: Pilzförmige Haken auf der Schleifplatte bzw. dem Schleifteller und strapazierfähige Velours-gewebe an den Schleifmitteln greifen ineinander und gehen eine **stabile**, absolut schlupffreie, aber gleichzeitig leicht **wieder lösbare Verbindung** ein.
Dabei ist die Stickfix-Verbindung staubunempfindlich und garantiert daher auch bei verstaubten Schleifschuhen und -tellern sicheren Halt.

Das sieht in der Praxis wie folgt aus: Stickfix-Schleifmittel einfach auflegen – und mit der Arbeit sofort loslegen. Das Stickfix-Gewebe sowie das Trägermaterial verleihen Stickfix-Schleifmitteln zum einen eine höhere Einreißfestigkeit, besonders an den Kanten.
Zum andern reduzieren sie den Verschleiß und tragen zu einer wirtschaftlichen Nutzung des Schleifmittels bei.

Anschluß Druckluftwerkzeuge

Benennung und Anwendung	Typ	Bestell-Nr.
IAS 2-Schlauch, Antistatic-Ausführung entsprechend DIN IEC 312 temperaturbeständig bis +70° C, Ableitwiderstand <10 M Ohm		
Länge: 3,5 m	IAS 2-3500 AS	487901
Länge: 5 m	IAS 2-5000 AS	488176
Länge: 7 m	IAS 2-7000 AS	488131
IAS 2-Schlauch temperaturbeständig bis +70° C		
Länge: 3,5 m	IAS 2-3500	488132
Länge: 5 m	IAS 2-5000	488175
Länge: 7 m	IAS 2-7000	488133
Adapter zum Anschluß von Festool IAS 2-Werkzeugen an eine reine Druckluftleitung; für Betrieb ohne Absaugung; mit Schalldämpfer und Kupplungsstecker KS-1/4	AD 1/4-IAS 2	488311
Adapter zum Einsatz von Saugdüsen D 36 mit IAS 2-Schläuchen; Hinweis: Verwendung von IAS 2-Schläuchen ohne diesen Adapter zum direkten Absaugen von Schmutz führt zu Schäden am Schlauch und Druckluftwerkzeug durch Schmutzablagerungen an den Verbindungsstellen	AD-IAS 2/D36	488418

Verbrauchsmaterial Druckluft

Benennung und Anwendung	Typ	Bestell-Nr.
Kunststoffschlauch Druckluftzuleitung zum IAS 2-Anschluss; Meterware, Ø 13 mm; (ohne Abbildung)	PL -13 BL	4103
Zuleitung für Druckluft; Einschaltautomatik bei Absauggeräten SR-Baureihe, Meterware, Ø 6 mm; (ohne Abbildung)	PU 6	9159
Schalldämpfer für Abluftaustritt; (ohne Abbildung)	U -3/8F	2309
Dichtung passend zu Schalldämpfer U-3/8F; (ohne Abbildung)	O-3/8	2225
Reinigungsöl Spezialöl zur Druckluft-Aufbereitung, 1 Liter; (ohne Abbildung)	LD 10	481722

Stickfix-Schleifscheiben

Ø 185 mm, für LEX 185

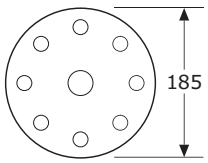

Brilliant

Körnung	Packungsinhalt	Bestell-Nr.
40	50	491 482
60	50	490 582
80	50	490 583
100	100	491 488

Titan

Körnung	Packungsinhalt	Bestell-Nr.
80	50	490 584
100	100	491 358
120	100	490 585
150	100	490 586
180	100	490 587
240	100	490 588
280	100	490 589
320	100	490 590
360	100	491 489

Saphir

Körnung	Packungsinhalt	Bestell-Nr.
24	25	491 484
36	25	491 483

Ø 150 mm, 8-Loch für LEX 150

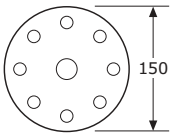

Brilliant

Körnung	Packungsinhalt	Bestell-Nr.
40	5	484 106*
120	5	484 108*
180	5	484 109*
320	5	484 110*
40	50	486 400
60	50	486 401
80	50	486 402
100	100	486 403
120	100	486 404
150	100	486 405
180	100	486 406
220	100	486 407
240	100	486 408
320	100	486 409
400	100	486 410
600	100	486 997
800	100	486 998
1200	100	486 999

Rubin

Körnung	Packungsinhalt	Bestell-Nr.
50	5	489 482*
80	5	484 107*
100	5	489 483*
120	5	489 484*
24	50	486 392
36	50	486 393
50	50	486 394
80	50	486 395
100	50	486 396
120	50	486 397
150	50	486 398
180	50	486 399

Titan

Körnung	Packungsinhalt	Bestell-Nr.
80	50	487 591
100	100	487 592
120	100	487 593
150	100	487 594
180	100	487 595
220	100	487 596
240	100	487 597
280	100	488 234
320	100	487 598
360	100	488 235
400	100	487 599
500	100	488 744
800	100	489 351
1200	100 ungelocht	489 352
1500	100 ungelocht	489 353

Saphir

Körnung	Packungsinhalt	Bestell-Nr.
24	5	484 105*
24	25	486 388
36	25	486 389
50	25	486 390
80	25	486 391
100	25	491 357

Vlies

Körnung	Packungsinhalt	Bestell-Nr.
A 100	5 ungelocht	482 778
A 280	5 ungelocht	482 779
S 800	5 ungelocht	482 780

Platin

Körnung	Packungsinhalt	Bestell-Nr.
S 600	25 ungelocht	489 380
S 800	25 ungelocht	489 381
S 1200	25 ungelocht	489 382

Ø 125 mm, 8-Loch für LEX 125

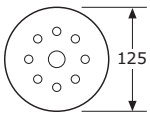

Brilliant

Körnung	Packungsinhalt	Bestell-Nr.
120	5	488 104*
180	5	488 105*
320	5	488 106*
60	50	488 095
80	50	488 096
100	100	488 097
120	100	488 098
150	100	488 099
180	100	488 100
220	100	488 101
320	100	488 102
400	100	488 103

Rubin

Körnung	Packungsinhalt	Bestell-Nr.
50	5	489 485*
80	5	488 119*
100	5	489 486*
120	5	489 487*
50	50	488 113
80	50	488 114
100	50	488 115
120	50	488 116
150	50	488 117
180	50	488 118

Titan

Körnung	Packungsinhalt	Bestell-Nr.
80	50	488 537
120	100	488 538
150	100	489 169
180	100	488 109
220	100	488 110
240	100	488 539
280	100	489 170
320	100	488 111
400	100	488 112

Ø 125 mm, ungelocht für Superfinish

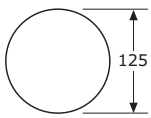

Titan

Körnung	Packungsinhalt	Bestell-Nr.
1200	100	489 577
1500	100	489 578

Vlies

Körnung	Packungsinhalt	Bestell-Nr.
A 120	5	488 107*
A 280	5	488 108*

Platin

Körnung	Packungsinhalt	Bestell-Nr.
S 600	25	491 487
S 800	25	491 485
S 1200	25	491 486

* = SB-Verpackt

Stickfix-Schleifstreifen

115 x 228 mm 10-Loch für RS 200, RS 2, RS 100, RS 1, LRB-IAS

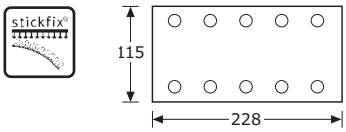

Titan

Körnung	Packungsinhalt	Bestell-Nr.
80	50	488 249
100	100	488 250
120	100	488 251
150	100	488 252
180	100	488 253
220	100	488 254

Brilliant

Körnung	Packungsinhalt	Bestell-Nr.
40	50	484 396
60	50	484 397
80	50	484 398
100	100	484 399
120	100	484 400
150	100	484 401
180	100	484 402
220	100	484 403
240	100	484 845
320	100	485 261
400	100	485 262

Brilliant (Schleifstreifen zum Spannen)

Körnung	Packungsinhalt	Bestell-Nr.
40	50	484 347•
60	50	484 348•
80	50	484 349•
100	100	484 350•
120	100	484 351•
150	100	484 352•
180	100	484 353•
220	100	484 354•

Vlies

Körnung	Packungsinhalt	Bestell-Nr.
A 100	5 (ungelocht)	483 586*
A 280	5 (ungelocht)	483 587*
S 800	5 (ungelocht)	483 588*

93 x 178 mm 8-Loch für RS 300, RS 3, LRS 93

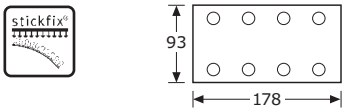

Titan

Körnung	Packungsinhalt	Bestell-Nr.
80	50	488 426•
100	100	488 427•
120	100	488 428•
150	100	488 429•
180	100	488 430•
220	100	488 431•

Brilliant

Körnung	Packungsinhalt	Bestell-Nr.
40	50	484 382
60	50	484 383
80	50	484 384
100	100	484 385
120	100	484 386
150	100	484 387
180	100	484 388
220	100	484 389
240	100	484 844
320	100	485 259
400	100	485 260

Vlies

Körnung	Packungsinhalt	Bestell-Nr.
A 100	5 (ungelocht)	483 583*
A 280	5 (ungelocht)	483 584*
S 800	5 (ungelocht)	483 585*

Zubehör

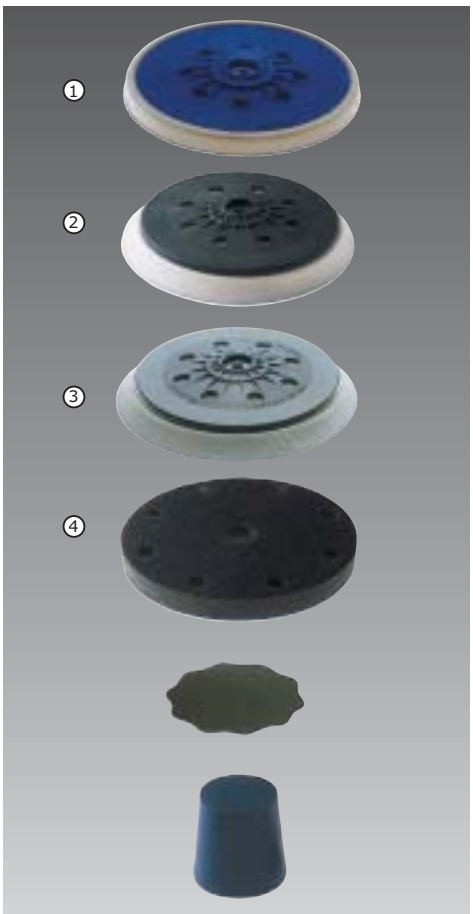

Benennung und Anwendung	Typ	Bestell-Nr.
Zubehör LEX 185		
Stickfix-Schleifteller Ø 185		
② Schleifteller weich	ST-STF-D185/16-M8 W	490514*
③ Schleifteller superweich	ST-STF-D185/16-M8 SW	490526*
④ Interface-Pad	IP-STF-D180/16-STF/2	491491*
Zubehör LEX 150		
Stickfix-Schleifteller Ø 150		
① Schleifteller hart	ST-STF-D150/8-M8 H	484850*
① Schleifteller weich	ST-STF-D150/8-M8 W	486381*
③ Schleifteller superweich	ST-STF-D150/8-M8 SW	486382*
④ Interface-Pad	IP-STF-D145/8-STF/2	489346*
Zubehör LEX 125		
Stickfix-Schleifteller Ø 125		
① Schleifteller hart	ST-STF-LEX125/D125/8-M8 H	487685*
② Schleifteller weich	ST-STF-LEX125/D125/8-M8 W	485746*
③ Schleifteller superweich	ST-STF-LEX125/D125/8-M8 SW	485747*
④ Interface-Pad	IP-STF-D120/8-STF/2	491490*
Zubehör LRB-IAS		
Schleifschuh zum Spannen	SSH-LRB/115x225/10	485669
Schleifschuh Stickfix	SSH-STF-115x225/10-LRB	486919*
Finish		
Schleifblüte	SK-D36/0-P2500-BR/100	489340•
Schleifblüte	SK-D36/0-P2500-BR/1000	489341•
Schleifset	STF D32 Set	583134•
Schleifpilz	SP-SK-D36/10	489339
Handpad	HP-STF-140x115/0-S1200-PL/5	490171
Set zur Lackpflege	STF D150 Set	485981*

• = Auslauftyp * = SB-Verpackt

Entweder man arbeitet am langen Arm.

Oder man hat alle Hände voll zu tun.

FESTOOL

Arbeitsplatz-
organisation

Arbeitsplatzorganisation
Die Absaugarme – Profis wollen mehr bewegen.

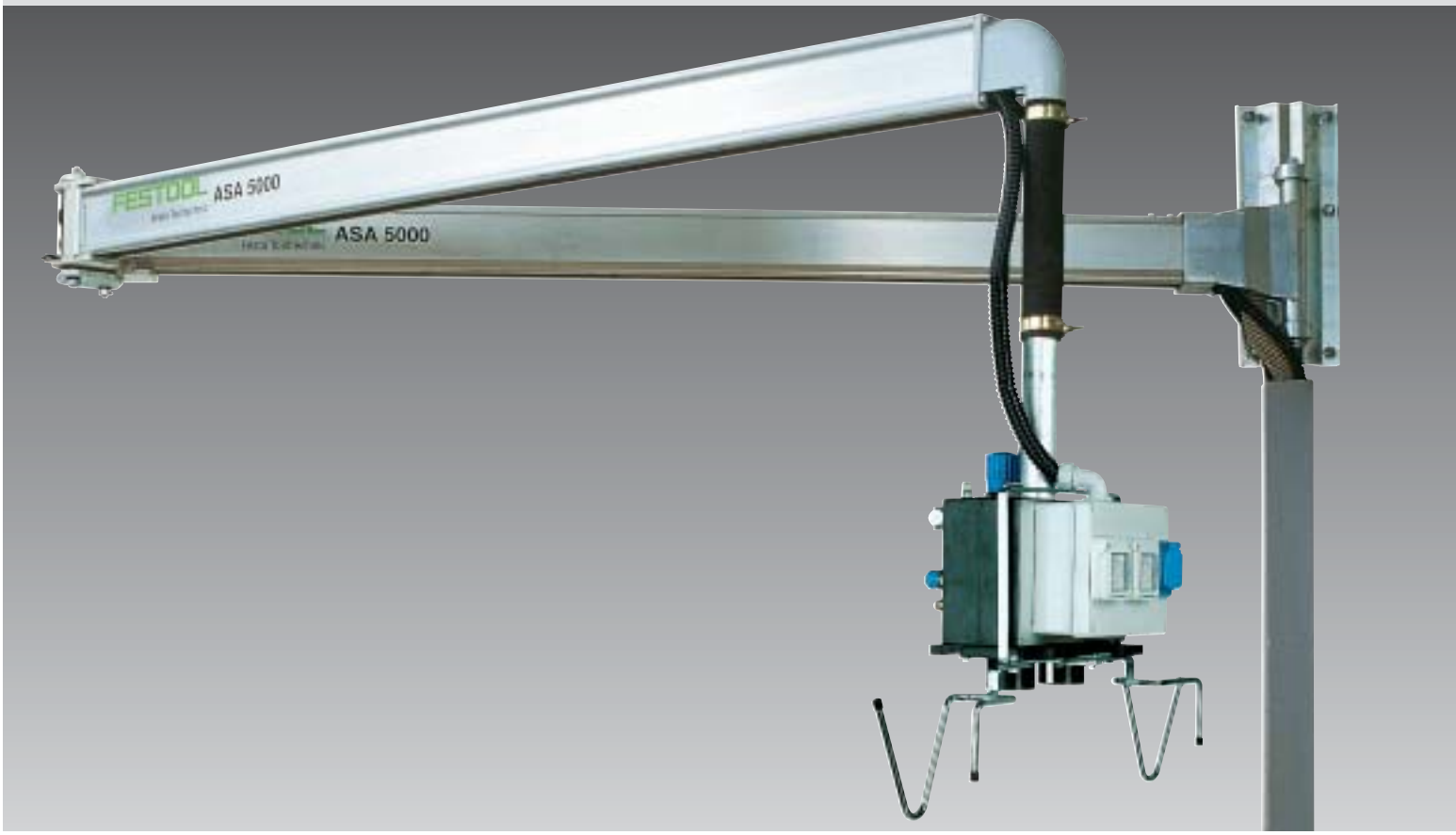

Absaugarme greifen Profis ganz gezielt unter die Arme: mit viel Energie und hoher Flexibilität.

Die Vorteile auf einen Blick.

Geringe Kosten bzw. lange Lebensdauer
- Minimale Rüstkosten und maximale Wirtschaftlichkeit durch ständige Einsatzbereitschaft von bis zu 2 Elektrowerkzeugen oder Druckluftwerkzeugen.
- Höchste Flexibilität durch Steckdosen mit Absaugmobil-Fernbedienung oder Permanentspannung und Schnellkupplungsanschlüssen für geölte und ungeölte Druckluft.

Sicherheit und Gesundheitsschutz
- Sichere und ergonomische Gestaltung des Arbeitsplatzes ohne Stolperfallen durch Energiezufuhr und Absauganschlüsse integriert in auf Augenhöhe hängender Energiebox.
- Gesundheitsschonendes Arbeiten bei optimalem Absaugwirkungsgrad durch glattwandigen, im Aluminiumprofil integrierten Absaugkanal.
- Sicheres Arbeiten durch Schutz vor elektrostatischen Aufladungen beim Saugvorgang durch Antistatik-Ausstattung.

Hervorragende Arbeitsergebnisse
- Optimales Arbeitsergebnis durch hohen Wirkungsgrad der Absaugung.
- Großer Aktionsradius durch schwenkbare Aufhängung.

Systemvorteile

Wechseln Sie Ihren Arbeitsplatz.

Wenn die Arbeit nicht zu Ihnen hinkommt, dann müssen Sie eben direkt zur Arbeit kommen. Und zwar mit System. Mit Festool Absaugarmen und Energie-Absaugampeln können Profis mehr erreichen, weil sie die Effizienz steigern: **Sie sparen Wege, Zeit und Arbeit.** Alle Funktionen und Bedienelemente sind an einer Stelle zusammengefaßt – in der Energiebox.

Der Absaugarm ist aus leichten, aber sehr stabilen Aluminiumprofilen. Das verleiht ihm hohe Festigkeit und Verwindungssteifheit – auch bei voller Ausladung von bis zu 6 m. Durch den in das Profil integrierten, glattwandigen Absaugkanal entstehen nahezu keine Leistungsverluste und Ihnen steht immer ein **Maximum an Saugleistung** zur Verfügung.

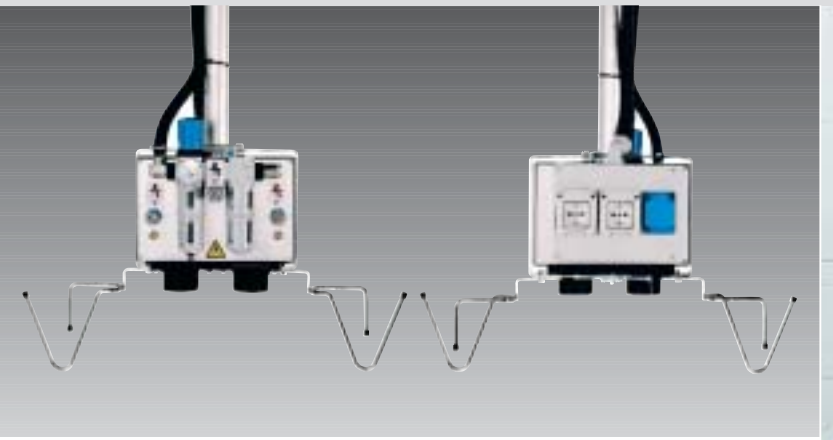

Hat alles, was ein perfekt ausgestatteter Arbeitsplatz bieten muß: die Energiebox.

Der Absaugarm ist einfach zu verschieben – dorthin, wo man ihn gerade braucht.

Handhabung

Alles Gute kommt von oben – oder einfach von der Seite.

Ob Schwenkarm ASA 2500 mit 2,5 m Ausladung, Gelenkarm ASA 5000/6000 mit bis zu 6 m Ausladung oder von der Decke abgehängt als Energie-Absaugampel EAA – allen Modellen ist eines gemein: Energieversorgung und Absaugung für Elektro- und Druckluftwerkzeuge kommen von oben.
Die Anschlüsse für Energieversorgung und Staubabsaugung sind immer in direkter Reichweite, und Sie verfügen über mehr Freiraum am Arbeitsplatz. **Das erspart unnötige Wege, macht Schluß mit Stolperfallen und trägt zur Arbeitssicherheit bei.**

Kurz, Ihre Arbeit läßt sich effektiver und kostensparender gestalten. Und wenn Sie dann die Arbeiten erfolgreich durchgeführt haben, genügt ein Schwenk, und alles ist sofort aus dem Weg und aufgeräumt. Selbst bei den Gelenkarmen, denn diese lassen sich einfach und schnell zusammenklappen. Platzsparender geht es praktisch nicht. Durch die massive Stahlkonsole der Wandhalterung ist die Konstruktion **sehr robust.**
Die aufwendige Lagerung der Gelenke trägt zur **hohen Lebensdauer** von Festool Absaugarmen bei.
Und die Antistatik-Ausstattung verhindert elektrostatische Aufladungen.

Zwei verschiedene Montagen der Absaugarme sind möglich: die Wandmontage und die Pfeilermontage. Beide Varianten zeichnen sich durch unterschiedliche Schwenkbereiche der Arme aus.

Maximale Schwenkbereiche der Absaugarme		
ASA 2500	Wandmontage	9 m²
ASA 5000	Wandmontage	39 m²
ASA 5000	Pfeilermontage	58 m²
ASA 6000	Wandmontage	56 m²
ASA 6000	Pfeilermontage	84 m²

Schwenkbereich Absaugarm
Arbeitsbereich mit Absaugschlauch 3,5 m

Wandmontage ASA *Pfeilermontage*

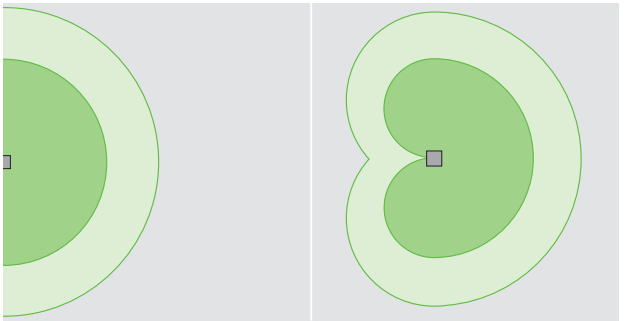

Prinzip-Skizze

Arbeitsplatzorganisation
Das Toolcenter – Ganz auf Sie eingerichtet.

Mit dem Toolcenter schaffen Profis beim Schleifen und Saugen Ordnung in der Werkstatt.

Die Vorteile auf einen Blick.

Hervorragende Arbeitsergebnisse
- Zeitsparende, optimale Arbeitsorganisation durch ständige Verfügbarkeit aller Arbeitsmittel mit einem Handgriff.

Deutliche Zeitersparnis
- Hohe Mobilität durch große Gummiräder und gutes Handling durch 2 Lenkrollen.
- Perfekte Ordnung durch zwei offene Ablagefächer und integrierten abschließbaren Werkzeugschrank für Systainer bis Größe 3.

Sicherheit und Gesundheitsschutz
- Sichere und einfache Adaption eines Absaugmobils durch werkzeuglose Fixierung im Sauger-Dock.
- Sicheres Arbeiten ohne Stolperfallen durch Schlauch- und Kabelführung über Schlauchhalter.

Systemvorteile

Arbeitsplatz mit Platz für alles.

Das Toolcenter ist ein **mobiler Schleifarbeitsplatz** mit viel Platz für Werkzeuge, das CLEANTEC Absaugmobil, Systainer, Arbeitsmaterial und Kleinteile. Dadurch haben Sie immer alles dabei, was Sie brauchen – und immer griffbereit, weil **perfekt aufgeräumt.**

Im abschließbaren Werkzeugschrank kann auch einmal etwas **diebstahlsicher** aufbewahrt werden, das erspart das ständige Hin und Her zwischen Arbeitsplatz und Werkzeugmagazin. Vier große Räder, zwei davon lenkbar und eines mit Feststellbremse, machen das Toolcenter gleichzeitig **mobil und sorgen für sicheren Stand.** Durch die groß dimensionierten Räder ist das Toolcenter selbst auf unebenen Werkstattböden oder Gitterrosten leicht zu schieben bzw. zu ziehen.

Stets griffbereit – im Toolcenter hat auch das Zubehör seinen Platz.

Im Sauger-Dock wird das CLEANTEC Absaugmobil sicher geparkt.

Handhabung

Schluß mit der Sucherei!

Auf der großflächigen Arbeitsplatte mit rutschsicherer Gummiauflage kann alles, was Sie für Ihre Arbeit benötigen, zwischendurch einfach abgelegt und rasch wieder aufgenommen werden. Das trägt zur **Zeitersparnis** und Effizienz bei.

Aber das Toolcenter zeigt sich noch von einer anderen guten Seite: An der Rückwand können Werkzeuge, Zubehör und Schleifmittel übersichtlich und jederzeit **griffbereit** aufgehängt werden.

Mobilität

Mitfahrgelegenheit für das Absaugmobil.

Sooft Sie Ihren Arbeitsplatz auch wechseln, das Toolcenter ist immer dabei – und mit ihm Ihr CLEANTEC Absaugmobil. Dadurch erweitern Sie Ihren **Aktionsradius.**

Im Sauger-Dock wird das Absaugmobil werkzeuglos und **sicher fixiert**. Ein Verrutschen oder gar Herunterfallen beim Verfahren des Toolcenters und damit verbundene Unfall- und Beschädigungsgefahren sind ausgeschlossen. Der Absaugschlauch wird über einen Schlauchhalter von oben an die Arbeitsstelle geführt – ohne daß der Schlauch zur Stolperfalle, geknickt oder gequetscht wird oder das Werkstück beschädigt wird.

Integrierte Schleifmittelhalterung.

Das Toolcenter fährt mit.

Absaugarm ASA 2500

Standortwechsel mit einem Griff.

- Minimale Rüstkosten und maximale Wirtschaftlichkeit durch ständige Einsatzbereitschaft von bis zu 2 Elektrowerkzeugen (Typ EW) oder Druckluftwerkzeugen (nur Typ EW/DW).
- Sichere und ergonomische Gestaltung des Arbeitsplatzes ohne Stolperfallen durch Energiezufuhr und Absauganschlüsse integriert in auf Augenhöhe hängender Energiebox.
- Gesundheitsschonendes Arbeiten bei optimalem Absaugwirkungsgrad durch glattwandigen, im Aluminiumprofil integrierten Absaugkanal bei Anschluß an ein Festool-Absaugmobil (oder auch eine Zentralabsauganlage).
- Zeitsparende Erweiterung des Aktionsradius durch Ausführung als Schwenkarm mit großem, halbkreisförmigem Schwenkbereich.

Ausladung ASA 6000	2,5 m
Gewicht	55 kg

Lieferumfang:

ASA 2500 EW
schwenkbarer Arm mit Wandkonsole, Kabelkanal und Energiebox mit 2 x 230V-Anschlüssen

Im Karton
Bestell-Nr.: 583171

ASA 2500 EW/DW
schwenkbarer Arm mit Wandkonsole, Kabelkanal und Energiebox mit 2 x 230V-Anschlüssen und Druckluft-Versorgungseinheit mit 3 Anschlüssen
Im Karton
Bestell-Nr.: 583173

Absaugarm ASA 5000/6000

Die Gelenkigen - arbeiten auch in der letzten Ecke

- Maximale Erweiterung des Aktionsradius durch Ausführung als zweiteiliger Gelenkarm mit robustem Zwischengelenk zum platzsparenden Zusammenklappen in der Ruheposition.
- Minimale Rüstkosten und maximale Wirtschaftlichkeit durch ständige Einsatzbereitschaft von bis zu 2 Elektrowerkzeugen (Typ EW) oder Druckluftwerkzeugen (nur Typ EW/DW).
- Sichere und ergonomische Gestaltung des Arbeitsplatzes ohne Stolperfallen durch Energiezufuhr und Absauganschlüsse integriert in auf Augenhöhe hängender Energiebox.
- Gesundheitsschonendes Arbeiten bei optimalem Absaugwirkungsgrad durch glattwandigen, im Aluminiumprofil integrierten Absaugkanal bei Anschluß an ein Festool-Absaugmobil (oder auch eine Zentralabsauganlage).

Ausladung ASA 5000	max. 5 m (2 x 2,5 m)
Ausladung ASA 6000	max. 6 m (2 x 3 m)
Gewicht ASA 5000	ca. 80 kg
Gewicht ASA 6000	ca. 82 kg

Lieferumfang:

ASA 5000 EW
Doppelgelenkarm mit Wandkonsole, Kabelkanal und Energiebox mit 3 x 230V-Anschlüssen

Im Karton
Bestell-Nr.: 583172

ASA 6000 EW/DW
Doppelgelenkarm mit Wandkonsole, Kabelkanal und Energiebox mit 2 x 230V-Anschlüssen und Druckluft-Versorgungseinheit mit 3 Anschlüssen
Im Karton
Bestell-Nr.: 583258

ASA 6000 EW
Doppelgelenkarm mit Wandkonsole, Kabelkanal und Energiebox mit 3 x 230V-Anschlüssen

Im Karton
Bestell-Nr.: 583209

ASA 5000 EW/DW
Doppelgelenkarm mit Wandkonsole, Kabelkanal und Energiebox mit 2 x 230V-Anschlüssen und Druckluft-Versorgungseinheit mit 3 Anschlüssen
Im Karton
Bestell-Nr.: 583174

Energie-/Absaugampel

Grünes Licht für professionelles Arbeiten

- Minimale Rüstkosten und maximale Wirtschaftlichkeit durch ständige Einsatzbereitschaft von bis zu 2 Elektrowerkzeugen oder Druckluftwerkzeugen.
- Sichere und ergonomische Gestaltung des Arbeitsplatzes ohne Stolperfallen durch Energiezufuhr und Absauganschlüsse integriert in auf Augenhöhe hängender Energiebox.
- Höchste Flexibilität durch Steckdosen mit Absaugmobil-Fernbedienung oder Permanentspannung (Typ EW) und Schnellkupplungsanschlüssen für geölte und ungeölte Druckluft (nur Typ EW/DW).
- Sicheres Arbeiten durch Schutz vor elektrostatischen Aufladungen beim Saugvorgang durch Antistatik-Ausstattung.

Gesamtlänge	1 m - 1,9 m
Gewicht	15 kg
Länge Anschlußleitungen	ca. 8 m

Lieferumfang:
EAA 3/3 EW/DW
Ampel mit Energiebox mit 3 X 230V-Anschlüssen und kompletter Druckluft-Versorgungseinheit mit 3 Anschlüssen
Im Karton
Bestell-Nr.: 583270

Toolcenter TC 3000

Alles sofort im Griff!

- Zeitsparende, optimale Arbeitsorganisation durch ständige Verfügbarkeit aller Arbeitsmittel mit einem Handgriff.
- Hohe Mobilität durch große Gummiräder und gutes Handling durch 2 Lenkrollen.
- Perfekte Ordnung durch zwei offene Ablagefächer und integrierten abschließbaren Werkzeugschrank für Systainer bis Größe 3.
- Sichere und einfache Adaption eines Absaugmobils durch werkzeuglose Fixierung im Sauger-Dock.
- Sicheres Arbeiten ohne Stolperfallen durch Schlauch- und Kabelführung über Schlauchhalter.

Abmessung (LxBxH)	470 x 1070 x 960 mm
Ablagefläche	460 x 990 mm
Arbeitshöhe Ablagefläche in mm	925 mm
Gewicht	ca. 43 kg

Lieferumfang:
TC 3000
Schlauchhalter
Im Karton
Bestell-Nr.: 583285

Zubehör für Absaugarme

Benennung und Anwendung	Typ	Bestell-Nr.
Versorgungseinheit zur Aufrüstung von Absaugarmen des Typs EW (nur Elektrowerkzeugbetrieb) zum Typ EW, DW für den Kombinationsbetrieb von Elektro- und Druckluft-werkzeugen	VE 1-ASA	488508
IAS 2-Anschluß zum Verbinden mit IAS 2-Schläuchen; Integrierter Anschluss für Druckluftzufuhr über Druckluftverbin-dungsschlauch; Antistatik-Ausführung **für CT-Absaugmobile in LE-Ausführung**	IAS 2-A-ASA/CT	454757
IAS 2-Anschluß zum Verbinden mit IAS 2-Schläuchen; Integrierter Anschluss für Druckluftzufuhr über Druckluftverbin-dungsschlauch; Antistatik-Ausführung **für SR-Absauggeräte in LE-Ausführung**	IAS 2-A-ASA/SR	488180
Anschlußkonus zum Anschluß von IAS 2-Druckluftwerkzeugen über einen IAS 2-Anschluß an zentrale Absauganlagen, Aluminium; durch spanende Nacharbeit an jeweilige zentrale Absauganlage anzupassen		
Durchmesser: 58 mm	IAS 2-AK	488416
Adapter Konus zum Anschluß von IAS 2-Druckluftwerkzeu-gen über einen IAS 2-Anschluß an Energieboxen von Herkules, Aussen-ø 40mm; (ohne Abbildung)	IAS 2-FA	488417
Adapter Gummimuffe zum Anschluß von IAS 2-Druckluft-werkzeugen über einen IAS 2-Anschluß; für Zentral-absauganlagen, Absaugarme von Rupes, IVO, Herkules und Energieboxen von Rupes	IAS 2-ZA	489222
Konsole zur Decken- oder Wandmontage der Energie-/Ab-saugampel	EAA-W/D	489123

Zubehör für Absaugarme

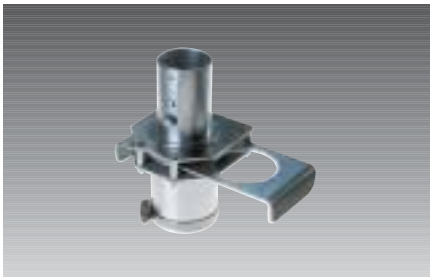

Benennung und Anwendung	Typ	Bestell-Nr.
IAS 2-Anschluß zum Anschluß von IAS 2-Saugschläuchen an Zentralabsauganlagen System Herkules	IAS 2-S-ZA/Herkules	490605
zum Anschluß von IAS 2-Saugschläuchen an Zentralabsauganlagen System Hamach/Rupes	IAS 2-S-ZA/Hamach	490603

Zubehör für Toolcenter

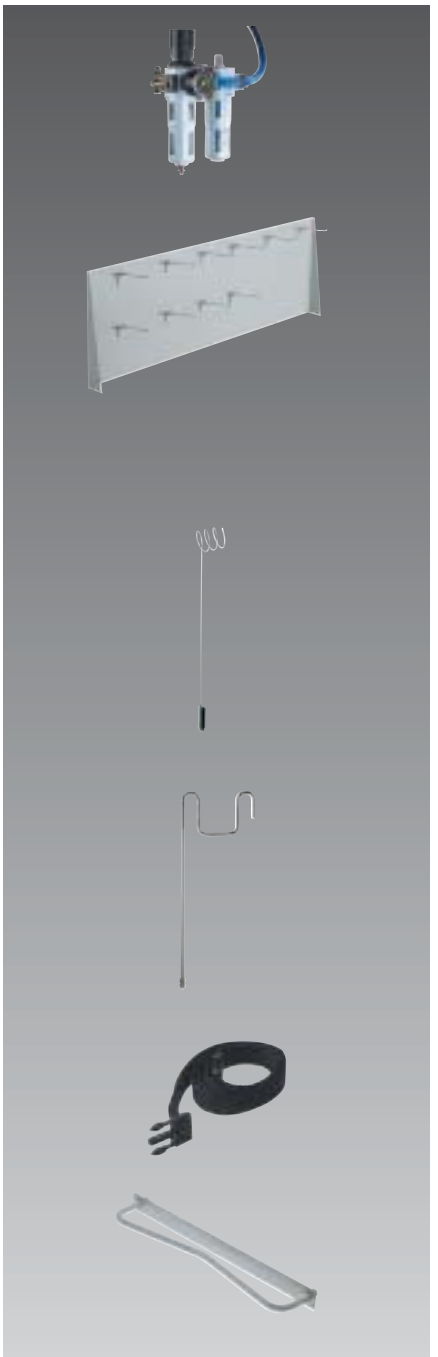

Benennung und Anwendung	Typ	Bestell-Nr.
Versorgungseinheit für Toolcenter TC 3000, zur Druckluftversorgung für Absaugmobile CT 22/CT 33 und Absauggeräte SR 151, SR 200 Baureihe in LE-Ausführung CTM	VE-TC 3000	454808
Rückwand für Toolcenter TC 3000 inkl. 10 Einhängehaken Abmessung Länge x Breite: 990 x 340 mm	TC 3000 RW	452986
Wandbefestigung Rückwand für Toolcenter TC 2000, TC 3000, zur Festmontage an Werkstattwand, kompletter Befestigungssatz; (ohne Abbildung)	TC-WB	452984
Schlauchhalter für Toolcenter TC 2000, TC 3000, zur Nachrüstung	TC-SH	487304
Werkzeughalter für Toolcenter TC 2000, TC 3000, zur sicheren und ergonomischen Ablage von Elektro- und Druckluftwerkzeugen	TC-WHR	452985
Spanngurt für Toolcenter TC 2000, TC 3000, zur Fixierung von Absauggeräten SR 151, SR 200-Baureihe	TC-SG-SR	454776
Fixierbügel für Nachrüstung Toolcenter TC 2000 zur Fixierung von Absaugmobilen CT 22, CT 33	TC-FB	454773

Tools for Profit-Kundenclub
Hier ist jetzt noch mehr für Sie drin!

FESTOOL
PROTOOL

Für Sie setzen wir alles auf eine Karte!

Festool – PROTOOL.
Einzeln stark.
Gemeinsam unschlagbar.

Bei Tools for Profit punkten Sie jetzt mit allen Festool und PROTOOL Geräten.

Tools for Profit-Kundenclub
Hier ist jetzt noch mehr für Sie drin!

Stärke, Langlebigkeit und 7 einzigartige Clubleistungen.

PROTOOL – das sind **Elektrowerkzeuge von höchster Qualität,** gebaut für extreme Anwendungen am Bau. Zimmerer, Maler, Elektroinstallateure, Schreiner und Sanitärinstallateure, aber auch andere Handwerksberufe wie Karosseriebauer setzen auf die Qualität von PROTOOL. **Bohren, Sägen, Trennen und Rühren** – dafür entwickeln wir Werkzeuge, die höchsten professionellen Anforderungen entsprechen. Immer mehr Handwerker vertrauen deshalb der Marke PROTOOL.
Denn hier stimmt neben der Gerätequalität auch der Service, wie z.B. die 2+1 Garantie oder die PROTOOL-Mobilitätsgarantie für Zimmereimaschinen.

Erstklassige Leistung in Sachen **Technik und Service** – das macht PROTOOL bei Tools for Profit zur optimalen Ergänzung von Festool. Einzeln stark – gemeinsam unschlagbar. Mit den exklusiven Service-Leistungen von Tools for Profit.

Mehr Garantie!

GARANTIA PROTOOL 2+1 WARRANTY ZÁRUKA GARANTIE

3 Jahre Garantie! Das ist eine kostenlose Leistung für jeden gewerblichen Nutzer. Einfach die Garantiekarte einsenden. Ebenso gratis: die Mitgliedschaft im Tools for Profit-Kundenclub einschließlich Treuepunktekonto. Ihre Treuepunkte werden Ihnen automatisch bei jeder Garantieanmeldung gutgeschrieben.

Tools for Profit-Kundenclub
Hier ist jetzt noch mehr für Sie drin!

Service, der Sie weiterbringt.

„PROTOOL hat mich schon immer durch leistungsstarke Geräte überzeugt, die mir das Arbeiten in meinem Zimmereibetrieb erleichtert haben. Dass ich jetzt auch kostenlos alle Vorteile von Tools for Profit nutzen kann, gibt mir noch mehr Sicherheit, die richtige Wahl zu treffen.“

7 Vortei

sich a

Keine Kosten.

Bis zu 7% Treueprämie

Nach dem Kauf eines Festool oder PROTOOL Geräts einfach die beiliegende Garantiekarte[2] einschicken. Der Kauf wird dann Ihrem Tools for Profit-Konto gutgeschrieben.
Ab **5 Geräten** pro Kalenderjahr gibt es **5 Prozent Treueprämie, ab 10 Geräten** pro Kalenderjahr **7 Prozent Treueprämie.**

Nach der Abrechnung im ersten Quartal des Folgejahres erhalten Sie einen Wertgutschein, den Sie bei Ihrem Festool System- oder PROTOOL Kompetenz-Partnerhändler einlösen können.

Und neu ab Oktober 2003: Sammeln Sie auch **Treuepunkte mit PROTOOL.**[1]

24-Stunden-Reparaturservice

Geringe Ausfallzeiten für Profis: Für unsere Mitglieder werden beim Festool bzw. PROTOOL Werkskundendienst in Deutschland eingegangene Reparaturaufträge **innerhalb von 24 Stunden** erledigt und zum Versand gebracht.

Neugerät bei Diebstahl

Diese Leistung macht das Arbeiten mit unseren Geräten ausnahmslos sicher.

Was tun? Nach dem Kauf Ihres Festool oder PROTOOL Geräts senden Sie beiliegende Garantiekarte[2] ein. Im Falle eines Diebstahls erstatten Sie unverzüglich Anzeige bei der Polizei. Eine Kopie der Diebstahlsanzeige (auf der der Maschinentyp ersichtlich sein muss), legen Sie zusammen mit Ihrer Garantiebestätigung und Ihrer Kundenkarte **innerhalb von 5 Tagen** Ihrem Festool System- oder PROTOOL Kompetenz-Partnerhändler vor.

Wir benachrichtigen Sie, sobald das Ersatzgerät beim Händler eingetroffen ist. Gegen einen geringen Selbstbehalt von 50 Euro erhalten Sie ein **komplett neues Gerät.**

Ihre Vorteile: Nach der Anmeldung bei Tools for Profit gilt diese Leistung für in 2002, 2003 und 2004 gekaufte und registrierte Geräte **für die Dauer der dreijährigen Garantie** und ist mit **keinen zusätzlichen Versicherungskosten** verbunden.

Neu: Die Leistung gilt auch für ab dem 1.10.2003 gekaufte und zur Garantie angemeldete PROTOOL Geräte.

NEU

[1] Den aktuellen Umfang und die Konditionen der Leistungen für Club-Mitglieder entnehmen Sie bitte www.**toolsforprofit**.de oder schreiben Sie uns. Die Teilnahme ist nur nach vorheriger Anmeldung zum Tools for Profit-Kundenclub möglich. Tools for Profit ist gültig für Kunden mit Geschäftssitz in der Bundesrepublik Deutschland und Österreich.
[2] Hierfür ist die Einsendung der vollständig ausgefüllten Garantiekarte, die jedem Neugerät beiliegt, innerhalb von 30 Tagen nach Kaufdatum nötig.
[3] Die Angebote sind jeweils zeitlich begrenzt und gelten nur solange Vorrat reicht.

le, die

uszahlen.

Keine Verpflichtungen.[1)]

Online-Clubportal

Alles auf einen Blick – mit www.**toolsforprofit**.de haben Sie direkten Zugriff auf Ihre Vorteile: Immer die neuesten Nachrichten und **Infos aus dem Handwerk** und die aktuellen Top-Angebote unserer **Club-Aktionen.**

Als Mitglied können Sie zusätzlich mit Ihrem persönlichem Benutzernamen und Kennwort jederzeit den **aktuellen Stand Ihres Treuepunkte-Kontos** einsehen.

Neu im Netz: der Tools for Profit-**Onlineshop** mit speziell für Sie ausgewählten Produkten[3)]. Hier können Sie online sparen und günstig shoppen mit Tools for Profit.

Club-Aktionen

Wir legen noch eins drauf: nämlich **jede Menge Extras.** Vom doppelten Treuepunkte-Sammeln (Kauf 1, Zähl 2) bis hin zum attraktiven Aktions-Systainer als Prämie für den Kauf eines Festool oder PROTOOL Neugeräts: Unsere wechselnden und zeitlich begrenzten Club-Aktionen haben immer ein **wertvolles Schnäppchen** für Sie bereit.

Als Mitglied erhalten Sie regelmäßig unseren Newsletter und die aktuellen Aktionsangebote per E-Mail. Am besten gleich mal die aktuelle Club-Aktion abrufen unter www.**toolsforprofit**.de.

Abholservice für Reparaturgeräte

Bequemer geht's nicht: Unser Reparatur-Transportservice bringt die Geräte direkt von Tür zu Tür.

Für Clubmitglieder ist dieses Angebot **kostenlos**. Ihre Abhol-Service-Nummer: **01 80/3 77 63 48** (0,12 Euro/min) und für Anrufer aus **Österreich: 0049 180/3 77 63 48.**

30-Tage-Geld-zurück-Garantie

Ihr Vorteil: Einkaufen ohne Risiko und die Möglichkeit, Ihr Gerät **30 Tage lang kostenlos zu testen.**

So geht's: Nach dem Kauf eines Festool oder PROTOOL Neugeräts senden Sie Ihre Garantiekarte[2)] ein. Innerhalb von 30 Tagen ab Kaufdatum können Sie das unbeschädigte, leichtbenutzte, gemäß dem serienmäßigen Lieferumfang komplette und originalverpackte Gerät bei Vorlage der Tools for Profit-Kundenkarte zurückgeben. Der Händler reicht das Gerät bei uns ein, **Sie erhalten sofort Ihr Geld zurück.**

FESTOOL
PROTOOL

Treue, die sich lohnt.

„Seit Jahren bin ich begeisterter Festool Kunde und kann mit der Treueprämie von Tools for Profit enorm viel Geld sparen! Und weil jetzt auch angerechnet wird, wenn ich PROTOOL Geräte kaufe, komme ich noch schneller an meine Bonuspunkte."

FESTOOL
PROTOOL

Präzision, Wirtschaftlichkeit und 7 einzigartige Clubleistungen.

Festool, die Traditionsmarke – seit 1925 immer einen Schritt voraus! Die oberste Maxime des Unternehmens: Festool bietet Kunden **praxisorientierte Produkte und Systemlösungen,** die die tägliche Arbeit erleichtern. Dazu gehören zum Beispiel der Rutscher oder die Tauchsäge mit Führungsschiene – technische Meilensteine, die Festool zum Synonym für **Innovation, Kompetenz und gute Partnerschaft** gemacht haben.

Festool hat sich eindeutig auf die Bedürfnisse von Handwerkern aus den Branchen **Holz, Automotive, Maler und Lackierer** spezialisiert. Für sie steht heute eine Produktpalette von knapp 400 Geräten zur Verfügung – in der sprichwörtlichen Festool Qualität. Zu den Geräten passend: die kostenfreien Leistungen des Tools for Profit-Kundenclubs!

Garantiert mehr!

GARANTIA GUARANTEE FESTOOL 1+2 GARANZIA GARANTIE

Mit Festool entscheiden Sie sich für mehr Präzision, mehr Wirtschaftlichkeit, mehr Service. Dazu gehören natürlich 3 Jahre Garantie. Vorausgesetzt, Sie schicken uns die Garantiekarte ein. Wie bei PROTOOL wird bei Clubmitgliedern jede Garantieanmeldung auch dem Treuepunktekonto gutgeschrieben.

Extras im Netz:

Exklusiv auf **www.toolsforprofit.de**: die monatlich wechselnden und zeitlich begrenzten Club-Aktionen.

Festool bietet Ihnen **Sondereditionen bekannter Markenprodukte** in limitierter Auflage. Hier ist immer ein Schnäppchen für Sie drin: **attraktive Aktions-Systainer** mit bekannten Markenprodukten – schauen Sie lieber gleich nach, was wir uns diesmal für Sie ausgedacht haben.

Und das ist sonst noch drin:

Auch das weitere Angebot ist auf Profis zugeschnitten: **Nachrichten und Infos** aus dem Handwerk, **Diskussionsforen** für spannende Themen und **aktuelle Entwicklungen** und natürlich Antworten auf Ihre Fragen an Festool.

Fordern Sie jetzt Ihre Anmeldung an ...

... bei Ihrem Festool System-Partnerhändler
... per Telefon: 01 80/3 77 63 48 oder 01 80/3 PROFIT (0,12 Euro/min)
... per Fax: 01 80/2 77 63 48 oder 01 80/2 PROFIT (0,06 Euro/Verbind.)

... oder direkt anmelden unter: **www.toolsforprofit.de**

Aus Österreich erreichen Sie uns ...

... per Telefon: 0049 180/3 77 63 48
... per Fax: 0049 180/2 77 63 48
... oder direkt unter: **www.toolsforprofit.at**

Nach Erhalt Ihrer persönlichen Kundenkarte können Sie das gesamte Serviceangebot des Tools for Profit-Kundenclubs nutzen.

Tools for Profit-Kundenclub
Postfach 10 07 55
D-73707 Esslingen

Wo finden Sie was in diesem Katalog?
Alles von A bis Z.

A

Abplattfräser 155
Abrundfräser 146
Abrund-Fasefräser HW 147
Absaugarm ASA 2500 396
Absaugarm ASA 5000/6000 396

Absaugmobile
- CT Mini 269
- CT 11 E 278
- CT 22 E 279
- CT 33 E/LE 279
- CT 44 E/LE 280
- CT 55 E 280
- CTM 22 E 282
- CTM 33 E/LE 282
- CTM 44 E/44 LE 283
- CTM 55 E 283

Akkubohrschrauber
- CDD 9,6 FX 34
- CDD 12 FX 34
- TDD 9,6 FX 35
- TDD 12 FX 35
- TDD 14,4 FX 36
- CDD 12 mit FastFix 36

Akkupack für CDD 47
Akkupack für TDD 47
Anschläge und Zirkel 160
Anschläge und Zubehör 71
Anschluß Druckluftwerkzeuge 367
Anwendungssystainer 370
Arbeitseinheiten Basis Plus 317

B

B1-Sauger SRM 312 LE-AS 285
Bandfeile BF1 244

Bandschleifer
- BS 105 E 241
- BS 105 E-Set 241
- BS 75 E 240
- BS 75 E-Set 240

Basis Modulturm 316
Basis Set 1 A 313
Baustofftrennsäge AXT 50 LA 63
Beschlagbohrer 152

Bits
- Phillips HiQ 44
- Pozidrive 44
- Schlitz HiQ 44
- Sechskant HiQ 44
- Torx/Torx HiQ 45

Bodendüsen 290
Bodenverlegeset BV2-SYS 370
Bodenverlegeset BV-SYS 369
Bohrfräser 149
Bündigfräser 148
Bürsten für Rotationsschleifer 251

C

CDD 12 FX 34
CDD 9,6 FX 34
Compact CB 120 315
Compact-Modul CMB 120 316

D

Deltaschleifer DS 400 EQ 224
Deltex DX 93 E 231

Druckluft-Exzenterschleifer
- LEX 2 125/3 365
- LEX 2 125/7 365
- LEX 2 150/3 364
- LEX 2 150/7 364
- LEX 2 185/7 364

Druckluft-Rutscher
- LRB-IAS 2 363
- LRS 93 G 362
- LRS 93 M 363

Duplex 202
Dübelbohrer 152

E

EC-Sauger SRM 212 LE-AS 283
Energie-/Absaugampel 397

Exzenterschleifer
- ES 125 EQ 216
- ES 150/3 EQ 216
- ES 150/5 EQ 217
- Rotex 208

F

Falzfräser 149
Fasefräser 147
Fräseinsätze und Zubehör 351
Filter und Filtersäcke 293
Fräsmodul Mod 5 A/OF 1010 EBQ 315
Frässpindel 152
FS-RAPID 329
Führungen und Anschläge 83
Führungsanschläge für Oberfräsen 330
Führungsanschläge für Stichsägen 331

Führungsschienen
- bis 1900 mm 328
- bis 5000 mm 328
- Zubehör 329

Führungsschiene mit Lochreihen 164, 328

G

Gipskartonfräser 151
Gratfräser 150
Griffleistenfräser 150
Griffmuldenfräser 151
Grundeinheit Basis Plus 312

H

Halbstabfräser HW 146

Handkreissägen
- TS 55 EBQ 60
- AT 65 EB 60
- AP 55 EB 62
- AP 65 EB 62
- AP 85 EB 63
- AXT 50 LA 63

Hobel
- Hobel HL 850 EB 177
- Einhandhobel EHL 65 E 177

Hobelkopf für HL 850 178
Hohlkehlfräser 147

K

Kantenbearbeitung 163

Kantenfräsen
- OFK 700 EQ 137
- OFK 500 138

Kittfräse KF 4E Plus 137
Konterprofilfräser 154
Kopierringe 161

L

Ladegeräte
- EC 60 38
- ECU 45 38
- MCU 15 39

Linearschleifer DUPLEX 202
Lochreihenbohrsystem 163
Lochreihenbohrset 383

M

Maxi-Systainer 380
Mini-Systainer 380
Mischcenter MIC 1600 342
Multifunktionstisch
MFT 800/MFT 1080 334

N

Novadrive Akkuzubehör 43
Novadrive Bohrer 46

Nutfräser 144

O

Oberfräsen
- OF 1010 EBQ 136
- OF 2000 E/1 136

P

Pallas 101

Pendelhaubensägen
- AP 55 EB 62
- AP 65 EB 62
- AP 85 EB 63

Pendelstichsägen
- PS 200 E 82
- PS 300 EQ 81
- PSB 300 EQ 81

Plattenfräse PF 1200 E 141
plug it 386
Pocket-Stickfix 235
Poliermittel 260

Polistick 210
- für RAP 80 262
- für RAP 150 261
- für RAP 180 260

Precisio 98
Profilfräser 153, 155

R

Reinigungssets CT/SR 289
Rohre 291

Rotationspolierer
- RAP 80.02 E 258
- RAP 150.03 E 258
- Pollux 180 E 259

Rotationsschleifer
- RAS 115.04 E 248
- RAS 180.03 E-AH 248

Rotex RO 150 E 208
Rührstab für blasenfreies Rühren 343
Rührwerk RW 1000 EQ 342
Rustilonbürsten 255
Rustofix 254

Rutscher
- RS 100 CQ 230
- RS 100 Q 230
- RS 200 EQ 223
- RS 300 EQ 223
- RS 400 EQ 224

S

Sägeblätter
- Standard-Sägeblatt 68
- Universal-Sägeblatt 68
- Panther-Sägeblatt 68
- Flachzahn-Sägeblatt 70
- Feinzahn-Sägeblatt 69

Sägeführung AXT 50 LA 70
Sanierungsfräse SAF 750 E 350
Saugschläuche 290

Schaumeinsatz
- für Anwendungssystainer 384
- für Systainer 383

Scheibenfräser
  - für 90° 159
  - für 135° 159

Schlauchmuffen 290
Schleifarme 245
Schleifband Compact CMB120 321
Schleifbänder BS 105 242
Schleifbänder BS 75 242

Schleifhülsen
- D 63x120 235
- ZW 145x120 235
- ZWK 80x120 235

Schleifigel 235
Schleifpilz 369

Schleifmittel
- Oberflächenbearbeitung 225, 233, 245
- Druckluft 368

Schleifschuhe 233

Wo finden Sie was in diesem Katalog?
Alles von A bis Z.

S

Schleifteller
- hart 209
- weich 209
- superweich 209

Schnellspannbohrfutter 37
Schriftenfräser 151
Sortainer 373
Spannzangen 162

Spezial-Sägeblätter
- für Aluminium 69
- für Laminat 69
- für Baustoffplatten 70

Spezialfräser
- Polymerwerkstoffe 156
- Aluminium 157
- Kantenfräse OFK 500 Q 158
- Kantenfräse OFK 700 EQ 159

Spezial-Sauger SRH 204 E-AS 285
Spiralmesser 178
Spiralnutfräser 145
Stationär-Einrichtung für Hobel 178
Steckschlüssel HiQ 45
Stichsägeblätter 84
Stichsägemodul Mod 4/PS 300 EQ 314
Stickfix-Profilschuh 202
Stickfix-Schleifteller 219, 249, 250
Stickfix-Schleifschuhe 233
Stielgriff 351
Symmetric 108

Systainer 83, 164, 234, 344
- mit Einlagen für Festool Werkzeuge 380, 381
- mit Einlagen für Schleifmittel 210, 381
- Einsatz für Handwerkzeuge 383
- mit Universaleinlage 382
- ohne Einlagen 380

Systainer und Koffer 70
Systainer und Zubehör 380
Systainer-Port 385

S

System Basis Plus
- Grundeinheit Basis Plus 312
- Basis Set 1 A 313
- Zugsägemodul Mod 1A 313
- Tischsägemodul Mod 2A 314
- Stichsägemodul Mod 4 314
- Fräsmodul Mod 5A 315
- Compact CB 120 315
- Compact Mod CMB 120 316
- Basis Modulturm 316
- Arbeitseinheiten Basis Plus 317
- Schiebetisch und Anschläge 318

T

Tastrollen 159

Tauchsägen
- TS 55 EBQ 60
- AT 65 EB 60

TDD 9,6 FX 35
TDD 12 FX 35
TDD 14,4 FX 36

Teppichentferner TPE-RS 100 Q 350
Tischsägemodul Mod 2 A/AP 85 E 314
T-Nutfräser 153
Toolcenter TC 3000 397
Trion 81
Turbofilter 219, 234
Turbofilter-Set 227

U

Umrüsten IAS auf IAS 2 366

V

Verbindungssystem VS 600 138
Verbrauchsmaterial Druckluft 367
Verleimfräser 151
Vielradienfräser HSS 138
V-Nutfräser 151
Vorsatzgeräte für Akku 37

W

Wasserrinnenfräser 148

Wendeplatten-
- Nutfräser 145
- Fase-/Kantenfräser 146
- Kantenfräser 148
- Falzfräser 149

Wendel-Rührstab „Links" 343
Wendel-Rührstab „Rechts" 343

Z

Zinkenfräser 150

Zubehör
- für Absaugarme 398
- für Basis 5 A und Basis 6 320
- für Führungsschienen 329
- für Kittfräse 165
- für Rotationsschleifer 250
- für Toolcenter 399
- für VS 600 139

Zug-Kappsägen
- Precisio 98
- Pallas 101

Zugsägemodul Mod 1 A/ATF 55 E 313

Allgemeine Hinweise zum Katalog:

- Soweit im Katalog Angaben zu Verarbeitungshinweisen wie Mengenangaben, Zeitersparnisse, Flächenleistung gemacht werden, sind diese Durchschnittswerte, die je nach verarbeiteten Materialien/ Werkstoffen deutlich höher oder niedriger ausfallen können. Der Hersteller übernimmt keine Garantie, dass diese Werte in jedem Einzelfall erreicht werden. Für diesbezügliche Anfragen steht Ihnen Ihr Festoolpartner zur Verfügung.
- Alle in diesem Katalog bezeichneten Marken-, Patent- oder sonstigen gewerblichen Schutzrechte verbleiben im Eigentum des jeweils Berechtigten, selbst wenn im Zusammenhang mit einem der vorgenannten Rechte nicht ausdrücklich darauf hingewiesen wird. Die Wiedergabe insbesondere von Gebrauchsnamen, Handelsnamen, Warenbezeichnungen usw. in diesem Katalog berechtigt auch ohne besondere Kennzeichnung nicht zu der Annahme, dass solche Namen im Sinne des Warenzeichen- und Markenschutzrechts als frei zu betrachten wären und daher von jedermann benutzt werden dürften.
- Änderungen, insbesondere von technischen Daten oder Spezifikationen, ohne vorherige Bekanntgabe vorbehalten. Einzelne Merkmale können je nach landesspezifischer Gegebenheit unterschiedlich sein.
- Alle Abbildungen sind unverbindlich und können z.T. Komponenten oder Teile darstellen, die nicht vom jeweiligen Serienumfang der abgebildeten Geräte umfaßt sind. Bei Fragen wenden Sie sich bitte an Ihren Festoolpartner.
- Irrtümer und Druckfehler vorbehalten, eine Haftung wird diesbezüglich ausgeschlossen.
- Unverbindliche Preisempfehlung zzgl. der jeweils gesetzlichen MwSt. entnehmen Sie bitte der jeweils aktuellen Preisliste.
- CE-Konformität: Alle in diesem Katalog aufgeführten Elektro- und Druckluftwerkzeuge stimmen – je nach Gerätetyp – mit den gültigen Sicherheitsvorschriften (Maschinenrichtlinie, Niederspannungsrichtlinie und EMV-Richtlinie) sowie den gültigen Sicherheitsnormen (EN 50 144, HD 400, EN 60 355 oder EN 792, EN 55 014, EN 55 104, EN 61 000-3 gemäß den Bestimmungen der EU-Richtlinien 73/23/EWG, 89/392/EWG, 89/336/EWG) überein.
- ISO-Zertifizierung: Alle in diesem Katalog aufgeführten Elektro- und Druckluftwerkzeuge werden in unseren Produktionsstätten gefertigt, die mit DIN EN ISO 9001 zertifiziert sind.
- Isolation: Die in diesem Katalog aufgeführten Elektrowerkzeuge sind schutzisoliert (gemäß Schutzklasse 2).

Der Klick, der Sie weiterbringt:

www.festool.de

Informieren Sie sich im Internet über unser Serviceangebot und die 1+2-Garantie! Dort finden Sie auch Anwendungsbeispiele für unsere Produkte sowie jede Menge weitere Informationen und interessante Links.

Festool ist in der ganzen Welt zu Hause:
Hier die Adressen.

Argentinien
Astro Equipos y Servicios S.R.L.
Oliden 454
1408 Buenos Aires
Tel. 0054-1-146 41 78 92
Fax 0054-1-146 44 57 36

Australien
Tooltechnic Systems (AUST) PTY LTD
63-65 Quantum Close
Dandenong South, Vic 3175
Tel. 0061-3-9799 9733
Fax 0061-3-9799 9766
festool@tooltechnic.com.au
www.festool.com.au

Belgien
Tooltechnic Systems (Belgium) S.A.
Rue Colonel Bourgstraat 101
1030 Bruxelles
Tel. 0032-2-702-32-38
Fax 0032-2-726-98-81
jja@tts-festool.com
www.festool.be

Brasilien
Ferramak
Rua 2 de Setembro
3715-Itoupava Norte
89053-200 Blumenau-sc
Tel. 0055-4732350 05
Fax 0055-4732332 31
markus@ferramak.com.br

Bulgarien
Tooltechnic Systems EOOD
Bul. "Christophor Columb" Nr. 9
1592 Sofia
Tel. 0035-9-2-96 00 74 1
Fax 0035-9-2-96 00 74 3

China
Festo (China) Ltd.
1156 Yunqiao Road
Jinqiao Export Processing Zone
201206 Shanghai (Pudong)
Tel. 0086-21-58 34 01 77
Fax 0086-21-58 34 11 91
festotol@public.bta.net.cn

Dänemark
Tooltechnic Systems ApS
Islevdalvej 180
DK-2610 Roedovre
Tel. 0045-4488 81 11
Fax 0045-4484 20 44
nobo@tts-festool.com
www.festool.dk

Deutschland
TTS Tooltechnic Systems Deutschland GmbH
Wertstraße 20
D-73240 Wendlingen
Telefon 0049-7024/804-0
Telefax 0049-7024/804-600
info@tts-festool.com
www.festool.de

Finnland
Tooltechnic OY
Mäkituvantie 7
01510 Vantaa
Tel. 00358-982547-10
Fax 00358-982547-120
tapani.hakala@tooltechnic.fi

Frankreich
Tooltechnic Systems France
Marque Festool
47 Grande Alleé du 12 Février 1934
Noisiel
77448 Marne la Vallée Cedex 2
Tel. 0033-1-60066430
Fax 0033-1-60066226
bkru@tts-festool.com
www.festool.fr

Großbritannien
Minden Ind. Ltd.
Saxham Business Park
Bury St. Edmunds
Suffolk IP28 6RX
Tel. 0044-1284-7607 91
Fax 0044-1284-7021 56
info@minden.co.uk
www.festool.co.uk

Griechenland
AXXION S.A.
Festool Division
26, Thessalonikis Street
GR-14342 N. Philadelphia Athens
Tel. 0030-1-02533710
Fax 0030-1-02589097
festool@otenet.gr

Hong Kong
Tack Sang Machinery (H.K.) Ltd.
Unit 8, 11/F., Treasure Center
42 Hung to Road
Kwun Tong, Kowloon
Tel. 00852-24150023
Fax 00852-24152327
tsmm@netvigator.com

Irland
FLANNERY TOOLTECHNIC LIMITED
28, Cambridge Avenue
Ringsend
Dublin 4
Tel. 00353-1-66 70 082
Fax 00353-1-66 83 023
pflannery@storm.ie

Island
ISOL Ltd.
P.O. Box 8436
IS-128 Armuli 17 Reykjavik
Tel. 00354-533-12 34
Fax 00354-568-04 99
isol@isol.is

Indien
Aries Furniture & Fitting Pvt. Ltd.
Att. M.G.Valia
97, Ratnajyot Ind.Estate
Irla Lane, Vile Parle (W)
Mumbai-400 056
Tel. 0091-226951074
Fax 0091-226715003
apl@bom3.vsnl.net.in

Israel
Abraham I. Sherizly & Son Ltd.
St. Amelacha No. 2
Ezore Tasia Zafone Lod
Tel. 00972-8-92 33 777
Fax 00972-8-92 34 477
sherizly@internet-zahav.net

Italien
Tooltechnic Systems S.r.l.
Via Enrico Fermi 36 / 38
I-20090 Assago (Mailand)
Tel. 0039-02-45788-1
Fax 0039-02-48841-528
cas@tts-festool.com
www.festool.it

Japan
EF TOOL Ltd.
1-26-10 Hayabuchi
Tsuzuki-ku
224-0025 Yokohama
Tel. 0081-45-591-70 25
Fax 0081-45-591-70 35
eftool@fa.mbn.or.jp

Kroatien
ALAGO d.o.o.
Festool Att. Ing. Lj. Gotovac
Horvati 112
10436 Rakov Potok Zagreb
Tel. 00385-1-65 39 392
Fax 00385-1-65 39 393
alago@zg.tel.kr

Libanon
Merritt s.a.r.l.
P.O. Box 7623
Beirut-Libanon
Tel. 00961-5-452 274
Fax 00961-5-452 583
genpaint@dm-net.ib

Litauen
Festo UAB
Karaliaus Mindaugo pr. 22
3000 Kaunas Lithuania
Tel. 00370-37 32 38 48
Fax 00370-37 32 13 15
a.laat@festo.lt
www.festool.lt

Malta
PIOVE HOLDINGS Ltd.
43, Triq id-Dielja
Qormi QRM 04
Tel. 00356-21 44 67 98
Fax 00356-21 44 44 76
piove@usa.net

Neuseeland
Auto Supply Distribution Ltd.
PO Box 14
194 Panmure, Auckland
Tel. 0064-9525 7465
Fax 0064-9525 7478
blair@pbsupplies.co.nz

Neuseeland
Robertson and Sinclair Ltd.
1096 Great South Road – Private Bag 93307
Otahuhu, Auckland
Tel. 0064-9276 2001
Fax 0064-9276 2333

Niederlande
TTS Tooltechnic Systems BV
Coenecoop 715
NL-2741 PW Waddinxveen
Tel. 0031-182-62 19 40
Fax 0031-182-62 19 49
info-nl@tts-festool.com
www.festool.nl

Norwegen
MOTEK AS
Oestre Akervei 61
0508 Oslo
Tel. 0047-22 64 45 90
Fax 0047-22 72 10 78
svein-henry.lilleberg@motek.no

Österreich
Tooltechnic Systems Ges.m.b.H.
Abteilung Tooltechnic
Lützowgasse 14
Postfach 59
A-1141 Wien
Tel. 0043-1-91075-0
Fax 0043-1-91075-312
fho@tts-festool.com
www.festool.at